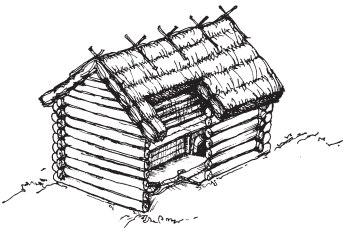

БУДІВЕЛЬНА СПРАВА ЛІТОПИСНИХ СІВЕРЯН

Національна академія наук України
Інститут керамології –
відділення Інституту народознавства НАН України
Міністерство культури України
Національний музей-заповідник українського гончарства в Опішному

Юрій Пуголовок

БУДІВЕЛЬНА СПРАВА ЛІТОПИСНИХ СІВЕРЯН

Монографія

«Українське Народознавство»
Опішне • 2016 • Україна

The National Academy of Sciences of Ukraine
The Ceramology Institute – the branch of the Ethnology Institute
of the National Academy of Sciences of Ukraine
The Ministry of Culture of Ukraine
The National Museum of Ukrainian Pottery in Opishne

Yuriy Puholovok

THE BUILDING CRAFT OF THE ANNALISTIC SIVERIANS

Monograph

«The Ukrainian Ethnology Publishers»
Opishne • 2016 • Ukraine

УДК [902:92](477.5)«653»
ББК 63.4(4Укр)+63.3(4Укр)41
П 88

Пуголовок Юрій

П 88 Будівельна справа літописних сіверян [Текст] = The Building Craft of the Annalistic Siverians : монографія / Пуголовок Ю. – Опішне : Українське Народознавство, 2016. – 360 с.

ISBN 978-966-7322-32-8

Монографію присвячено комплексному вивченню будівництва населення роменської культури Дніпровського Лівобережжя України. Особливості цього аспекту матеріальної культури сіверян з'ясовано на основі аналізу історіографії й систематизації археологічних джерел. Охарактеризовано будівельні рештки роменської культури відповідно до їх функціонального призначення. Відтворено будівельний процес і технологічні прийоми; виділено локальні особливості й закономірності розміщення структурних елементів споруд; проаналізовано роменські будівельні традиції в населення Сіверської землі часу Київської Руси; запропоновано графічні варіанти реконструкції фортифікаційних і житлових будівель, а також забудови поселень сіверян.

Для археологів, керамологів, етнологів, істориків, мистецтвознавців, культурологів, краєзнавців, усіх, хто цікавиться давньою історією України.

УДК [902:92](477.5)«653»

ББК 63.4(4Укр)+63.3(4Укр)41

Ключові слова: *Дніпровське Лівобережжя України, раннє середньовіччя, роменська культура, сіверяни, укріплені поселення, житлові споруди, господарські споруди, планування поселень, будівельна справа, деревообробка.*

The monograph deals with the complex study of the building craft of the Romny culture population in the Dnieper's Left Bank Ukraine. Some features of this aspect of material culture of the Siverians are discovered basing on the analysis of its historiography and systematization of archaeological sources. Building remains of the Romny culture are characterized according to their functionality. The construction process and technological methods have been also reproduced there; the local features and the patterns of distribution of the structural elements of buildings have been highlighted; the Romny building traditions among the population of Siveria at the Kievan Rus epoch have been analyzed; graphic variants of the reconstruction of the fortifications, residential buildings, and Siverians settlements planning have been proposed.

The book is intended for archaeologists, ceramologists, ethnologists, historians, art historians, culture experts, regional explorers, for all the people who are interested in the ancient history of Ukraine.

Key words: *Dnieper's Left Bank Ukraine, Early Middle Age, Romny culture, the Siverians, fortified settlements, dwellings, household buildings, planning of settlements, building craft, woodworking.*

© Юрій Пуголовок, текст монографії, 2016
© Інститут керамології – відділення Інституту народознавства НАН України, 2016
© Національний музей-заповідник українського гончарства в Опішному, 2016

ISBN 978-966-7322-32-8

НАУКОВЕ ВИДАННЯ

Рекомендовано до друку вченими радами
Інституту керамології – відділення Інституту народознавства НАН України
та Національного музею-заповідника українського гончарства в Опішному

РЕЦЕНЗЕНТИ

ЛЮБОМИР МИХАЙЛИНА, генеральний директор Національного Києво-Печерського історико-культурного заповідника, доктор історичних наук

ВОЛОДИМИР КОЛОДА, доцент Кафедри історії України Харківського національного педагогічного університету імені Григорія Сковороди, кандидат історичних наук

ВІДПОВІДАЛЬНИЙ РЕДАКТОР

ОЛЕКСАНДР МОЦЯ, завідувач Відділу давньоруської і середньовічної археології Інституту археології НАН України, член-кореспондент НАН України, доктор історичних наук**,** професор

НАУКОВИЙ РЕДАКТОР

ОЛЕСЬ ПОШИВАЙЛО, директор Інституту керамології – відділення Інституту народознавства НАН України, доктор історичних наук, професор

Роботу виконано
в рамках відомчих наукових проектів
Інституту керамології – відділення Інституту народознавства
Національної академії наук України
та Національного музею-заповідника
українського гончарства в Опішному

Зміст

Про автора ... 10

ВСТУП ... 12

РОЗДІЛ І. ІСТОРІОГРАФІЯ, ДЖЕРЕЛА ТА МЕТОДИКА ВИВЧЕННЯ БУДІВЕЛЬНОЇ ДІЯЛЬНОСТІ СІВЕРЯН ... 19

1.1. ІСТОРІЯ ФОРМУВАННЯ УЯВЛЕНЬ ПРО БУДІВНИЦТВО СІВЕРЯН ... 20

1.2. ДЖЕРЕЛЬНА БАЗА ... 46

1.2.1. Археологічні джерела ... 46

1.2.2. Етнографічні джерела ... 61

1.2.3. Писемні джерела ... 69

1.3. МЕТОДИКА ДОСЛІДЖЕННЯ ... 74

РОЗДІЛ ІІ. БУДІВЕЛЬНІ ЗАЛИШКИ РОМЕНСЬКОЇ КУЛЬТУРИ ... 77

2.1. ФОРТИФІКАЦІЙНІ СПОРУДИ ... 78

2.2. ЖИТЛОВІ БУДІВЛІ ... 91

2.3. ГОСПОДАРСЬКІ СПОРУДИ ... 132

2.3.1. Господарсько-побутові об'єкти ... 132

2.3.2. Ремісничі та промислові споруди ... 145

РОЗДІЛ ІІІ. ТЕХНОЛОГІЧНІ ЗАСАДИ БУДІВНИЦТВА СІВЕРЯН ... 153

3.1. СИРОВИННА БАЗА, ІНСТРУМЕНТАРІЙ ТА СИСТЕМА ВИМІРЮВАННЯ ... 154

3.1.1. Сировинна база ... 154

3.1.2. Деревообробна справа та інструментарій ... 158

3.1.3. Система вимірювання ... 164

3.2. РЕКОНСТРУКЦІЯ БУДІВЕЛЬНИХ ФОРМ РОМЕНСЬКОЇ КУЛЬТУРИ ... 165

3.2.1. Фортифікаційні споруди ... 165

3.2.2. Житлове будівництво ... 193

3.2.3. Господарські об'єкти ... 217

3.3. ПЛАНУВАННЯ ПОСЕЛЕНСЬКИХ СТРУКТУР РОМЕНСЬКОЇ КУЛЬТУРИ ... 224

РОЗДІЛ IV. ОСОБЛИВОСТІ БУДІВЕЛЬНОЇ ДІЯЛЬНОСТІ СІВЕРЯН 241

4.1. ВЗАЄМОЗВ'ЯЗОК ТЕХНОЛОГІЙ. ЛОКАЛЬНІ ОСОБЛИВОСТІ 242

4.2. ВИТОКИ ТА УСПАДКУВАННЯ РОМЕНСЬКИХ БУДІВЕЛЬНИХ ТРАДИЦІЙ 258

4.2.1. Фортифікаційні споруди 259

4.2.2. Житлове будівництво 264

4.2.3. Господарські об'єкти 268

4.2.4. Витоки будівельних навичок сіверян 271

4.2.5. Прояви сіверянської будівельної традиції в культурі Київської Руси на Лівобережжі 274

4.3. ТРАДИЦІЇ ТА ІННОВАЦІЇ В ЖИТЛОВОМУ БУДІВНИЦТВІ 278

ВИСНОВКИ 287

ДЖЕРЕЛА ТА ЛІТЕРАТУРА 293

АРХІВНІ ДЖЕРЕЛА 294

ЛІТЕРАТУРА 299

АНОТАЦІЯ 330

SUMMARY 333

ІМЕННИЙ ПОКАЖЧИК 335

ГЕОГРАФІЧНИЙ ПОКАЖЧИК 338

ІНФОРМАЦІЯ 343

Contents

About the author ... 10

❁ **INTRODUCTION** ... 12

❁ **CHAPTER I. HISTORIOGRAPHY, SOURCES, AND THE METHODS OF STUDY OF THE BUILDING ACTIVITIES OF THE SIVERIANS** ... 19

1.1. THE HISTORY OF THE FORMATION OF IDEAS ABOUT BUILDING ACTIVITIES OF THE SIVERIANS ... 20

1.2. BASE OF SOURCES ... 46

1.2.1. Archaeological Sources ... 46

1.2.2. Ethnological Sources ... 61

1.2.3. Written Sources ... 69

1.3. RESEARCH METHODOLOGY ... 74

❁ **CHAPTER II. BUILDING REMAINS OF THE ROMNY CULTURE** ... 77

2.1. FORTIFICATIONS ... 78

2.2. DWELLINGS ... 91

2.3. HOUSEHOLD BUILDINGS ... 132

2.3.1. Utility and Household Buildings ... 132

2.3.2. Handicraft and Industrial Buildings ... 145

❁ **CHAPTER III. THE TECHNOLOGICAL BASES OF THE BUILDING CRAFT OF THE SIVERIANS** ... 153

3.1. RAW MATERIALS BASE, TOOLS, AND MEASURING SYSTEM ... 154

3.1.1. Raw Materials Base ... 154

3.1.2. Woodworking and Tools ... 158

3.1.3. Measuring System ... 164

3.2. THE RECONSTRUCTION OF THE BUILDING FORMS OF THE ROMNY CULTURE ... 165

3.2.1. Fortifications ... 165

3.2.2. Dwellings ... 193

3.2.3. Household Objects ... 217

3.3. THE PLANNING OF SETTLEMENT STRUCTURES OF THE ROMNY CULTURE ... 224

CHAPTER IV. THE PECULIARITIES OF BUILDING ACTIVITIES OF THE SIVERIANS 241

4.1. INTERCONNECTION OF TECHNOLOGIES. LOCAL FEATURES 242

4.2. THE ORIGINS AND INHERITANCE OF THE ROMNY BUILDING TRADITIONS 258

4.2.1. Fortifications 259

4.2.2. Dwellings 264

4.2.3. Household Buildings 268

4.2.4. The Origins of Building Skills of the Severians 271

4.2.5. Manifestations of Severian Building Tradition in the Culture of Kievan Rus on the Dnieper Left Bank 274

4.3. TRADITION AND INNOVATION IN HOUSE BUILDING 278

CONCLUSIONS 287

SOURCES AND LITERATURE 293

ARCHIVALIAS 294

LITERATURE 299

SUMMARY 330

ENGLISH SUMMARY 333

INDEX OF NAMES 335

INDEX OF PLACES 338

INFORMATION 343

Про автора

Юрій ПУГОЛОВОК
український археолог, керамолог

Народився 5 вересня 1984 року в Полтаві.

Закінчив бакалаврат історичного факультету Полтавського державного педагогічного університету імені Володимира Короленка (2005), магістерську програму *«Історія. Археологія та давня історія України»* (2007) та аспірантуру Національного університету *«Києво-Могилянська академія»* (2010).

Молодший науковий, науковий та старший науковий співробітник Центру охорони та досліджень пам'яток археології Управління культури Полтавської облдержадміністрації (з 2003); науковий співробітник Полтавської археологічної експедиції Державного підприємства *«Науково-дослідний центр «Охоронна археологічна служба України»* Інституту археології НАН України (з 2007); молодший науковий співробітник Відділу палеогончарства Інституту керамології – відділення Інституту народознавства НАН України (з 2014); старший науковий співробітник Науково-дослідного відділу археологічної кераміки Національного музею-заповідника українського гончарства в Опішному (з 2014).

Керівник археологічної експедиції (з 2011), що досліджує пам'ятку національного значення – Глинський археологічний комплекс у с. Глинське Зіньківського району Полтавської області; археологічних розкопок у Полтаві та археологічних розвідок у Полтавщині. Учасник археологічних досліджень на території Полтавської області, а саме – Полтавського поселення і городища (з 1999), Глинського археологічного комплексу слов'яно-руської доби (з 1999), Більського городища (2001), міста Кременчук, пам'яток в околицях Комсомольська та інших.

Очільник Полтавського обласного відділення Всеукраїнської громадської організації *«Спілка археологів України»* (з 2014).

Спеціалізується в галузі слов'яно-руської археології Дніпровського Лівобережжя України. Головні напрямки наукових досліджень: будівельна справа і гончарство слов'ян додержавного періоду та часу Київської Руси; матеріальна культура населення лісостепової окраїни Литовсько-Руської держави; міська і ландшафтна археологія; археологічні реконструкції та експериментальна археологія; історія української археологічної керамології.

Захистив кандидатську дисертацію зі спеціальності 07.00.04 *«Археологія»* – *«Будівництво населення роменської культури Дніпровського Лівобережжя»* (2013).

Кандидат історичних наук (2014). Член Ученої ради Інституту керамології – відділення Інституту народознавства НАН України (з 2015). Член Національної експертної керамологічної ради щорічних Національних конкурсів публікацій на теми керамології, гончарства, кераміки в Україні *«КеГоКе»* (з 2014).

Автор і співавтор більше 130 наукових праць та 7 монографій, у тому числі: *«Садиба літописних сіверян (за матеріалами розкопок у Полтаві)»* (2005); у співавторстві: *«Дослідження посаду літописної Лтави»* (2008–2009); *«Дослідження Полтавської фортеці: Старе місто»* (2009); *«Селітроварницький стан на Більському городищі»* (2010), *«Дослідження літописної Лтави: Іванова гора. Частина І»* (2015).

Дипломант VI Національного конкурсу публікацій на теми керамології, гончарства, кераміки в Україні *«КеГоКе-2012»* (за публікаціями 2009 року) в номінації *«Краща наукова стаття»*.

ВСТУП

Остання чверть I тис. н.е. в історії Європи характеризується завершенням міграційної діяльності слов'янських племен. У їхньому середовищі виділилися соціально-політичні об'єднання з визначеними територіальними межами та відносно стабільними кордонами. Нових рис набула матеріальна культура населення. Особливість цього періоду виявляється і в масштабах будівництва: військового, цивільного, культового. На відміну від попереднього часу, збільшилося видове розмаїття споруд, технологічних прийомів та інструментарію, що використовувалися для їх зведення. Винятком у цьому не стала й територія Дніпровського Лівобережжя України, де локалізувалося одне зі східнослов'янських племен – сіверяни (сівери), археологічним відповідником яких є роменська культура. Саме з діяльністю цього населення пов'язана господарська й будівельна активність, у результаті якої виникли численні укріплені й неукріплені поселення, що заклали основу для подальшої урбанізації регіону.

Актуальність обраної теми зумовлена недостатнім рівнем вивчення матеріальної культури сіверян. Будівельну справу сіверянського населення в узагальненому вигляді розглянуто під час аналізу фортифікаційних споруд, окремих типів житлових та господарських об'єктів у монографіях Івана Ляпушкіна, Олега Сухобокова, Олександра Григор'єва, Володимира Єнукова, Віктора Приймака. Зазвичай, більш детально вивчалися житлові будівлі. Цій проблематиці присвячено монографічні студії Павла Раппопорта та Ольги Єнукової, дисертаційні дослідження Віктора Ковалевського та Ольги Єнукової, а також цілу низку статей інших дослідників. Фортифікаційні споруди аналізували Іван Ляпушкін, Олег Сухобоков, Олександр Григор'єв, Володимир Єнуков та Юрій Моргунов. Ремісничі комплекси, пов'язані з виготовленням заліза, опрацьовано в монографії Володимира Колоди. Різні за призначенням господарські споруди частково розглянуто в працях Івана Ляпушкіна й Олександра Григор'єва.

Наразі сукупність відомостей про будівельні рештки роменської культури дозволяє створити не лише уявлення про цивільну та військову архітектуру, а й робить можливим реконструкцію самого

процесу спорудження, визначення інструментарію, системи обмірів та сировинної бази, яку використовували давні майстри. Таким чином, обсяг джерел з обраної проблематики дозволяє комплексно відтворити будівельну діяльність сіверян.

Метою цієї роботи є створення комплексної реконструкції будівельної справи носіїв роменської культури на основі аналізу існуючої джерельної бази.

Реалізація поставленої мети передбачає вирішення **завдань:** 1) відтворити будівельний процес та технологічні прийоми; 2) виділити й порівняти загальні конструктивні рішення й будівельні техніки; 3) виявити спільні й відмінні риси в будівельній справі різних регіонів; 4) дослідити планіграфічні особливості поселенських структур роменської культури; 5) порівняти будівельні традиції слов'ян додержавного періоду й давньоруського населення Сіверської землі.

Об'єктом дослідження постають рештки фортифікаційних, житлових та господарських споруд роменської культури, виявлені під час розкопок поселень на території Дніпровського Лівобережжя.

Предметом дослідження є будівельна справа населення Дніпровського Лівобережжя кінця VIII – початку XI століття.

Поставлені мета й завдання роботи визначили **методичну основу** дослідження. До емпіричних методів належать археологічні (розкопки, розвідки), у результаті яких здобуто свідчення про матеріальну культуру, побут і виробничу діяльність населення. У процесі польових досліджень було застосовано суто археологічні методи: стратиграфічний, планіграфічний та описовий.

До теоретичних методів, використаних у роботі, належать порівняльний, типологічний та аналітичний. Також залучено методи комплексного й кількісного аналізу. У створенні обсягово-просторових реконструкцій виявлених об'єктів застосовано принцип історизму й розробки в галузі графічних реконструкцій середньовічних споруд, залучено етнографічні відомості про народну архітектуру українців.

Наукова новизна роботи полягає в тому, що вона є першим узагальнюючим дослідженням, присвяченим будівельній практиці сіверян та аналізу всієї сукупності споруд роменської культури. Уперше комплексно розглянуто питання будівельного процесу

та технологічних прийомів, здійснено їх порівняння залежно від особливостей споруд, визначено локальні особливості в будівельній справі населення, досліджено формування території поселень роменської культури, проаналізовано вплив будівельних традицій попередніх археологічних культур та прояви сіверянських традицій у будівництві давньоруського населення на Дніпровському Лівобережжі України. З урахуванням накопиченого досвіду запропоновано кілька варіантів реконструкцій фортифікаційних і житлових споруд, а також планувальних структур.

Хронологічні рамки дослідження зумовлені часовими межами існування виявлених під час розкопок решток фортифікаційних, житлових та господарських комплексів роменської культури й охоплюють проміжок від кінця VIII до початку XI століття.

Джерельною базою дослідження стали археологічні матеріали, передовсім, численні будівельні залишки, віднайдені за понад 100 років археологічного вивчення пам'яток роменської культури. Крім того, використано гончарні знахідки, залучено етнографічні й писемні джерела, а також матеріали наукових архівів Інституту археології НАН України, Центру охорони та досліджень пам'яток археології Управління культури Полтавської обласної державної адміністрації, Полтавського краєзнавчого музею імені Василя Кричевського, Музею археології Харківського національного університету імені Василя Каразіна.

Територіальні межі дослідження визначаються ареалом поширення пам'яток роменської культури, охоплюючи Східне Полісся (Дніпровсько-Деснинська низовина) й лівобережну частину Лісостепу, в адміністративних межах Чернігівської, Сумської, Полтавської і Харківської областей України, а також Брянської, Курської та Бєлгородської областей Російської Федерації (мал. 1).

* * *

Висловлюю щиру подяку за допомогу у створенні цієї книги співробітникам Інституту керамології – відділення Інституту народознавства НАН України, Національного музею-заповідника українського гончарства в Опішному, Інституту археології НАН

України, Центру охорони та досліджень пам'яток археології Управління культури Полтавської обласної державної адміністрації, Полтавського краєзнавчого музею імені Василя Кричевського, Музею археології Харківського національного університету імені Василя Каразіна.

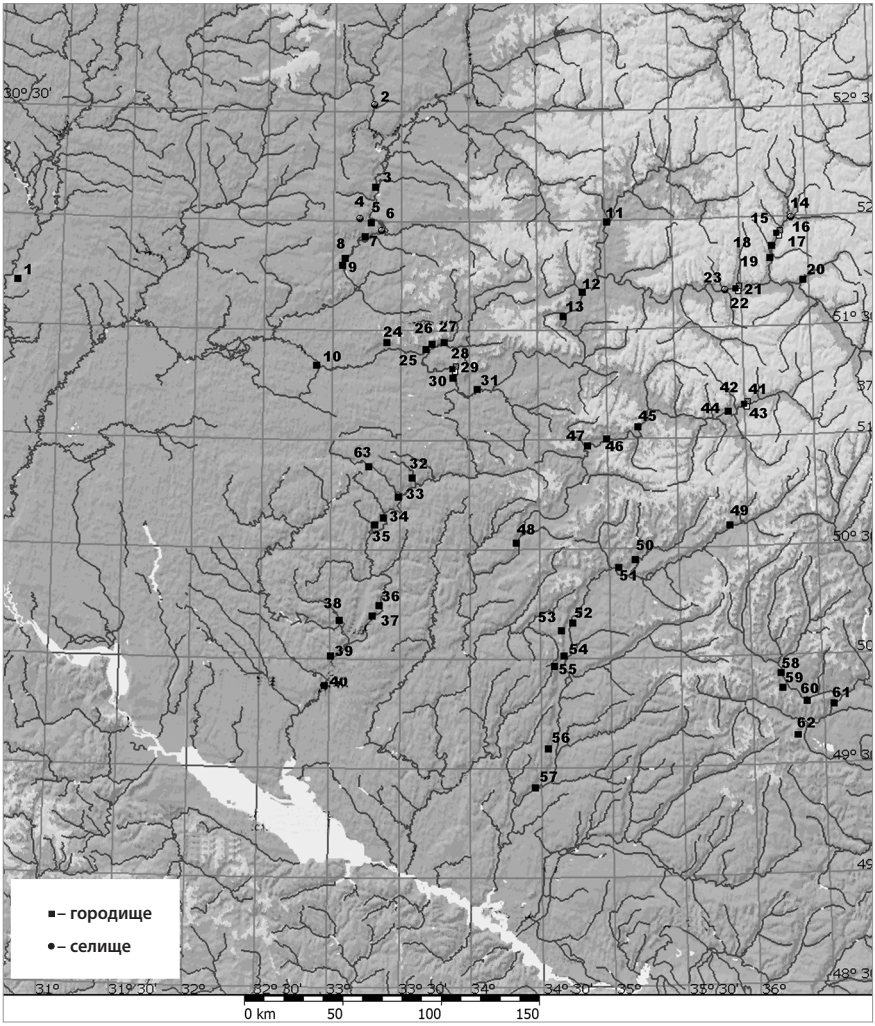

Особливо завдячую члену-кореспонденту НАН України, доктору історичних наук, професору Олександру Моці, а також доктору історичних наук, професору Олесю Пошивайлу, кандидату історичних наук Олександру Супруненку, доктору історичних наук Любомиру Михайлині, кандидату історичних наук Володимиру Колоді, кандидату історичних наук Олексію Комару, кандидату історичних наук Андрію Томашевському, Ігорю Готуну, Віктору Приймаку, викладачам магістерської програми *«Археологія і давня історія України»* Національного університету *«Києво-Могилянська академія»*.

Вдячний за підтримку своїм рідним і близьким.

Мал. 1.
Карта пам'яток роменської культури, матеріали яких використано в дослідженні:

1 – Любеч;
2 – Курово-6;
3 – Пісочний Рів;
4 – Форостовичі;
5 – Новгород-Сіверський;
6 – Чулатове;
7 – Горбове;
8 – Мізин;
9 – Свердловка-1 (урочище Хоромка);
10 – Батурин;
11 – Мойсеєво;
12 – Капистичі;
13 – Рильськ (Гора Івана Рильського);
14 – Воробйовка-2;
15 – Переверзєво-2;
16 – Тазово;
17 – Жерновець;
18 – Мєшкове;
19 – Шуклинка;
20 – Ратське (Бесєдінське);
21– Студеновський Хутір;
22 – Липіно;
23 – Большая Долженкова-2;
24 – Червоний Ранок;
25 – Литвиновичі;
26 – Воргол;
27 – Волокитине;
28 – Путивль (урочища Городок, Микільська Гірка, Коптева Гора);
29 – Латишівка;
30 – Лухтовка;
31– Волинцеве (урочище Курган);
32 – Басівка;
33 – Ромни (урочища Соборна площа, Монастирище);
34 – Шумськ;
35 – Глинськ;
36 – Сенча (урочища Сампсонієв Острів, Замок);
37 – Хитці;
38 – Городище (Многа);
39 – Лубни;
40 – Мацківці;
41 – Кам'янка;
42 – Грем'ячка;
43 – Піщане;
44 – Гочево;
45 – Велике Горнальське городище;
46 – Битиця-II;
47 – Зелений Гай;
48 – Новотроїцьке;
49 – Хотомизьк;
50 – Ніцаха;
51 – Кам'яне;
52 – Зарічне (Петрівське);
53 – Куземин;
54 – Глинське;
55 – Опішне;
56 – Полтава;
57 – Старі Санжари (Решетники);
58 – Донецьке;
59 – Хорошеве;
60 – Водяне;
61 – Мохнач;
62 – Коробові Хутори;
63 – Медвеже

РОЗДІЛ І

ІСТОРІОГРАФІЯ, ДЖЕРЕЛА ТА МЕТОДИКА ВИВЧЕННЯ БУДІВЕЛЬНОЇ ДІЯЛЬНОСТІ СІВЕРЯН

Вивчення будівельної справи як важливого аспекту матеріальної культури є необхідною умовою для більш повного відтворення побуту й загального рівня життя літописних сіверян. Будівельну діяльність носіїв роменської культури на основі аналізу житлових та господарських споруд, фортифікації тощо розглянуто стисло в узагальнюючих монографіях. Більш детально, порівняно з іншими будівельними залишками, досліджено житлові будівлі, в меншій мірі – фортифікацію, ремісничі й господарські споруди. Отже, враховуючи стан розробки проблематики, доцільно розглядати погляди дослідників на різні категорії будівельних решток у зв'язку з накопиченням джерельної бази.

1.1. ІСТОРІЯ ФОРМУВАННЯ УЯВЛЕНЬ ПРО БУДІВНИЦТВО СІВЕРЯН

Традиційно найбільше увагу дослідники слов'янської доби приділяли житловим будівлям. Питанням походження й розвитку східнослов'янського житла вчені-славісти почали цікавитися з середини XIX століття. Перші дослідження й узагальнення в цій сфері провели етнографи й історики. Вони зосередили увагу на житлі слов'ян часу існування Київської Руси, проте їх побудови були ще досить недосконалими, оскільки спиралися, головним чином, на етнографічні матеріали, здобуті під час вивчення народної архітектури в тогочасній Російській імперії. Такий стан досліджень був зумовлений ще й тим, що на той час молода археологічна наука не могла надати дослідникам чітко прив'язані до конкретних літописних племен матеріали.

Становлення археологічної науки на початку XX століття дало поштовх для подальших досліджень у сфері слов'янського будівництва. Уперше повну характеристику жител відкритої ним роменської археологічної культури дав Микола Макаренко [251, с. 55-88; 168, с. 102-103]. Спираючись, передовсім, на матеріали, здобуті під час дослідження городища Монастирище, він відніс виявлені конструкції до типу землянок, котловани яких були

споруджені в материку і за формою нагадували чотирикутник, площею не більше 25 м^2 [250, с. 8-22]. Житла не мали правильних форм, їх глибина коливалася від 0,75 до 1,00 м. Стіни будівель завжди були прямовисними, добре обробленими. Долівки, як зазначив автор, мали ухил до печі, перед якою часто фіксувалися чотирикутні ямки глибиною не більше 0,40 м. Учений, відповідно до тогочасних уявлень, пов'язував їх функціонування з покращенням положення працюючого перед піччю.

Зафіксував Микола Макаренко в житлах і стовпові ямки. Їх розміщення в ряд поруч з однією зі стінок котловану наштовхнуло дослідника на думку, що житла мали однобічне перекриття. Відповідно до внутрішньої організації простору, він виділив три види планування типового житла [250, с. 10].

Запропонована Миколою Макаренком характеристика житлових споруд, не дивлячись на недостатній фактичний матеріал та недосконалу систему реконструкцій, усе ж мала значний вплив на подальші розробки у відтворенні внутрішнього й зовнішнього вигляду житла сіверян.

У подальшому, з розширенням джерельної бази щодо матеріальної культури східних слов'ян, було запропоновано дещо іншу концепцію розвитку житла. У наукових працях 1930-х – 1950-х років висловлено думку, що житлові споруди слов'ян лісостепової смуги Східної Європи VIII–X століть були комплексом напівземлянок, які знаходилися поруч одна з одною, з'єднувалися між собою критими переходами й служили прихистком для сотень людей. Таку їх інтерпретацію запропоновував Петро Єфименко після розкопок Великого Боршевського городища [161, с. 7-8]. У подальшому цю гіпотезу влаштування східнослов'янського житла підтримали провідні історики й археологи, а також підтвердити писемні свідчення, зокрема повідомлення про житла антів у *«Стратегіконі»*, де зазначено про те, що вони з'єднувалися переходами [248, с. 96]. Така атрибуція житлових споруд з'явилася й на сторінках академічних видань. Зокрема, в *«Історії культури Древньої Русі»*, у розділі, присвяченому житлу, Михайло Воронін зарахував до з'єднаних переходами жител і споруди з городища Монастирище [101, с. 204-205].

З критикою існування таких внутрішніх переходів на поселеннях східних слов'ян свого часу виступив Іван Ляпушкін [244, с. 3-13]. Він провів планомірні масштабні дослідження на поселеннях роменської й боршевської культур. Виявлені під час цих розкопок рештки житлових будівель дали можливість скласти відмінне від попереднього уявлення про конструкцію споруд та зробити узагальнення про характер жител східних слов'ян [244, с. 5-12]. Проведене ним порівняння комплексів, досліджених на території Дніпровського Лівобережжя та на Великому Боршевському городищі, засвідчило, що на останньому планування будівель було цілком ідентичним до планування жител на інших пам'ятках цього ж часу. Щодо ситуації на Великому Боршевському городищі, Іван Ляпушкін зауважив, що взаємне перекриття різночасових будівель було більш вираженим ніж, наприклад, на городищі Новотроїцькому. Ця обставина, на його думку, і наштовхнула попередніх дослідників на помилкові інтерпретації. Ще одним аргументом проти гіпотези, запропонованої Петром Єфименком, була відсутність чітко зафіксованих залишків входів. Іван Ляпушкін констатував той факт, що існування складних жител у східних слов'ян (у тому числі з внутрішніми переходами) не знайшло підтверджень у конкретних археологічних матеріалах. Аналіз житлових будівель також дозволив досліднику зробити припущення про соціальну організацію слов'ян. Виявлені житла, на його думку, були помешканнями малих сімей, об'єднаних у сільську общину, а не житлами великих патріархальних родин [244, с. 13].

Підсумком цієї дискусії стала характеристика житлових споруд сіверян, розроблена ще Миколою Макаренком, доповнена й розширена Іваном Ляпушкіним. Роменське житло уявлялося як невелика напівземлянка, заглиблена в ґрунт до 1,0–1,5 м. Її котлован обличковувався тесаними колодами, що кріпилися за допомогою системи стовпів. В окремих випадках стіни були рубленими. Дах був трискатний і мав каркас, що спирався на стовпи та краї котловану. На нього клали гілля, після чого засипали землею та глиною. З-поміж деталей інтер'єру виокремлювалася піч, яку вирізали в материковому останці або виліплювали з принесеної глини, а також господарські ями, які влаштовували в долівці житла [241, с. 193-210]. Здійснені Іваном

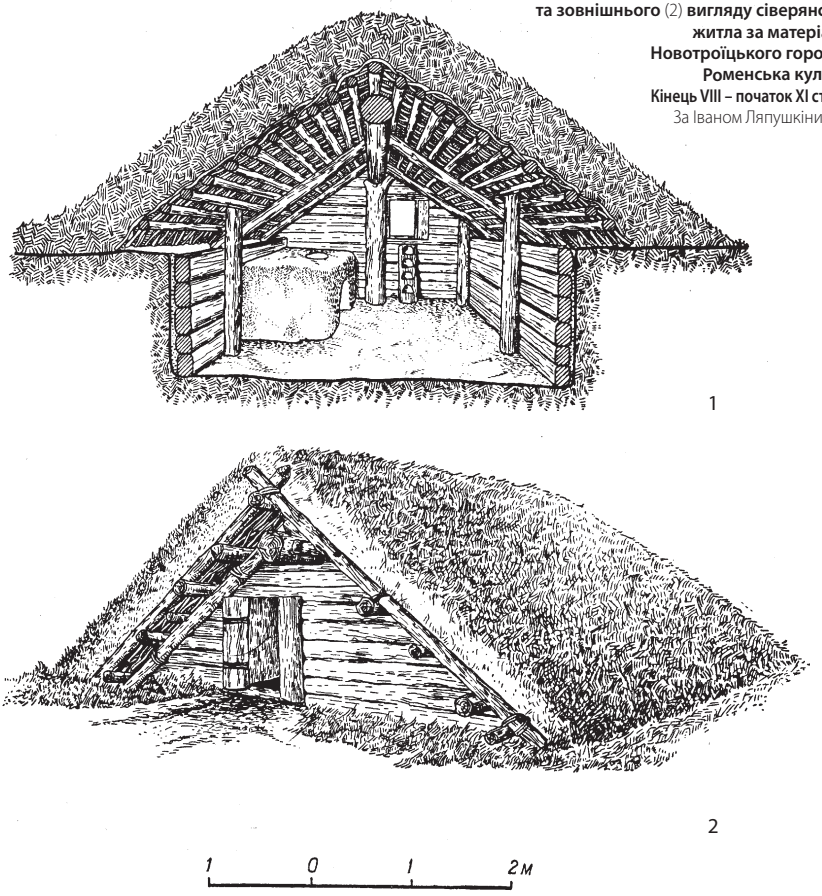

Мал. 2. **Реконструкція внутрішнього** (1) **та зовнішнього** (2) **вигляду сіверянського житла за матеріалами Новотроїцького городища. Роменська культура. Кінець VIII – початок XI століття.** За Іваном Ляпушкіним [241]

Ляпушкіним реконструкції слов'янських жител надовго затримались в якості ілюстрацій на сторінках радянської академічної та навчальної літератури (мал. 2).

Окремо необхідно зупинитися на дослідженнях Бориса Шрамка, безпосередньо пов'язаними з розвитком уявлень про будівельну справу населення роменської культури. Мова йде про рештки житлово-господарської забудови, виявлені археологічною експедицією Харківського державного університету, що діяла впродовж

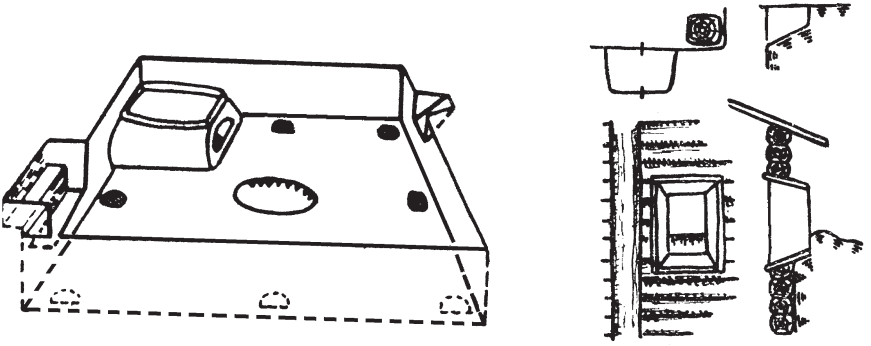

Мал. 3.
Деталі віконних прорізів з Донецького городища. Роменська культура. Кінець VIII – початок XI століття. За Борисом Шрамком [11; 435]

1950-х – 1960-х років під керівництвом цього дослідника [435, с. 319-321; 433, с. 300-306; 436, с.105-108]. Не дивлячись на те, що вивчені житлові будівлі мали «класичний» вигляд напівземлянкового житла, все ж у них було виявлено одну важливу деталь – решткиконних прорізів, зафіксовані в трьох випадках. Вони являли собою трапецієподібні вирізи в материкових стінках з приблизно однаковими розмірами – 0,65х0,75х0,45 м, що мали нахил до підлоги котловану (мал. 3). Подібні конструктивні особливості влаштування житлових будівель раніше не фіксувалися на городищах роменської культури і були винятковими для подальших розробок у питанні домобудівництва сіверян.

Важливим з погляду вивчення східнослов'янського житла на різних етапах його розвитку (починаючи з VII століття і до часів Київської Руси) стало ґрунтовне дослідження Павла Раппопорта. Поява цієї праці була зумовлена тим, що дослідник проаналізував значний обсяг фактичних матеріалів, накопичених у результаті археологічних досліджень поселень східних слов'ян. Ця джерельна база дозволила зробити більш аргументовані висновки й узагальнення щодо історичного розвитку східнослов'янського житла. Хоча в згаданій роботі головне місце належить матеріалам, що стосуються давньоруського житлобудування, проте доволі ґрунтовно й повно описано відомі на той час комплекси, пов'язані зі слов'янськими культурами, що передували часу утворення Київської Руси (в тому числі й роменської). Так лише до періоду VIII–X століть з території лісостепової смуги було віднесено чотириста п'ятдесят жител [344].

Розглядаючи житла VIII–X століть, Павло Раппопорт зробив висновки, що на всій території Східної Європи вони були доволі одноманітними, крім північної частини лісової смуги. Провідним типом серед них були напівземлянки, що в межах свого поширення мали приблизно однакову форму, розміри й глибину. Головною опалювальною спорудою була піч, розташована, як правило, навпроти входу й спрямована челюстями до нього. Житла були зорієнтовані за сторонами горизонту частіше стінами, а не кутами. Вхід здебільшого знаходився з півдня. У масиві жител зазначеного хронологічного етапу дослідник виділив кілька груп з певними відмінностями в конструкції.

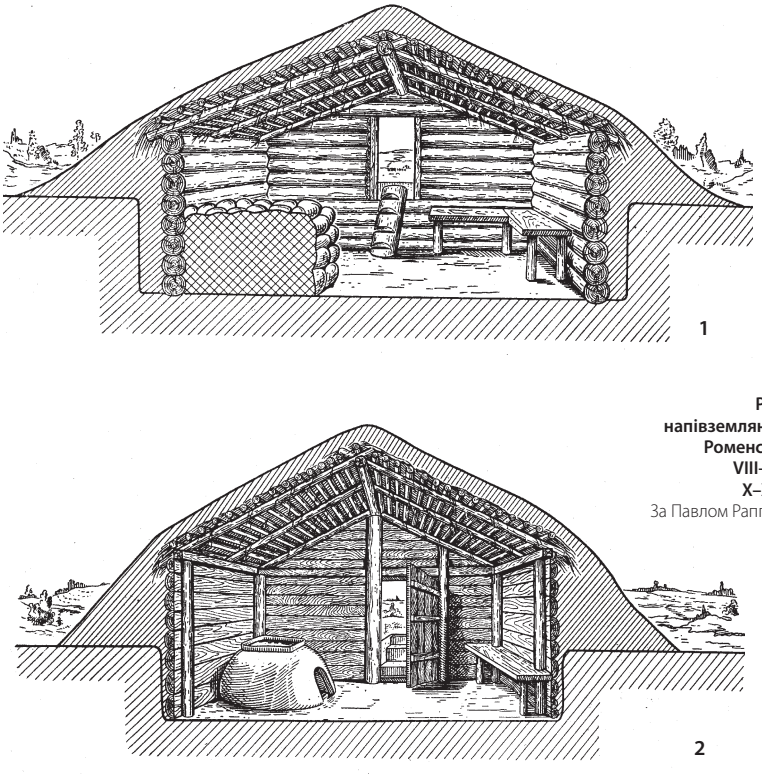

Мал. 4. **Реконструкція напівземлянкових жител. Роменська культура. VIII–X століття** (1), **X–XI століття** (2)**.** За Павлом Раппопортом [344]

Умовна межа між ними пролягала по Дніпру. У західному районі переважали зрубні будинки з печами-кам'янками, що продовжували, на думку Павла Раппопорта, традицію попереднього часу. На схід від Дніпра, в ареалі роменської та боршевської культур, була поширена стовпова конструкція стін, проте досить помітно різнилися опалювальні споруди. На території Лівобережжя середньої течії Дніпра використовувалися винятково прямокутні глиняні печі, а на території Подоння переважали печі-кам'янки.

На основі аналізу наявних на той час матеріалів дослідник здійснив спробу реконструкції зовнішнього й внутрішнього вигляду жител (мал. 4). Розглядаючи конструктивні особливості жител, Павло Раппопорт дійшов висновку, що при стовповій конструкції стіни

мали здійматися над рівнем котловану внаслідок збільшення висоти будівлі. Для утримання стін у вертикальному положенні дослідник припускав влаштування земляної підсипки по периметру будівлі [344, с. 132]. Запропонований варіант реконструкції був, безсумнівно, прогресивнішим і реалістичнішим за попередні, оскільки передбачав більший житловий простір, який у реконструкціях Івана Ляпушкіна був доволі *«тісним»*.

У контексті розвитку знань про слов'янське житло не можна залишити поза увагою рецензію Гурія Борисевича на згадану вище монографію Павла Раппопорта, критичні зауваження якої стосуються головним чином спірних питань з реконструкції житла та його типології [88, с. 282-288]. Наріжним каменем у відтворенні зовнішнього вигляду житла стало питання висоти приміщення. Аналізуючи існуючі варіанти реконструкцій, Гурій Борисевич дійшов до висновку, що модель, запропонована Павлом Раппопортом, не відповідає реальній. Справа в тому, що пересуватися всередині житла, не торкаючись конструкції даху, можливо було лише зігнувшись. Головним критерієм для визначення висоти приміщення, на думку вченого, є зріст людини, яка і створювала придатні для власної життєдіяльності умови. Що ж стосується конструкції даху, то не знайшло підтримки в Гурія Борисевича й припущення Павла Раппопорта про наявність земляного покриття. Аналіз процесу руйнування будівлі дозволив висловити здогад про те, що глиняний прошарок (який найчастіше ідентифікується як залишки даху) не є залишками покрівлі. Вірогіднішою, на думку Гурія Борисевича, є модель даху, яка передбачає застосування соломи й тесу з утепленою глиною стелею, свідоцтвом наявності чого може бути означений прошарок (мал. 5).

Іншим слабким місцем у запропонованих реконструкціях, на думку Гурія Борисевича, є конструкція стіни. Нагадаємо, що Павло Раппопорт схилявся до моделі утримання вертикальних стовпів, які було зафіксовано над поверхнею котловану за допомогою земляної підсипки. Для зведення стін напівземлянкового житла було запропоновано поєднання двох типів конструкцій: підпирання стінки на стовпах та зрубу [88, с. 284]. Не відкидалася й можливість

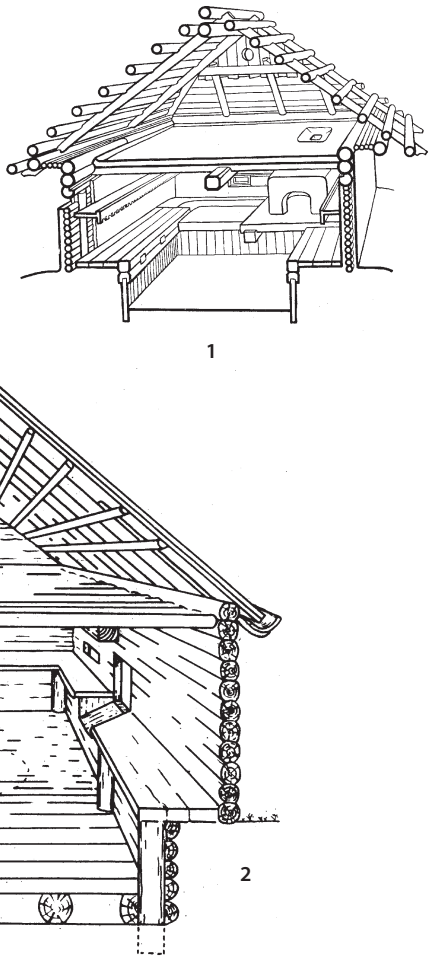

Мал. 5.
Реконструкція жител зі стінами, розміщеними за межами котлованів:
1 – землянка. Городище Слободка. Доба Руси. XII – початок XIII століття;
2 – житло «Г». Донецьке городище. Роменська культура. Кінець VIII – початок XI століття.
За Гурієм Борисевичем [283] (1), Олександром Дяченком [149] (2)

зведення стін на плетеному каркасі з глиняною обмазкою. Що ж стосується земляної підсипки, то, на думку Гурія Борисевича, її могли використовувати для відведення води.

Крім цього, було порушено питання про конструктивну різницю між влаштуванням основи для напівземлянки та наземного житла, оскільки в дослідженні Павла Раппопорта ці будівлі вважаються різними

конструктивними типами. Проте Гурій Борисевич поставив під сумнів факт такої значної різниці між цими типами жител, оскільки зруб як конструктивна система є цілком характерним не тільки для наземних, а й для напівземлянкових житлових будівель. Також не залишився поза увагою поділ жител на наземні й напівземлянкові, що, на думку вищезгаданого рецензента, є досить умовним. Для підтвердження цього він навів приклад з етнографії, коли наземне житло на підкліті перебудовувалося, внаслідок чого нижній поверх ставав житловим, і тоді, відповідно до загальноприйнятої археологічної типології, перед дослідниками поставала двоповерхова напівземлянка. У зв'язку з цим варто наголосити, що Гурій Борисевич неодноразово звертав увагу на необхідність враховувати призначення тієї чи іншої будівлі під час реконструкції, адже подекуди за землянки приймали різноманітні льохи наземних жител [89, с. 48; 137, с. 119].

Викликав заперечення в Гурія Борисевича й факт появи на південних і західних територіях Руси жител на підклітах лише у XII–XIII століттях, тоді як на північних територіях вони відомі вже з X століття.

Загалом, розглянуті вище дослідження Павла Раппопорта й Гурія Борисевича стали вихідною точкою для вивчення житлобудування окремих археологічних культур і, зокрема, роменської. Положення, висловлені на сторінках їхніх праць, фактично стали хрестоматійними й позначили можливі шляхи для подальших реконструкцій житлових будівель східних слов'ян на різних етапах їхнього історичного розвитку, а також для окремих регіонів розселення.

У подальшому спроби реконструкції зовнішнього вигляду роменського житла розвивалися у двох напрямках. Одна група дослідників виступала за розташування стін, впущених у котлован, інші науковці обстоювали ідею винесення їх за його межі.

Найбільш послідовним прихильником гіпотези про переважання напівземлянкових жител на Лівобережжі є Світлана Юренко. Вона виклала основні її положення в дослідженні, присвяченому проблемі розвитку житлобудування слов'янського населення Лівобережної України у VIII–X століттях [446, с. 34-47]. Розглядаючи питання домобудівництва літописних сіверян, дослідниця проаналізувала матеріали ста сорока п'яти житлових споруд і виділила з-поміж них

два типи конструкцій – зрубні й стовпові. Останній тип поділяється ще на три підтипи: з горизонтальним облицюванням стін деревом, з облицюванням стін лозою та з ґрунтовими стінами. Наголошено на переважанні стовпової конструкції, що, у свою чергу, пояснюється природно-географічними явищами: для лісової смуги характерним був зруб, а для лісостепу та півдня – стовпові й кам'яні споруди, межа між якими зберігалася від доби раннього заліза й до пізнього середньовіччя.

Що ж стосується землянок, то такі об'єкти трапляються нечасто. Схожа ситуація склалася й з фіксацією залишків зрубних конструкцій, появу яких дослідниця пов'язала з прогресом у домобудівництві або ж із дією природних чинників [446, с. 44].

Конструкцію даху Світлана Юренко передбачала двосхилу. Його перекривали соломою або землею. Долівка залишалася материковою; лише у випадках, коли котлован був влаштований у піску, використовували глиняну підмазку. Стосовно опалювальних споруд, для жител Дніпровського Лівобережжя на зазначеному хронологічному етапі констатовано переважання печей, вирізаних у материковому останці або споруджених із принесеної глини. Піч мала прямокутну або наближену до квадратної форму. Її розташовували здебільшого в північному кутку оселі. В окремих випадках опалювальними спорудами виступали вогнища [446, с. 38-43].

Серед деталей інтер'єру дослідниця виділила материкові виступи вздовж стін, які вирізали в останцях і, можливо, обшивали деревом. Їх наявність або відсутність, на думку Світлани Юренко, залежала від природних умов (характер материка). Щодо функціонального призначення таких виступів, то вона розглянула два можливі шляхи використання подібних деталей облаштування внутрішнього простору житла: а) материкові виступи слугували для певних виробничих потреб; б) складали основу вмеблювання [446, с. 43-44].

Іншу версію влаштування стін у котловані відстоював Олександр Дяченко, який дещо розвинув варіант реконструкції, запропонований Гурієм Борисевичем. У результаті нової інтерпретації житлових споруд Донецького городища автор запропонував реконструкцію зовнішнього й внутрішнього вигляду роменської напівземлянки, яка

була дещо відмінною від усталених реконструкцій Івана Ляпушкіна та Павла Раппопорта [241, с. 201-205; 344, с. 158-159, рис. 58, 59] (мал. 5). Головними деталями, які дозволили по-новому підійти до вирішення спірних моментів, стали залишки згадуваних вище віконних отворів, зафіксовані під час розкопок городища Борисом Шрамком [435, с. 301]. Олександр Дяченко дійшов до висновку, що стіни такого житла здіймалися над поверхнею, оскільки традиційна техніка слов'янського домобудівництва передбачала врубування вікна в стіну. Наявність значної відстані між нижньою частиною вікон і краями котловану дозволила досліднику вбачати в ньому зруб, винесений за межі заглибленої частини [149, с. 37-43].

Подібної позиції щодо реконструкції роменського житла дотримується й Олександр Григор'єв. Він запропонував дещо відмінний від загальноприйнятого варіант реконструкції, спираючись на аналіз решток близько трьохсот споруд [127]. Головна відмінність його побудов полягає в тому, що він звернув увагу на еволюційний розвиток роменського житла (мал. 6). Такому підходу до інтерпретації житлобудування сіверян у значній мірі посприяли матеріали, здобуті під час досліджень Великого Горнальського городища та стратиграфічні спостереження, які дозволили виділити кілька хронологічних етапів у існуванні городища.

Для початкового етапу розвитку культури літописних сіверян дослідник вважає характерними невеликі за своєю площею житла, заглиблені в ґрунт, без внутрішньої обшивки стін. Дах жител спирався на спеціальні стовпи. Опалювальною спорудою була піч, влаштована у вигляді підбою в одній зі стінок або ж на материковому останці, рідше – піч-кам'янка [127, с. 80-81].

У подальшому розвиток роменського житла йшов, на думку дослідника, у двох напрямах, але в обох випадках принципову роль відігравала зрубна конструкція як основний будівельний прийом. Перший напрям характерний наявністю зрубу, впущеного на дно котловану. Застосування такого конструктивного прийому мало наслідком зміни конструкції даху. Подальший же розвиток цього варіанта будівництва призвів би до зниження ролі котловану, що, у свою чергу, – до появи вже наземних зрубних жител [127, с. 82-88] (мал. 7:1).

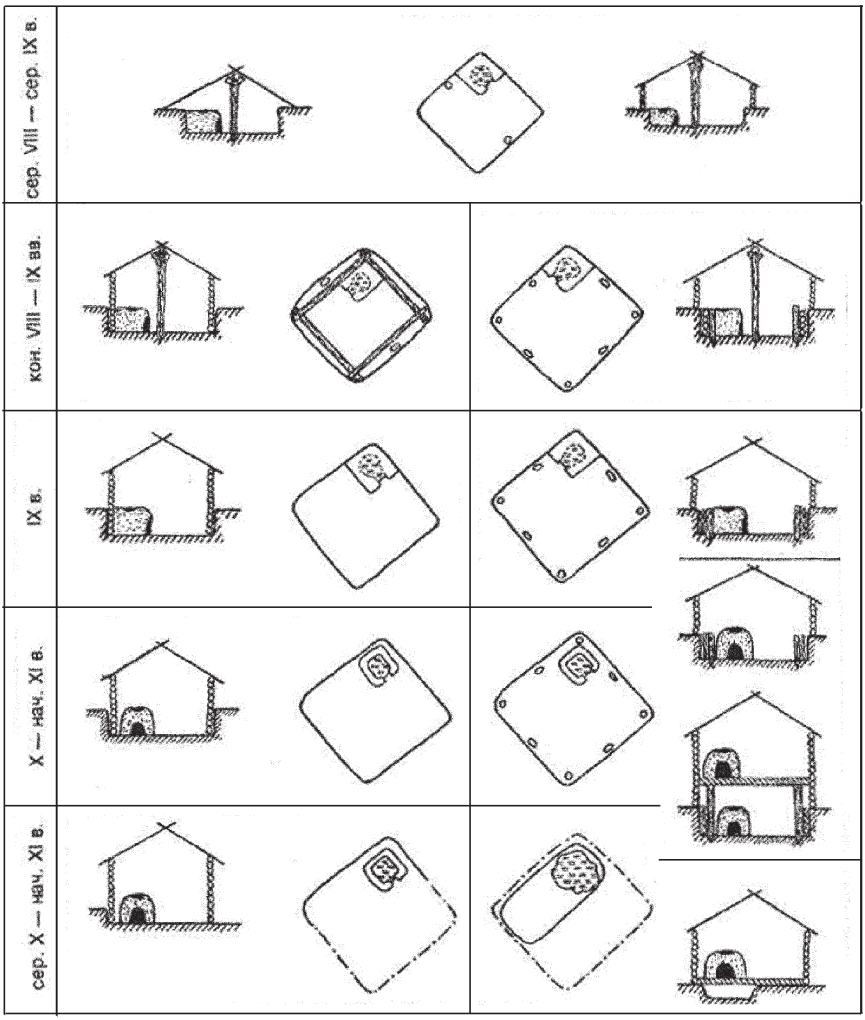

Мал. 6.
Схема розвитку жител роменської культури.
Кінець VIII – початок XI століття. За Олександром Григор'євим [127]

Другий напрямок розвитку роменського житла характерний зведенням будівель із винесенням зрубу за межі котловану. Такий прийом призвів до появи в сіверян двоповерхових жител, де на

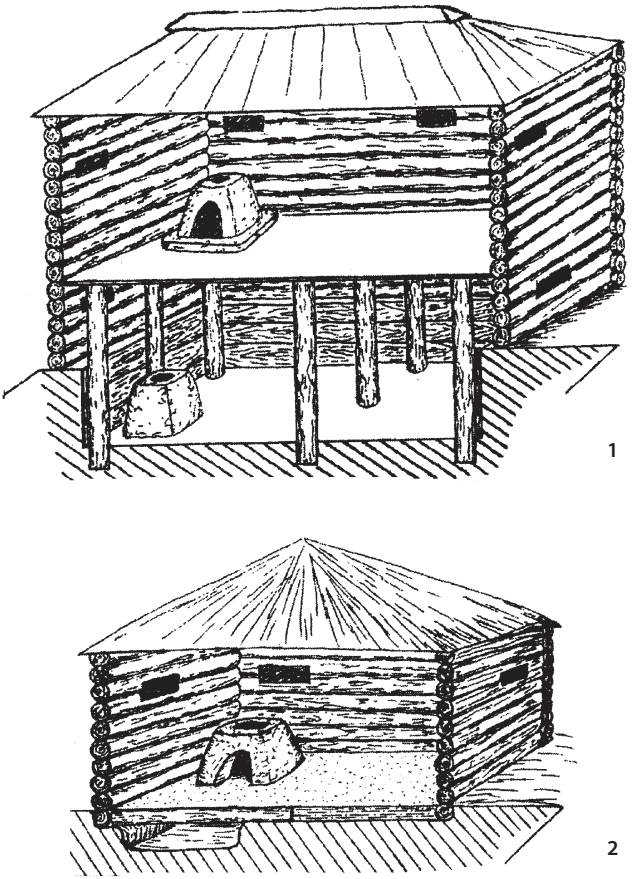

Мал. 7. **Житлові будівлі з поселення Горбове** (1) **та Тазово-V** (2)**. Роменська культура. Кінець VIII – початок XI століття** За Олександром Григор'євим [127]

початковому етапі існування верхній поверх не опалювався, а лише згодом був облаштований піччю (мал. 7:2). З опануванням другого, наземного поверху, роль заглибленої частини зменшувалася, внаслідок чого з'явилися господарські підкліти [127, с. 90-100]. Виникнення *«двоповерхових»* будинків припало на середину – другу половину X століття [127, с. 99-100; мал. 36]. Проте Олександр Григор'єв, відзначаючи тенденції поступового переходу до наземного житла, не зміг надати беззаперечні докази такої еволюції серед роменських старожитностей [127, с. 100].

У своїй роботі Олександр Григор'єв розглядав і розвиток печей на різних етапах існування культури. До раннього типу I він відніс печі, вирізані в природному або штучному глиняному масиві; більш пізні печі типу II зроблено з глини, руди, каміння та інших матеріалів. Перехід від одного типу печей до іншого припав, на думку автора, на межу IX–X – першу чверть X століття.

Описані вище шляхи розвитку домобудування, на переконання Олександра Григор'єва, ще в IX столітті призвели до переважання зрубної конструкції над каркасно-стовповою та відриву життєвого простору житла від материкових стінок котловану, а це, у свою чергу, створило умови для виникнення нового типу печей, не пов'язаних з материковими стінками. Проведений аналіз житлобудування дозволив прослідкувати розвиток роменського житла в часі, зокрема виявити взаємозв'язки між типами печей і котлованів. Щодо останніх, вдалося простежити тенденцію до збільшення площ у процесі розвитку житлобудівних навичок носіїв роменської археологічної культури.

Наступною працею, де розглянуто розвиток житла східних слов'ян, є дисертаційне дослідження Віктора Ковалевського, в якому зібрано й проаналізовано значний масив фактичних матеріалів [194]. Це більше ніж 550 житлових будівель з 95 пам'яток волинцевської, роменської та боршевської культур з широкої території Дніпро-Донського межиріччя. На основі їх аналізу автор погодився з висновками своїх попередників щодо переважання каркасно-стовпової конструкції над зрубною (мал. 8:1). Дослідник виділив кілька варіантів обличкування таких стін: плахи закладали в пази стовпів, розташовували між стовпами й стінами та кріпили до стовпів зсередини. Не відкидає дослідник і затискний метод. Перший варіант вважається характерним для лісостепового Подоння. Обшивку стін підтримували стовпи-стояки, кількість яких, на думку дослідника, цілком залежала від розмірів будівлі. Зафіксовано наявність здвоєних стовпових ям, частіше – посередині стін, а не в кутках. Також дослідник з'ясував, що такі стовпи є характерними для будівель роменської та боршевської археологічних культур. Зрубну конструкцію зафіксовано на значно меншій кількості пам'яток без певної закономірності в територіальному розташуванні. Вона характерна для пізніх

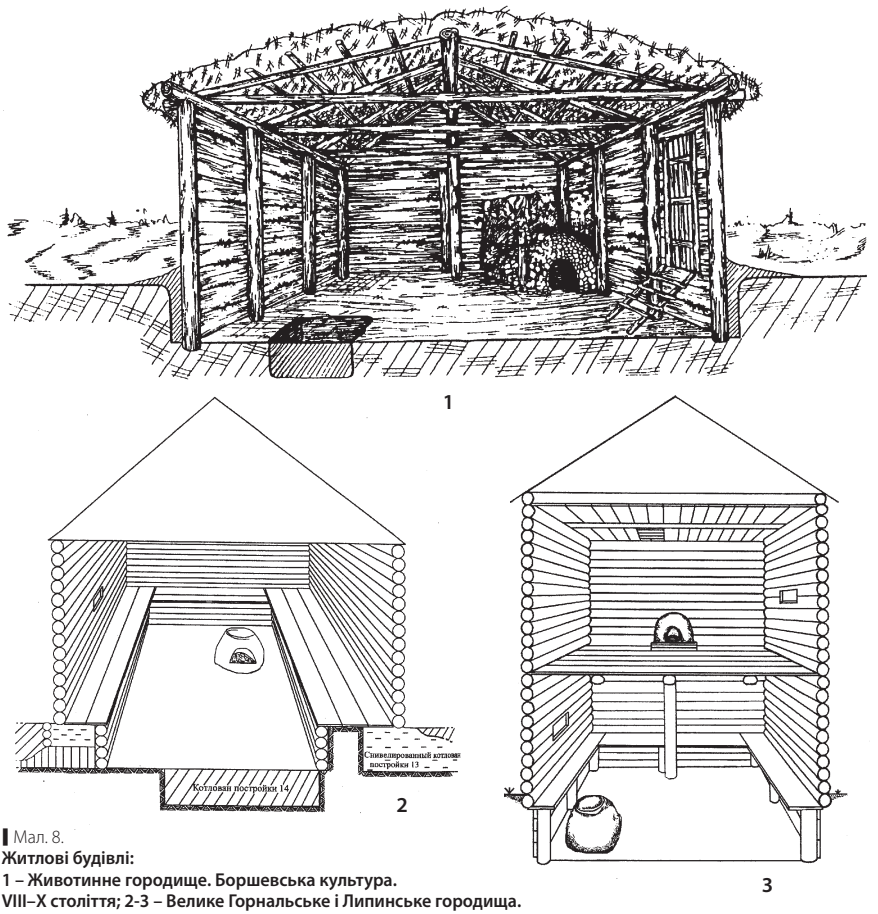

1

2

3

Мал. 8.
Житлові будівлі:
1 – Животинне городище. Боршевська культура.
VIII–X століття; 2-3 – Велике Горнальське і Липинське городища.
Роменська культура. Кінець VIII – початок XI століття.
За Віктором Ковалевським [191] (1), Ольгою Єнуковою [157] (2, 3)

етапів існування вищезгаданих культур, у той час як на поселеннях волинцевської культури такі житла зустрічаються на ранньому й розвиненому етапах [194, с. 12-15].

Не дивлячись на значний обсяг робіт, пророблених дослідником, усе ж залишилася нез'ясованою низка невирішених спірних питань. Передовсім, викликає сумніви сам підхід автора до хронології пам'яток. Він виглядає дещо узагальненим – VIII – перша половина XI століття

(а розглянуто три археологічні культури – волинцевська, роменська й боршевська) [194, с. 6]. Але ж відомо, що принаймні одна роменська культура має кілька етапів свого розвитку, на яких добре зафіксувалися зміни в домобудівництві, не кажучи вже про те, що в різних частинах хронологія її існування не є універсальною. Не до кінця зрозумілими є й етнографічні особливості окремих груп слов'янського населення, які автор намагався виокремити на основі аналізу опалювальних пристроїв. Для такої великої території, як Дніпро-Донське лісостепове межиріччя, Віктор Ковалевський виділив як єдиний тип опалювальних пристроїв лише печі, зовсім не врахувавши наявність у житлах вогнищ [194, с. 15-17]. Не зовсім коректним є й віднесення форм стовпових ямок до етновизначальних рис. За Віктором Ковалевським, видовжені стовпи притаманні сіверянам і в'ятичам [194, с. 14]. Насамкінець, дослідник заперечив закономірності розміщення жител у межах одного поселення [194, с. 21], хоча на території, означеній у роботі, є пам'ятки, де все ж фіксуються засади певного планування.

Своєрідне бачення розвитку роменського житла запропонував Олександр Узянов. Спираючись на матеріали, отримані в процесі багаторічних досліджень на городищі Переверзєво-2, вчений запропонував еволюційну схему розвитку житла сіверян. Для першого етапу (кінець IX – початок X століття) характерними були наближені до квадратної форми напівземлянки з печами-кам'янками або глинобитними печами. Житла другого етапу (середина – кінець X століття) – наземні будинки стовпової конструкції з підклітами, дерев'яними підлогами й глинобитними чи кам'яними печами [414, с. 93; 413, с. 75-76; 183, с. 199-200].

Не залишив поза увагою питання домобудівництва носіїв роменської культури і Володимир Єнуков [154, с.104-120]. Розглядаючи історію та матеріальну культуру Посейм'я, він погодився з лінією розвитку житла, запропонованою Олександром Григор'євим, та підтримав тезу щодо переважання зрубної техніки зведення стін над каркасно-стовповою. Не викликав у нього заперечень і факт появи на фінальній стадії існування роменської культури двоповерхових будівель [154, с.112]. Проте автор піддав критиці деякі хронологічні маркери, запропоновані Олександром Григор'євим. Це стосується,

передовсім, печей – одного з основних критеріїв для розгляду змін у домобудівництві. Володимир Єнуков зауважив, що *«...сложно провести грань между печью, вырезанной в «искусственном» масиве, или «сконструированной» из глины»* [154, с. 112]. Проте загальний напрямок розвитку опалювальних споруд, запропонований Олександром Григор'євим, на думку Володимира Єнукова, можна вважати правильним. Випадки використання на пізньому етапі останців для зведення печей він розглядає як прояв певного *«запізнення»* в процесі відмирання архаїчних традицій у житлобудуванні сіверян [154, с.113-120].

Домобудівництву населення Посейм'я присвячено окреме дисертаційне дослідження Ольги Єнукової, яке побачило світ у вигляді монографії, де розглянуто житлове будівництво населення межиріччя Сейму і Псла в IX–XIII століттях [157]. Дослідниця у своїх побудовах використала, головним чином, матеріали з розкопок Горнальського городища. У результаті проведеного аналізу, Ольга Єнукова визначила переважання у сіверян Посейм'я заглиблених жител зрубної конструкції (мал. 8:2-3; 9). Вона виділила три типи личкування внутрішніх стін котлованів, що використовувалися будівельниками під час зведення зрубних стін поза їх межами [157, с. 51-57]. Такий метод дослідження житлобудування на регіональному рівні є більш доцільним за той, яким скористався Віктор Ковалевський, фактично зробивши лише узагальнення щодо жител у Дніпро-Донському межиріччі. Ольга Єнукова ж досить повно розглянула домобудівну практику сіверян Посейм'я й простежила її зв'язок з давньоруською традицією. Такий *«регіональний»* шлях виявився перспективнішим, оскільки дозволив детальніше обробити наявні археологічні матеріали, а також виявити локальні закономірності в розвитку сіверянського житла, яке за своєї, на перший погляд, одноманітності все ж мало певні особливості.

Таким чином, у сучасній історіографії можна виділити дві групи поглядів на шляхи розвитку житла роменської культури: перша передбачає наявність напівземлянкових, одноярусних жител зі стінами, впущеними в котлован, переважно каркасно-стовпової, інколи – зрубної конструкції (Павло Раппопорт, Олег Сухобоков,

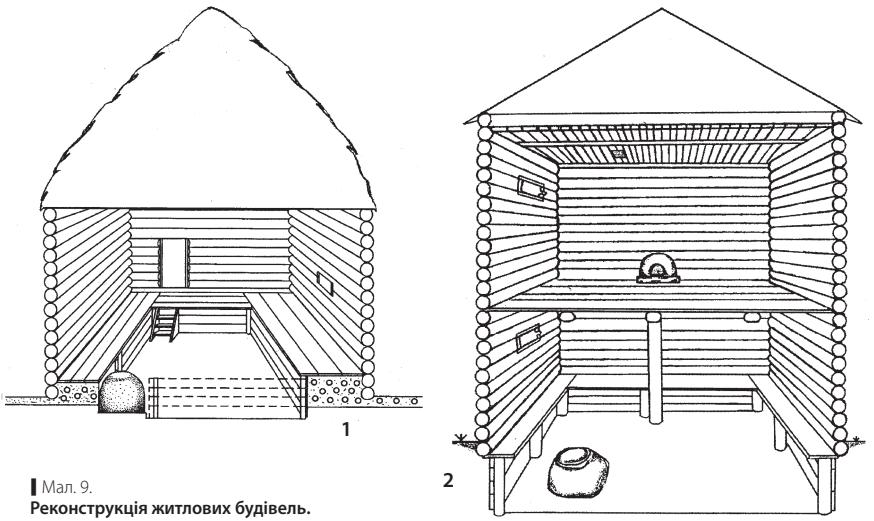

Мал. 9.
Реконструкція житлових будівель. Роменська культура. Кінець VIII – початок XI століття. За Ольгою Єнуковою [157]

Світлана Юренко, Віктор Ковалевський); друга обстоює домінування будівель (з одним або ж кількома ярусами) зі стінами, винесеними за межі котловану й зведеними в зрубній, інколи – каркасно-стовповій техніці (Гурій Борисевич, Олександр Григор'єв, Олександр Дяченко, Володимир Єнуков, Ольга Єнукова).

Із застосуванням нових підходів до обробки матеріалів перспективним для з'ясування конструктивних особливостей житла є розгляд еволюції його компонентів у процесі розвитку культури. На сучасному етапі досліджень, не дивлячись на значну розробку проблематики, усе ще залишається чимало нез'ясованих питань, зокрема тих, що стосуються походження й розвитку конструкції житла, появи двоярусних будівель, місця житла в системі поселенських структур роменської культури та ін. Перспективним залишається проведення досліджень жител на регіональному рівні, що в майбутньому дасть можливість створити узагальнюючі праці з реконструкції історичних процесів, які відбувалися на території проживання літописних сіверян.

На тлі успіхів, пов'язаних з дослідженням жител роменської культури, вивчення інших категорій архітектурних об'єктів проходило повільніше. Це, зокрема, стосується фортифікації, а також споруд, пов'язаних з економічною діяльністю (господарських і побутових, ремісничих і виробничих).

Вивчення фортифікаційного будівництва сіверян, не дивлячись на поважний вік дослідження роменської культури, усе ще є незавершеним. Розвиток уявлень про цей аспект будівельної справи відбувався повільно, хоча ще Микола Макаренко робив спроби вивчення оборонних споруд на городищі Монастирище в 1901, 1906 та 1924 роках [251, рис. 28; 250]. Не дивлячись на те, що до цього питання в тій чи іншій мірі зверталися у своїх роботах Олег Сухобоков, Олександр Григор'єв, Володимир Єнуков та Юрій Моргунов, спеціальне дослідження, присвячене цій проблематиці, відсутнє. Власне, розробки означених дослідників і сформували гіпотези щодо фортифікаційного будівництва сіверян. Розбіжності між ними зводилися до техніки, яку використовували давні майстри. Згідно з першою гіпотезою, вони застосовували частокіл або ж каркасно-стовпові конструкції, розміщені на земляних валах; за другою – *«роменці»* зводили також зрубні стіни.

Послідовним прихильником першої гіпотези можна вважати Олега Сухобокова. На його думку, сіверяни використовували для своїх укріплень стіни, розміщені на валах (Донецьке городище) або ж ні (Опішнянське городище) [390, с. 62; 377, с. 135, 140]. Їх особливістю була стовпова конструкція, коли горизонтальні дерев'яні колоди закріплювали вертикальними стовпами, а простір між ними забутовували землею (глиною). Описаний варіант укріплень Олег Сухобоков вважав найбільш характерним для населення роменської культури, у той час як використання зрубних конструкцій на укріпленнях Лівобережжя пов'язувалося вже з давньоруським етапом історії цих земель.

Проте ідею про зведення зрубних стін ще сіверянами висловив Андрій Куза після досліджень Горнальського городища [223, с. 168]. Укріплення зі зрубних стін було реконструйовано й для городищ донських слов'ян, культурно близьких до *«роменців»* [271, с. 135, рис. 49; 272, с. 62-66] (мал. 10:1). Цю тезу в подальшому розвинув

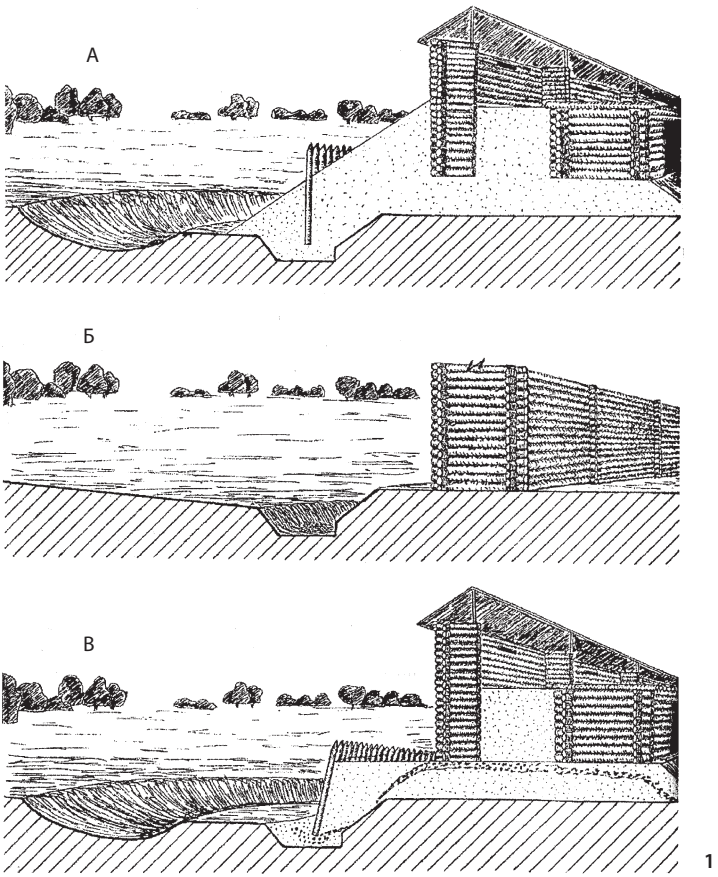

Мал. 10.
Реконструкція укріплень на внутрішньому валу городища Титчиха (1) **та варіант реконструкції укріплень Великого Горнальського городища** (2)**. Роменська культура. Кінець VIII – початок XI століття.** За А. Москаленко та Павлом Раппопортом [271] (1:а); Олександром Григор'євим [127] (1:б; 2)

у своїх дослідженнях Олександр Григор'єв. Він вважав, що сіверяни застосовували кілька технічних прийомів у зведенні оборонних стін і, таким чином, роменські дерево-земляні укріплення розподілив на два основні типи: стовпові та зрубні. Виразні рештки зрубних конструкцій виявлено на таких пам'ятках, як Хитці, Горбове, Велике Горнальське городище [127, с. 64-65] (мал. 10:2). У подальшому роменські укріплення, на думку дослідника, розвивалися від простих, розташованих з напільного боку конструкцій, до більш складних, що розміщувалися вже по периметру майданчика городища [127, с. 71].

Своєрідне бачення роменської фортифікації на прикладі городищ Посейм'я запропонував Володимир Єнуков. На його думку, провідним фортифікаційним прийомом для зведення стін був частокіл, а саме – *«косий острог»* [154, с. 76, 82-83]. Суть цього прийому полягала в тому, що вертикальні колоди частоколу з проробленими в них бійницями були дещо нахиленими в бік майданчика городища. Спиралася така конструкція на вал. Її підтримував спеціальний поміст (мал. 11:1). У такий спосіб реконструйовано укріплення на Ратському, Великому Горнальському, Шуклинському та інших городищах, що дало змогу припускати традиційність таких укріплень у роменський час винятково

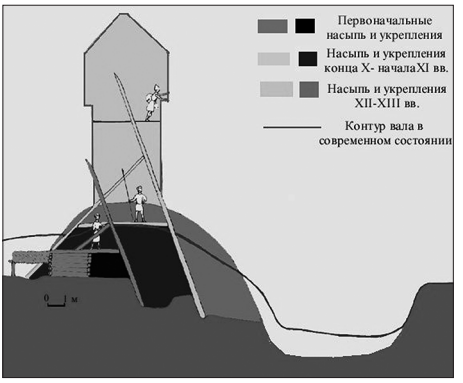

1

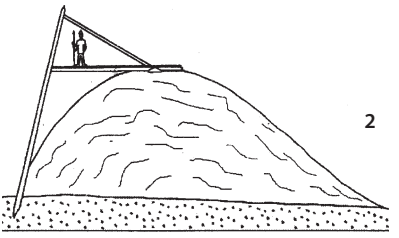

2

Мал. 11.
Реконструкція укріплень типу *«косий острог»*:
1 – Капистичі. Роменська культура. Кінець X – початок XI століття; доба Руси. XII–X століття;
2 – Ратське городище. Роменська культура. Кінець VIII – початок XI століття.
За Олександром Зоріним [173] (1), Володимиром Єнуковим [154] (2)

для території *«семичів»* [154, с. 82]. Такий конструктивний прийом реконструйовано й для городища Капистичі [173, с. 371-380] (мал. 11:2).

Проте використання сіверянами укріплень типу *«косий острог»* викликало заперечення в Юрія Моргунова [268, с. 35-44; 265, с. 266-277]. Детально проаналізувавши стратиграфію оборонних споруд (валів), на яких передбачалося зведення укріплень такого типу (Горналь, Рать, Капистичі), дослідник дійшов висновку, що *«косий острог»* сіверяни не споруджували. Причин для цього було кілька. По-перше, таке влаштування укріплень спричиняло відскакування (рикошету) гарматних ядер, чому сприяв нахил стіни, а отже, використання захисних функцій такого укріплення за тогочасних методів ведення облоги не проявлялося повною мірою. По-друге, конструктивне вирішення *«косого острогу»* передбачало насипку потужного валу для опори однорядної стіни з розколотих колод та використання цього ж валу для створення конструкції настилу бойового ходу. Але на досліджених городищах рештки валів швидше є свідченнями різночасових будівельних робіт, аніж одночасного зведення такого валу [265, с. 274-276]. Отже, використання сіверянами укріплень типу *«косий острог»* не можна вважати доведеним, а за цілим комплексом ознак взагалі видається недоцільним застосування таких укріплень у X столітті, тож це питання залишається остаточно не з'ясованим [153, с. 89-101].

Наостанок варто згадати й гіпотезу Дениса Гречка та Геннадія Свистуна, сформульовану після досліджень на городищі поблизу села Водяне. Згідно з нею, земляний вал укріплювали від руйнування шляхом обпалення його ядра, коли на розпечений прошарок попелу й деревного вугілля вкладали пісок чи глину, додатково змочуючи водою. Подібна техніка, на думку дослідників, широко застосовувалася в басейні Сіверського Дінця за часів раннього заліза, а її поява в середньовіччі зумовлена подібними природно-кліматичними умовами та близьким рівнем розвитку виробничих сил у *«роменців»* та населення попередньої культури [117, с. 113-114]. Однак використання таких технологічних схем на досліджених роменських городищах на практиці не виявлено, до того ж питання появи обпаленої глини у валах скіфських городищ є дискусійним [433, с. 191; 363, с. 133].

Огляд вищезгаданих гіпотез щодо фортифікаційного будівництва сіверян дозволяє виокремити принаймні дві з них. Згідно з першою, сіверяни використовували для своїх укріплень стовпові й каркасно-стовпові конструкції, а відповідно до другої – ще й зрубні.

На відміну від фортифікаційних та житлових об'єктів, значно менше уваги дослідники приділяли спорудам, пов'язаним з економічною діяльністю, що неодмінно фіксувалися під час досліджень того чи іншого поселення роменської культури. Їх охарактеризовано лише в загальних рисах [390, с. 71].

Поширеною категорією господарських об'єктів були ями різних форм та конфігурацій, розташовані за межами жител. Господарські ями дослідники розподіляють на дві групи: до першої зараховують ті, які використовувалися для зберігання зернових, до другої – всі інші.

Найбільш дискусійним в історіографії виявилося виокремлення із загалу зазначених ям саме зернових. Спираючись на матеріали з розкопок городища Новотроїцького, Іван Ляпушкін висловив здогад про більш широке використання дзвоноподібних ям, у заповненні яких виявлено різні побутові відходи, значно рідше – зерно [241, с. 205-207]. Окрім цього, дослідник припускав, що до зернових належали також і ями з вертикальними стінками, які втратили з часом свою початкову, дзвоноподібну форму [242, с. 233]. Винятково зернову спеціалізацію таких ям обстоює Олександр Григор'єв. Спираючись на стратиграфічні спостереження під час розкопок поселення поблизу села Горбове, він з'ясував, що зернові ями не функціонували одночасно, і до припинення життя на тому чи іншому поселенні значну їх частину використовували в якості сміттєвих [127, с. 102-103]. Дослідник дійшов до такого висновоку: всі дзвоноподібні ями передовсім використовувалися для зберігання зерна, і лише їх можна з упевненістю вважати житніми [127, с. 104]. Водночас значна кількість господарських ям не піддається чіткій інтерпретації [127, с. 106].

Щодо конструктивних особливостей таких об'єктів, більшість дослідників погоджується з думкою Івана Ляпушкіна про влаштування над деяким з них легких шатрових навісів [241, с. 207; 386, с. 46] (мал. 12:1). Також у ямах зафіксовано сліди глиняної обмазки стін та неглибокі стовпові ямки – сліди влаштування драбини.

1

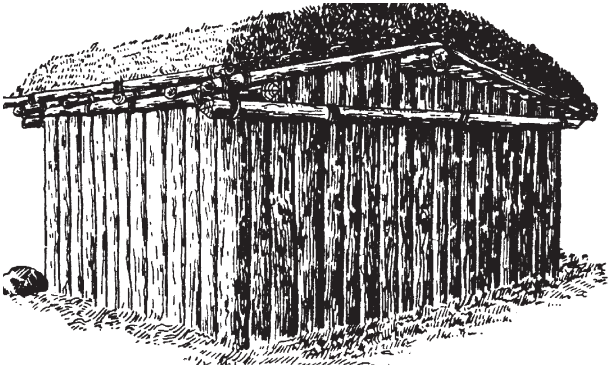

2

Мал. 12.
Реконструкція господарських споруд за матеріалами Новотроїцького городища. Роменська культура. Кінець VIII – початок XI століття.
За Іваном Ляпушкіним [241]

Господарські споруди роменської культури відомі в незначній кількості, на відміну від аналогічних об'єктів давньоруського часу [115, с. 59-71; 112, с. 103-106], а отже, і менш вивчені [127, с. 107]. Дослідники виділяють заглиблені й наземні споруди, зі стінами, зведеними каркасно-стовповою технікою [241, с. 209] (мал. 12:2).

Недостатньо вивченими залишаються ремісничі виробничі будівлі. До таких належать окремо розташовані печі (тепло-технічні споруди), частину з яких використовували для випалювання кераміки. Прикладом цього є піч з Донецького городища. Борис Шрамко, спираючись на отримані під час розкопок матеріали, саме так визначив її функції [11, арк. 15-16]. Не відкидаючи такого цільового призначення окремо розташованих печей, Олександр Григор'єв припустив, що не всі з них використовували винятково для випалювання кераміки. Деякі

могли бути літніми надвірними печами, розташованими під легким навісом [127, с. 108].

Ремісничі комплекси, пов'язані з металообробною справою, аналізував Володимир Колода [213, с. 164-165]. На його думку, населення роменської культури використовувало сиродутний спосіб отримання заліза в печах. Відомості про їхню конструкцію вкрай уривчасті. Наприклад, на городищі Битиця-II до таких приміщень належить житло №1, а конструкції залізоробних споруд на городищах Гочево та Коробові Хутори лишаються нез'ясованими. На думку Володимира Колоди, вони були наземними [213, с. 45]. У матеріалах городища Новотроїцького виявлено рештки бронзоливарного виробництва (житла №18 та №40). У науковій літературі їх інтерпретовано як споруди, пов'язані з чорною металургією [100, с. 28, 53]. Володимир Колода зауважив, що таке припущення безпідставне [213, с. 45]. Окрім цього, останнім часом з'явилася нова інтерпретація комплексів з Монастирища, запропонована Олексієм Комаром. Мова йде про частину житлових об'єктів, досліджених Миколою Макаренком та Олегом Сухобоковим, які, на думку Олексія Комара, слід зараховувати до категорії виробничих об'єктів, пов'язаних з металургійною справою, з огляду на їх конструктивні особливості, що стосуються виробничого процесу [218, с. 87-99].

Отже, згадані праці, в яких у тій чи іншій мірі проаналізовано рештки споруд роменської культури, наштовхують на висновок, що будівельну справу літописних сіверян комплексно не розглянуто. Охарактеризовано лише певні категорії будівель, серед яких найбільш дослідженими є житла. Тому видається можливим підійти до розгляду питання рівня будівельної майстерності більш широко, залучивши до цього всю сукупність відомостей про житлові й нежитлові споруди.

1.2. ДЖЕРЕЛЬНА БАЗА

Джерела для вивчення будівельної справи сіверян розподіляються на три групи – археологічні, етнографічні й писемні. Переважну більшість інформації з цього питання отримано в результаті археологічних досліджень, проведених у межах Дніпровського Лівобережжя. Етнографічні й писемні дані підтверджують археологічні, створюючи цілісну картину з обраної проблематики.

1.2.1. Археологічні джерела

Накопичення джерельної бази про будівельну справу сіверян відбувалося в процесі археологічного вивчення пам'яток цього літописного плем'я. Вперше будівельні рештки роменської культури виявив і дослідив Микола Макаренко на початку XX століття. Мова йде про розкопки городища в урочищі Монастирище поблизу міста Ромни. Вивчення пам'ятки тривало з перервами впродовж шести польових сезонів, але важливість здобутих дослідником матеріалів для подальшого вивчення слов'янських старожитностей Лівобережжя важко переоцінити. Під час цих розкопок було виявлено десять жител, з яких сім досліджено повністю [251, с. 55-88; 250, с. 8-22] (мал. 13:1). Учений зафіксував житлові будівлі й під час досліджень на городищі Башта поблизу села Басівка [251, с. 55-88]. Там вивчено три будівлі. Ще одне житло досліджено неподалік Шумська [251, с. 55-88], оборонні споруди – на городищі Монастирище [251, с. 58]. Дослідник визначив важливі елементи матеріальної культури, а саме: типи жител та особливості гончарного матеріалу виявлених пам'яток. Зроблено перші висновки щодо характеру й влаштування житлових приміщень, топографії городищ та господарської діяльності давнього населення [250, с. 8-22]. Не дивлячись на значні успіхи у вивченні пам'яток ранніх слов'ян, для дослідника відкритим залишалося питання хронології виявлених старожитностей: Микола Макаренко датував ці пам'ятки як IX–X століттями, так і VI–VIII [250, с. 23].

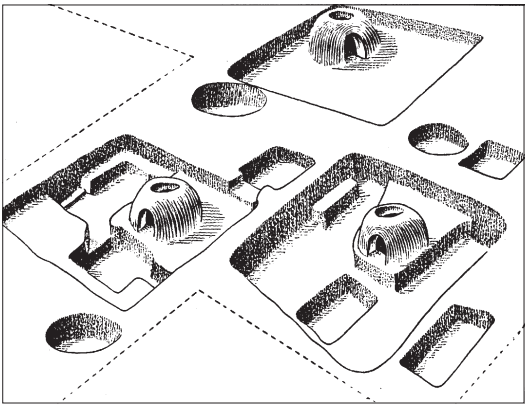

1

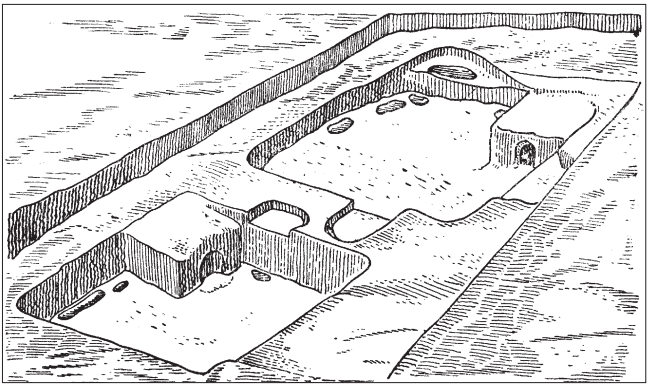

2

Мал. 13.
Житлові споруди.
Городище Монастирище (1) **,**
Городище Зарічне (2)**.**
Роменська культура.
Кінець VIII – початок XI століття.
За Миколою Макаренком [250] (1),
Петром Третьяковим [404] (2)

Житлові й господарські будівлі, а також укріплення роменської культури виявлено під час дослідження Гочевського археологічного комплексу. Тамтешні житла представлено наземними зрубними будинками, стіни яких обмазано глиною. Печі складалися з каміння, глиняних вальків та глини [440, с. 143; 183, с. 137].

У передвоєнні роки вивчення роменських пам'яток не мало масштабного характеру. У цей час значні роботи проведено на р. Дон та в середній течії Десни [161, с. 5-9; 236, с. 99; 355, с. 15]. У басейні Сіверського Дінця було розкопано селище, що прилягало до Донецького городища [420, с. 5-10]. Проте на кінець 1930-х років припало пожвавлення досліджень слов'янських,

у тому числі й роменських, пам'яток на Лівобережжі. Було створено Слов'янську (Дніпровську) експедицію Інституту історії матеріальної культури АН СРСР під керівництвом Петра Третьякова, що працювала в Поворсклі. Метою експедиції було з'ясувати наявність пам'яток слов'янської доби в цьому регіоні [408; 403]. Під час робіт було обстежено городища роменського й давньоруського часу поблизу міста Охтирки, сіл Зарічне, Журавне та Куземин Охтирського району Сумської області. На городищі Зарічне-І було розкопано дві житлові будівлі (мал. 13:2) та групу господарських ям з доволі незвичним набором предметів, який складався з п'яти ліплених горщиків, тридцяти восьми астрагалів та чотирьох кістяних вістер. На території пам'ятки було досліджено два жіночих поховання, а також два кургани (№1, 2) на прилеглому могильнику [403, с. 123-140].

Вивчення роменських старожитностей у межах Середнього Подесення проводила комплексна Деснинська експедиція Інституту історії матеріальної культури АН СРСР та Інституту археології Академії наук УРСР під керівництвом Миколи Воєводського [447, с. 28].

У післявоєнні роки спостерігалося значне пожвавлення досліджень слов'янських пам'яток Дніпровського Лівобережжя. 1947 року на городищі Башта, поблизу села Басівка, Верхньосульська експедиція під керівництвом Варвари Іллінської, обстежуючи нашарування доби раннього заліза, розкопала житло роменської культури [176, с. 34-41].

1948 року Путивльська археологічна експедиція проводила дослідження слов'янських пам'яток в околицях с. Волинцеве. Дмитро Березовець на городищі в урочищі Курган вивчав оборонні споруди [5; 76, с. 243]. Того ж року Василь Довженок на цій пам'ятці дослідив два наземні та п'ять заглиблених жител, а також господарські об'єкти [6, арк. 1-14; 139, с. 251-270]. На Воргольському городищі експедиція під керівництвом Дмитра Березовця 1949 року обстежила рештки оборонних споруд та чотирьох жител [77, с. 58-60].

Наприкінці 1940-х – на початку 1950-х років пам'ятки з матеріалами роменської культури досліджували Деснинська експедиції Інституту історії матеріальної культури АН СРСР [97; 98] та експедиція Курського краєзнавчого музею [53]. Зокрема,

1945 року експедиція Миколи Воєводського на II Новгород-Сіверському городищі дослідила рештки житла, 1946 року зафіксувала житло з піччю-кам'янкою на городищі Горкинське-II (поблизу сіл Горки та Горбове, відоме в подальшому як Горбівський комплекс) [98], а також житло з аналогічною піччю на городищі Пісочний Рів [98, с. 109, рис. 4]. На території Вщижа під час розкопок 1940, 1948–1949 років виявлено житлові й господарські об'єкти роменської культури [357, с. 35; 354, с. 57].

На початку 1950-х років Т. Н. Нікольська проводила дослідження на городищі Шуклинка в Посейм'ї, де було розкопано п'ять житлових будівель та вивчено оборонні споруди роменської культури [284, с. 66-77]. У той же час тривало обстеження Липінського городища, на якому виявлено житлові будівлі й господарські ями роменської культури [166, с. 46-54].

1

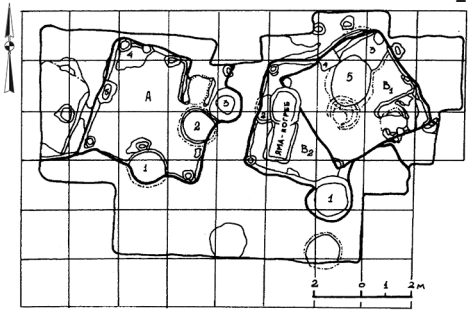

2

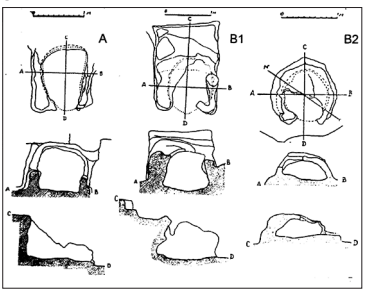

3

Мал. 14.
Житло та господарські об'єкти:
1 – загальний вигляд розкопу;
2 – план розкопу;
3 – плани та перетини печей.
Соборний майдан, Полтава.
Роменська культура.
Кінець VIII – початок XI століття.
Розкопки Івана Ляпушкіна [247]

Мал. 15.
Господарські ями. Решетниківське городище. Роменська культура. Кінець VIII – початок XI століття.
Розкопки Івана Ляпушкіна. Полтавський краєзнавчий музей

Не втратили актуальності дослідження, які проводив упродовж 1940-х – 1950-х років на городищах Дніпровського Лісостепового Лівобережжя Іван Ляпушкін. Під час розкопок 1940, 1945–1946 років у Полтаві було виявлено два житла та групу господарських об'єктів роменської культури [247, с. 65] (мал. 14), 1940 та 1957 року на городищі поблизу Опішного – чотирнадцять житлових будівель [243; 242, с. 268]; ще два житла, одне з яких розкопане повністю, та групу господарських ям – на городищі поблизу Старих Санжар (колишні Решетники) [242] (мал. 15). Проте найбільшу кількість житлових об'єктів було виявлено під час масштабних досліджень 1952–1954 років на Новотроїцькому городищі – 50 житлових будівель та значну кількість споруд господарського призначення [241].

У басейні Сіверського Дінця слід відзначити роботу археологічної експедиції Харківського державного університету 1950-х – 1960-х років під керівництвом Бориса Шрамка. Розкопки було проведено на двох пам'ятках. Зокрема, на городищі поблизу села Водяне 1951 року було досліджено одне житло. Водночас на поверхні майданчика городища зафіксовано двадцять одну яму-заглибину від житлових будівель [7, арк. 23-26]. На Донецькому городищі вивчено ще п'ять жител, господарські ями та піч, призначену для випалювання кераміки [9, арк. 14-18; 10, арк. 17-19; 11, арк. 14-16]. Окрім житлових будівель, експедиції під керівництвом Бориса Шрамка

вивчали господарські й виробничі споруди, а також приділяли увагу укріпленням, виявленим на Донецькому городищі та на пам'ятках поблизу сіл Коробові Хутори, Водяне й Хорошеве [7, арк. 27; 8, арк. 9, 14; 9, арк.18-19].

Упродовж 1960-х років археологічні дослідження пам'яток роменської культури проходили в районі Новгород-Сіверського Подесення. Експедицією Чернігівського історичного музею під керівництвом Івана Єдомахи на території історичного центру Новгорода-Сіверського досліджено 2 житлові будівлі з матеріалами IX–X століть. Окрім цього, в 1965–1967 роках будівельні рештки роменської культури було виявлено спільною Придніпровською експедицією Інституту археології АН СРСР та Ленінградського відділення Інституту археології АН СРСР під керівництвом О. М. Мельниківської. На городищі в центрі села Мізин розкопано одне житло та групу господарських ям [257, с. 102-103]. Три житла досліджено на городищі Свердловка-1 (урочище Хоромка) [258, с.76-81]. Матеріали роменської культури виявлено і в заповненні житла на поселенні поблизу села Форостовичі [393, с.235-236].

На початку 1960-х років Г. Є. Аліхова проводила дослідження на Мойсеєвському городищі доби раннього заліза, де зафіксовано об'єкти кінця I – початку II тис. н. е. З-поміж них до роменської культури, вірогідно, належить одна заглиблена житлова будівля з глинобитною піччю [53, с. 83-87].

1968 року Середньодеснинська археологічна група Ленінградського відділення Інституту археології АН СРСР під керівництвом Євгенія Горюнова на поселенні в околицях Новгорода-Сіверського, поблизу села Чулатове, провела розкопки заглибленого житла роменської культури [33, арк. 11-13, рис. 42; 104, с. 41-43]. Цього ж року на річці Снов, поблизу села Воробйовка-2 (Курська область, Російська Федерація), С. С. Ширинський на території відкритого поселення досліджував рештки окремої глинобитної печі та групу господарських ям [183, с. 190]. Пізніше, 1970 року, на другому поселенні біля зазначеного вище села Ераст Симонович розкопав житло з піччю-кам'янкою [392, с.80].

З початку 1970-х років масштабні археологічні дослідження проводив Дніпровський лівобережний загін Слов'яно-руської експедиції Інституту археології АН УРСР під керівництвом Олега Сухобокова, яким передувало обстеження Лівобережним розвідзагоном Інституту археології АН УРСР городищ Дніпровського Лівобережжя [12]. У 1973–1974 роках на городищі Малий Балкан поблизу села Ніцаха Сумської області було виявлено низку житлових та господарських комплексів роменської культури [13, арк. 8-39]. Споруду невідомого призначення було досліджено в процесі охоронних розкопок на городищі поблизу села Червоний Ранок [387, с. 112, рис. 1]. У 1974–1975 роках за участі Світлани Юренко було поновлено розкопки на городищі поблизу Опішного, де досліджено одинадцять будівель, двадцять три господарські ями й рештки наземного об'єкта [13, арк. 43-44; 14, арк. 5-25; 385, с. 395-396; 386, с. 11]. У подальшому будівельні рештки часу літописних сіверян зафіксовано під час вивчення комплексу пам'яток поблизу села Кам'яне на Пслі [17, арк.16-20], в околицях міста Путивль [380]. Доволі цікаву будівлю з виразними рештками зрубу було виявлено на городищі поблизу села Волокитине [389]. Вірогідно, що до роменської культури належать два житла з глинобитними печами, досліджені Олегом Сухобоковим та Олександром Моцею 1983 року на селищі Зеленогайського археологічного комплексу [18, арк. 11-13, табл. 9; 275, с. 114].

Експедиції під керівництвом Олега Сухобокова вивчали й фортифікаційні споруди на городищах роменської культури поблизу Ніцахи [14, арк. 8], Опішного [15, арк. 25-28], Кам'яного [16, арк. 3-8, 13], Путивля, Лубен [17, арк. 4-12; 82-84]. Зазначені вище роботи з вивчення слов'янських пам'яток лягли в основу дисертаційних та монографічних досліджень Олега Сухобокова, де в загальних рисах розглянуто питання житлового й господарського будівництва, а також більш широко розкрито питання, пов'язані з фортифікаційними спорудами.

У басейні верхнього Псла в цей час тривали дослідження комплексу пам'яток поблизу села Горналь, на якому обстежено двадцять житлових об'єктів, а також здійснено розріз оборонних

споруд городища. У результаті розкопок цієї пам'ятки зроблено спостереження за стратиграфією, що, у свою чергу, сприяло створенню відносної хронологічної шкали розвитку поселення. Унаслідок такого підходу вдалося виявити зміни в конструкції та інтер'єрі жител, а також відзначити певні закономірності в еволюції кераміки. Наукове значення цих спостережень полягає в тому, що вперше вдалося розподілити досліджені комплекси за хронологією, оскільки до цього роменські поселення не мали внутрішньої хронології й датувалися в широких межах від VIII до X століття [71, с.17-23; 223; 225].

У подальшому вивчення слов'янських пам'яток на Верхньому Пслі пов'язане з діяльністю Дніпровської Лівобережної експедиції Ленінградського відділення Інституту археології АН СРСР під керівництвом Євгенія Горюнова, яка в 1978–1979 роках на правому березі річки Псел виявила низку пунктів, у тому числі з матеріалами роменської культури [31, арк. 1]. На поселенні поблизу села Грем'ячка досліджено два житла з печами-кам'янками (споруди II та V), у яких виявлено матеріали VIII–X століть [31, арк. 6-7]. Привертає увагу, що в котлованах цих споруд не зафіксовано стовпові ями [31, рис. 24, 37]. Житло аналогічної конструкції походить з поселення поблизу села Кам'янка [31, арк. 27-28, рис. 101]. Будівельні рештки роменської культури досліджено й під час розкопок на поселенні поблизу села Піщане (Бєлгородська область), де в розкопі III виявлено заглиблену житлову будівлю з піччю-кам'янкою [32, арк. 8-9, рис. 18].

Наприкінці 1970-х – на початку 1980-х років планомірні дослідження тривали на пам'ятках басейну річки Десна, зокрема в Новгороді-Сіверському та його околицях, де вдалося отримати відомості щодо житлового й фортифікаційного будівництва. 1979 року розкопано два заглиблених житла X й XI століть, а також частину насипу валу середини X століття [199, с. 281]. У 1980–1981 роках на території Новгорода-Сіверська виявлено ще чотири заглиблених житла з матеріалами роменської культури [200, с. 259; 197, с. 270]. Результати досліджень деяких з об'єктів було опубліковано [220, с. 81]. Упродовж 1981–1984 років тривало вивчення поселення поблизу села Горбове, на якому виявлено сім жител та близько двадцяти

господарських ям [121, с. 254; 125, с. 254; 124, с. 269-270; 123, с. 229]. Важливо, що під час дослідження на означених пунктах було проведено стратиграфічні спостереження за культурним шаром та заповненням господарських ям і будівель, що сприяло більш повному хронологічному обгрунтуванню виявлених комплексів [121, с.22-25].

У цей час Роменський загін Курської експедиції Інституту археології АН СРСР під керівництвом Олександра Узянова комплексно вивчав сіверянські пам'ятки на річці Тускар. Будівельні рештки, зокрема, виявлено на поселенні поблизу села Жерновець [410, с. 83-84]. На городищі поблизу села Мєшкове 1983 року було досліджено дванадцять житлових об'єктів. За своєю формою вони розподіляються на овальні й наближені до прямокутних. У цілому, в результаті досліджень було виявлено більше сімдесяти заглиблених будівель [415, с. 89-90]. Упродовж 1980–1984 років Олександр Узянов проводив розкопки на городищі Переверзєво-2, де на майданчику вдалося виявити двадцять одну споруду та більше трьохсот господарських ям та стовпових ямок. Досліджені об'єкти було згруповано в садиби [412, с. 85-86; 411, с. 93-94; 414, с. 92-93]. Там само обстежено й оборонні споруди [413, с. 78]. Дослідник виділив два хронологічні періоди в існуванні цього городища й, відповідно до цього, простежив зміни в домобудівництві. До раннього періоду (кінець IX – початок X століття) належать заглиблені житла з кубоподібними печами чи печами-кам'янками. Для наступного етапу (середина X – початок XI століття) характерні будинки стовпової конструкції на холодних підклітах [413, с. 93]. У басейні річки Тускар, на поселенні Тазово-V, 1988 року Олександр Григор'єв розкопав житло другої половини X – початку XI століття [127, с. 100].

Наприкінці 1980-х – початку 1990-х років Чернігово-Сіверська експедиція під керівництвом Андрія Казакова проводила дослідження посадів Любеча. Там виявлено групу житлових та господарських будівель з матеріалами роменської культури (перший будівельний період) [180, с. 28; 179, с. 86; 177, с. 37]. Комплекси цієї культури досліджено поблизу села Радичів [229, с. 38-39; 178, с. 22-24].

Упродовж 1983–1987 років невеликі розкопки проводив Борис Шрамко на Хорошевському городищі в басейні Сіверського

Дінця. Зокрема, було досліджено одне заглиблене житло, а також дві господарські споруди [19, арк. 22-23; 22, арк. 20-21; 438].

Будівельні рештки, датовані роменським часом, виявлено також під час розкопок Юрія Моргунова в Посуллі. 1988 року в результаті обстеження на городищі поблизу села Хитці було знайдено житло, а також залишки дерев'яних клітей, споруджених сіверянами [119, с. 70, рис. 11]. Під час досліджень на городищі літописного міста Сніпорід, поблизу села Мацківці, було виявлено господарську яму з матеріалами роменської культури [24, арк. 9; 25, арк. 11, рис. 32-34]. Також на Сніпороді, на ділянках з культурним шаром, що передував будівництву фортеці, виявлено три споруди, перекриті й пошкоджені клітями стіни, проте їх культурно-хронологічна атрибуція залишається відкритою, у зв'язку з відсутністю в них будь-якого матеріалу [24, арк. 8-9; 25, арк. 10, рис. 30]. Житловий комплекс роменської культури та вісім господарських ям досліджено й на городищі Сампсоніїв Острів поблизу села Сенча [26, арк. 12, рис. 27; 270, с. 35-37]; на іншому городищі, в урочищі Замок, 2001 року виявлено господарську яму пізнього етапу роменської культури [39, арк. 10-11]. Два житлових комплекси розкопав Віктор Приймак на городищі поблизу села Городище Чорнухинського району Полтавської області [309, с.24-25].

У 1992 та 1999 роках експедиція під керівництвом Олега Сухобокова відновила дослідження в Ромнах, на городищі Монастирище [383, с. 125-126]. Під час обстежень 1992 року в урочищі Соборна Площа виявлено залишки пізньороменських споруд [383, с. 125; 216, с. 170]. Експедиція 1999 року дослідила вал городища, дві житлові будівлі, споруди та ями господарського призначення [388, с. 73-78].

У середині 1990-х, під час досліджень Батурина, Чернігово-Сіверська експедиція Інституту археології НАН України та Чернігівського державного педагогічного університету імені Тараса Шевченка дослідила кілька ям роменської культури [197, с. 7].

Виразну добірку житлових і господарських споруд виявлено під час археологічних досліджень у Курському Посейм'ї. Найбільшу кількість таких об'єктів зафіксовано в процесі розкопок на Липінському, Шуклинському та Бесєдінському (Ратському) городищах [155, с. 39-41;

151, с. 46-49;], а також на території Рильська (Гора Івана Рильського) та Курська [150, с. 33]. Значна частина матеріалів з Посейм'я лягла в основу дисертаційного дослідження Ольги Єнукової, присвяченого домобудівництву населення межиріччя Сейму та Псла [157].

У верхів'ях Ворскли, на території давньоруського міста Хотомисль, у 1983, 1990–1992 роках експедиція під керівництвом Олександра Дяченка вивчала будівельні рештки роменської культури. Під час розкопок було досліджено конструкцію валу, а також три заглиблених житла з глинобитними печами й декілька господарських ям [146, с. 28-30; 147, с. 34].

У середній течії Ворскли з середини 1980-х років проводилися роботи на Журавненському й Зарічненському археологічних комплексах. 1986 року Дніпровська Давньоруська експедиція провела стаціонарні дослідження на археологічному комплексі поблизу села Журавне [21; 277]. На городищі Журавне-1(урочище Демидів Бугор) зафіксовано близько п'ятдесяти заглибин від будівель глибиною 0,5-0,6 м. Окрім цього, проведено обміри укріплень та здійснено розкопки на курганному могильнику [274, с. 77-78; 278, с. 183-184]. 1989 року Віктор Приймак здійснював охоронні розкопки на городищі Зарічне-І, де виявив декілька господарських ям [304, с.81-83]. Упродовж 1999–2002 років на цьому комплексі розкопки проводила Сумська археологічна експедиція. Результатом робіт стало укладання уточнених планів пам'яток, дослідження оборонних споруд, житлової будівлі та курганів [80, с.103-106; 300, с. 231-232]. Незначні охоронні роботи проведено й на археологічному комплексі поблизу села Шпилівка в 1997–1999 роках, де також знято уточнений план пам'яток [80, с.101-103; 302, с. 130-131].

З початку 1990-х років і до нині, з невеликими перервами, проводяться археологічні дослідження на території міста Полтава. У 1990, 1993 роках експедиція Полтавського краєзнавчого музею під керівництвом Ірини Кулатової та Олександра Григор'єва виявила житлові й господарські комплекси роменської культури [118, с. 44-48].

Упродовж 1997–1999 років у Полтаві широкомасштабні археологічні дослідження провела експедиція Центру охорони та досліджень пам'яток археології Управління культури Полтавської

обласної державної адміністрації під керівництвом Олександра Супруненка. 1997 року було виявлено чотири житла (№1, 3, 6, 7) й господарську споруду (Гсп №2) пізньороменського часу [40; 41, арк. 12-14, рис. 2; 34, арк. 19-23, 28-31]. 1998 року кількість жител, рештки яких досліджено під час розкопок, збільшилася до семи. Також виявлено господарську споруду, що входила до складу садибного комплексу (Гсп №1) [35, арк. 12-27; 36, арк. 4-12]. 1999 року досліджено ще одну житлову будівлю (№18) [259]. Крім цього, виявлено значну кількість об'єктів, пов'язаних з господарською діяльністю населення, датованих пізньороменським часом.

Археологічні дослідження Полтави продовжилися 2000 року на Івановій горі – історичному центрі сіверянської Лтави, де під час розкопок виявлено декілька жител роменської культури [42, арк. 58; 43, рис. 4, 82].

2007 року Полтавським загоном Охоронної археологічної експедиції Центру охорони та досліджень пам'яток археології Управління культури Полтавської обласної державної адміністрації проведено невеликі рятівні розкопки на прилеглій до городища території, де виявлено рештки житла роменської культури [46, арк. 13-16]. Цього ж року дослідження проведено на території посаду літописної Лтави, на Інститутській горі, де розкопано рештки трьох жител (у тому числі двоярусного) та одного господарського приміщення роменської культури [141]. В іншому розкопі обстежено ще одне житло часу літописних сіверян [142]. Один житловий комплекс цього ж часу виявлено неподалік розкопів 1997–1999 років. 2010 року досліджено добре збережене житло роменської культури, а також значну кількість господарських об'єктів [324].

Незначні розкопки Центр охорони та досліджень пам'яток археології Управління культури Полтавської обласної державної адміністрації провів і на малому городищі в селі Глинське, де вдалося виявити одне житло з рештками дерев'яних конструкцій [140, с. 91-92]. Залишки ще одного об'єкта знайдено в околицях вищеназваного археологічного комплексу на поселенні Глинське-4 [47, арк. 20-21].

В останні роки широкомасштабні розкопки проходять на городищах у басейні Сіверського Дінця. Протягом кількох польових

сезонів експедиції під керівництвом Володимира Колоди досліджують роменські пам'ятки мікрорегіону [211, с. 72-81]. Кількість вивчених роменських жител становить одинадцять. Проведені роботи дозволили дещо з інших позицій підійти до реконструкцій тих складних процесів, що відбувалися в мікрорегіоні [209, с. 126-129; 210, с. 129-131; 211, с. 72-81].

2002 року Археологічна експедиція Національного університету *«Києво-Могилянська академія»* під керівництвом Леоніда Залізняка вивчала городище Пісочний Рів на Десні, де під час розкопок було виявлено два роменські житла [165, с. 12, рис. 1].

Щодо нових археологічних досліджень роменської культури, необхідно згадати про роботи, проведені в Курській та Брянській областях Російської Федерації. Мова йде про розкопки селища Большая Долженкова-2, де виявлено рештки заглибленої споруди [431, с. 186, рис. 1], та селища Курово-6 [419], де досліджено шість житлових та одну господарську будівлю, два господарські об'єкти, а також сімдесят чотири зернові та сорок шість господарських ям [419, с. 213; 135, с. 214-216].

Отже, в результаті різночасових досліджень, проведених українськими й російськими археологами, значно розширилася джерельна база для вивчення будівельної справи сіверян.

Таблиця 1. **Основні відомості про залучені до дослідження роменські пам'ятки**

№ на карті (мал.1)	Пам'ятка	Кількість жител	Кількість господарських ям	Кількість господарських споруд	Кількість виробничих споруд	Фортифікація
Басейн річки Десна						
10	Батурин	+	+			
7	Горбове	10	20	1	3	+
2	Курово-6	6	120	3		
1	Любеч	3		8	1	
5	Новгород-Сіверський	6				
8	Мізин	1				
3	Пісочний Рів	3				

9	Свердловка-1 (ур. Хоромка)	3				
4	Форостовичі	1				
6	Чулатове	1				
Басейн річки Сейм						
23	Большая Долженкова-2			1		
27	Волокитине	1				
31	Волинцеве (ур. Курган)	4				
26	Воргол	4				
14	Воробйовка-2	1				
17	Жерновець	10	27	33		
12	Капистичі					+
29	Латишівка	1				
22	Липіно	8				
25	Литвиновичі					
30	Лухтовка	1				
18	Мєшкове	12				
11	Мойсеєво	1				
15	Переверзєво-2	21	220			+
28	Путивль (ур. Городок)	1				+
28	Путивль (ур. Микільська Гірка)	4				
28	Путивль (ур. Коптева Гора)	2				
20	Ратське (Бесєдінське)	1				+
13	Рильськ (Гора Івана Рильського)	2				
21	Студеновський	1				
16	Тазово	1				
24	Червоний Ранок			1		
19	Шуклинка	3				
Басейн річки Сула						
32	Басівка	2				
35	Глинськ					+
38	Городище (Многа)	2				
39	Лубни					+
40	Мацківці		1			
31	Медвеже					+

33	Ромни (ур. Монастирище)	2	10	1	6	+
33	Ромни (ур. Соборна Площа)					
36	Сенча (ур. Сампсоніїв Острів)	1	8			
36	Сенча (ур. Замок)		1			
37	Хитці	1				+
34	Шумськ	1				
Басейн річки Псел						
46	Битиця-II				1	+
45	Велике Горнальське городище	19		1	1	+
44	Гочево	+	+	+	+	
42	Грем'ячка	2				
47	Зелений Гай	2				
51	Кам'яне	2				
41	Кам'янка	1				
48	Новотроїцьке	51				
43	Піщане	1				
Басейн річки Ворскла						
54	Глинське	1				+
54	Глинське-4	1				
52	Зарічне (Петрівське)	2				+
53	Куземин					
50	Ніцаха	9				+
55	Опішне	23	42	2		+
56	Полтава	21	24	5	1	
57	Решетники	1				
49	Хотомизьк	2				+
Басейн річки Сіверський Донець						
60	Водяне	11		1		+
58	Донецьке	5		18		+
62	Коробові Хутори					+
61	Мохнач	3				+
59	Хорошеве	1		1		

Кількість пам'яток, на яких проведено спеціальні дослідження з вивчення оборонних споруд, нині становить близько двадцяти. Під час розкопок на них виявлено близько двохсот сорока житлових

будівель та близько тридцяти споруд, пов'язаних з господарською діяльністю. Кількість ям різного призначення (зернових, господарських тощо) становить близько чотирьохсот. Однак не всі з відомих на сьогодні об'єктів придатні для визначення будівельних особливостей та технологій, якими володіли сіверяни. До того ж частину з них досить слабко введено в науковий обіг. Комплексний підхід до накопиченого масиву наукової інформації все ж дозволяє охарактеризувати будівельну справу літописних сіверян більш детально.

1.2.2. Етнографічні джерела

Етнографічні джерела з вивчення будівельної справи слов'ян є досить об'ємною фактологічною базою, що формувалася десятиліттями й спирається на значну кількість досліджень будівель, розміщених у різних географічних умовах.

Чимало етнографічних праць, що можуть розширити уявлення про будівельні традиції східних слов'ян, потребують додаткового розгляду, а іноді й окремого вивчення. Уперше житла й надвірні споруди потрапили в поле зору дослідників у середині XIX століття. Однією з перших робіт, що містить розділ про житла, є багатотомне дослідження Олександра Терещенка *«Быт русского народа»* [395, с. 145-199]. Описи жител та господарських споруд різних районів тогочасної Російської імперії, у тому числі й території Полтавської губернії, з'явилися на сторінках видань різних наукових товариств: Імператорського Руського географічного товариства, Полтавської ученої архівної комісії, Харківського історико-філологічного товариства та ін. До перших спроб характеристики народного житла українців Полтавщини слід віднести статтю А. Іваниці [174, с. 337-342]. У подальшому матеріали з території колишньої Полтавської губернії використовували у своїх дослідженнях М. Русов [353] та Г. Коваленко [201].

Відомості про житла, техніку будівництва, внутрішній і зовнішній вигляд споруд містяться й серед матеріалів етнографічно-статистичних

експедицій, зокрема проведених під керівництвом Павла Чубинського [430, с. 375-398]. Зібрані ним матеріали лягли в основу першого й надзвичайно грунтовного дослідження Хведора Вовка, присвяченого українській етнографії й антропології, яке було видано в Петрограді лише 1916 року. Вагоме місце в його роботі посів опис домобудівних традицій українців. Він картографував основні типи помешкань і, на основі цих відомостей, дійшов висновку про типологічну єдність українських хат. Водночас Хведір Вовк порушив питання про походження такого житла, витоки якого вбачав у житлах слов'ян [96, с. 88-124].

Однією з грунтовних робіт, яка не втратила актуальності й донині, є дослідження О. М. Харузіна, присвячене історії розвитку слов'янських жител [427]. Як і О. Терещенко, він дійшов висновку, що традиції домобудівництва селян були усталеними.

Уже в той час було здійснено спроби пошуку первинних будівельних форм. Зокрема те, що зруб був саме такої форми, припускав О. Терещенко [394, с. 152]. Цієї ж версії дотримувався й Іван Забєлін, вважаючи кліть основою для будівництва [164, с. 13]. О. М. Харузін взагалі вважав, що зруб є найдавнішим будівельним прийомом, відомим східним, західним і південним слов'янам [427, с. 39].

У радянський час етнографічні дослідження набули масовості й систематичності, а друковані праці спиралися на вагому джерельну базу. Яскравим прикладом цього є робота Євгенії Бломквіст, в якій на основі масового матеріалу охарактеризовано житла східних слов'ян і підкреслено його автохтонність. Причину поділу жител на дві групи – зрубні та каркасно-стовпові – дослідниця вбачала у використанні того чи іншого будівельного матеріалу і, відповідно до цього, розподілила їх за природними зонами: зрубні – в лісовій зоні, а каркасно-стовпові – у лісостепу. Не відкидала Євгенія Бломквіст і думку про генетичний зв'язок будівель сучасних східних слов'ян з традиціями житлобудування попередників та теорію про еволюційний розвиток житла [82; 83]. Означені вище ідеї набули розвитку і в подальшому спільному з Ольгою Ганцькою дослідженні [84, с. 131-165]. Зверну увагу, що етнографи намагалися залучити у своїх побудовах і археологічні матеріали. Цей процес не був однобічним.

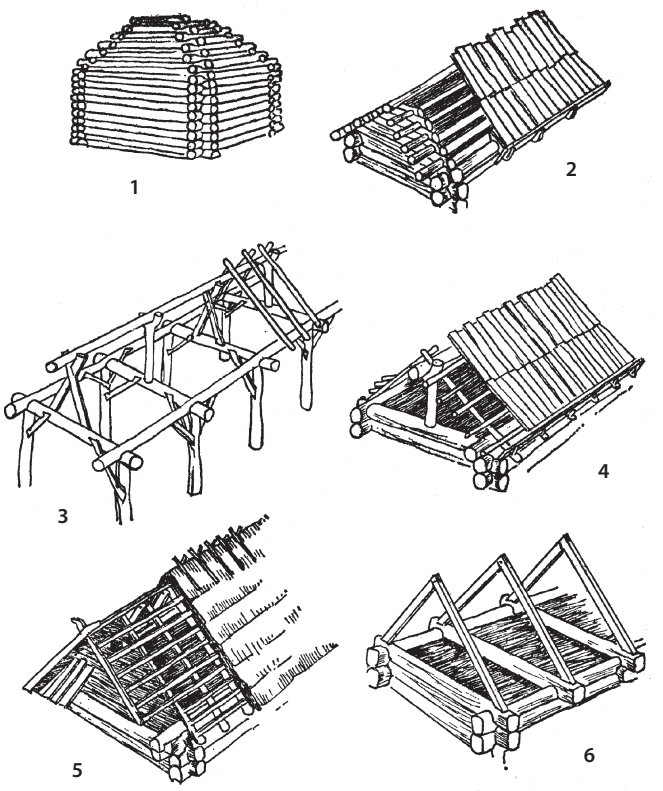

Мал. 16.
Конструктивні типи перекриття:
1 – шатрова конструкція;
2 – накот;
3 – комбіноване;
4 – перекриття на сошках (напівсохах);
5 – дах на кроквах;
6 – *«під коробку»*.
Полісся. XIX–XX століття.
За В. Гурковим [134]

Етнографічний поділ жител за природними зонами використано і в дослідженні Павла Раппопорта [344].

У подальшому, в етнографії почали з'являтися праці, присвячені опису окремих земель. Зокрема, це стосується контактних зон українського й російського народів кінця XIX – початку XX століття, що стало темою досліджень Л. М. Чижикової [429]. В огляді ґенези житла дослідниця залучила й археологічні матеріали. Цікавим спостереженням Л. М. Чижикової стала фіксація на Лівобережжі Дніпра двоярусних жител на холодних підклітах у XVII–XVIII століттях [429, с. 72, 88].

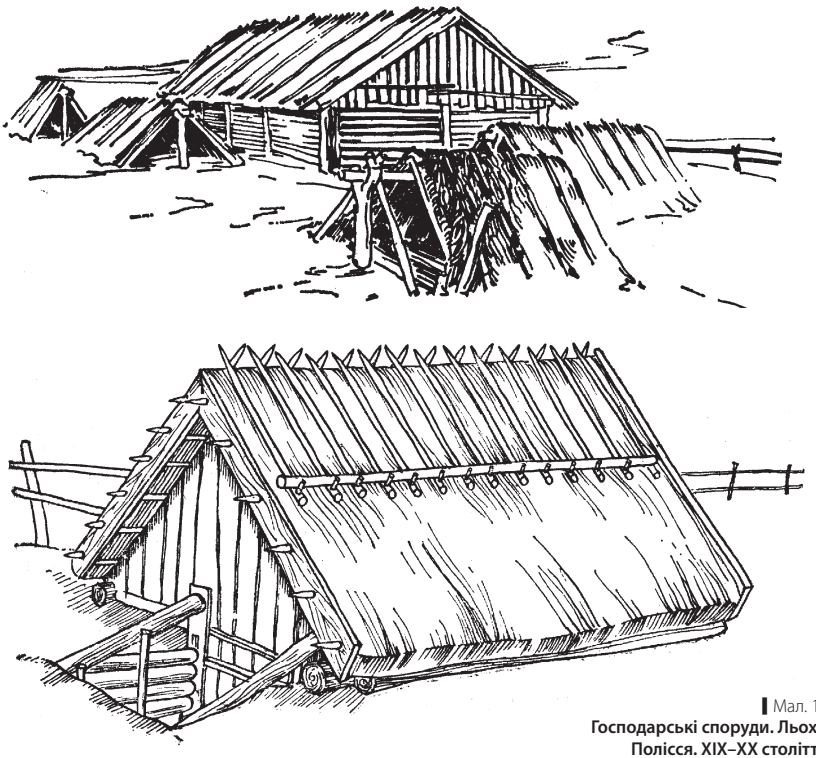

Мал. 17.
Господарські споруди. Льохи. Полісся. XIX–XX століття.
За В. Гурковим [134]

Типи традиційного житла, його описи й характеристики, а також планування поселень подано і в дослідженні, присвяченому окремому історико-культурному регіону – Поліссю, в якому збереглися найбільш архаїчні форми житлових та господарських будівель [134, с. 279-333] (мал. 16-17).

Необхідно згадати й працю, присвячену будівельній традиції українців Карпат [418]. У цьому дослідженні житлове будівництво розглянуто як цілісний соціокультурний комплекс, тому значний обсяг інформації подано згідно зі світоглядно-духовними та виробничо-професійними компонентами.

Узагальнені відомості про традиційне слов'янське житло містить фундаментальна праця *«Етнографія східних слов'ян»* [443].

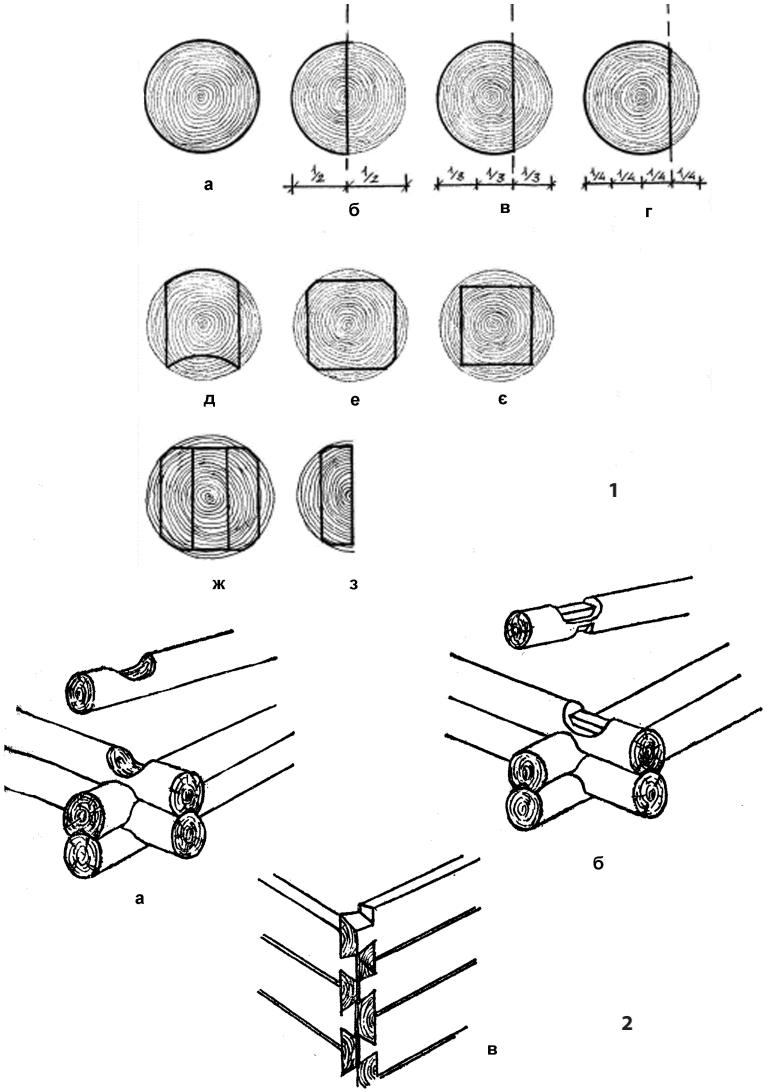

Мал. 18. **Будівельна деревина.**
1 – форма матеріалу:
а – повна колода; б – півколода; в – «*третина*»; г – «*четвертина*»; д – брус, одержаний від протісування колоди з двох боків; е – брус, одержаний від протісування колоди з чотирьох боків;
є – пиляний брус; ж – широкі пластини з колод великого діаметра; з – широка пластина з півколоди;
2 – способи з'єднання матеріалу стін:
а, б – простий замок; в – «*риб'ячий хвіст*».
Полісся. XIX–XX століття. За Романом Радовичем [342] (1), В. Гурковим [134] (2)

Мал. 19.
Будинок на підкліті. Росія. XIX – початок XX століття.
За Дмитром Зеленіним [170]

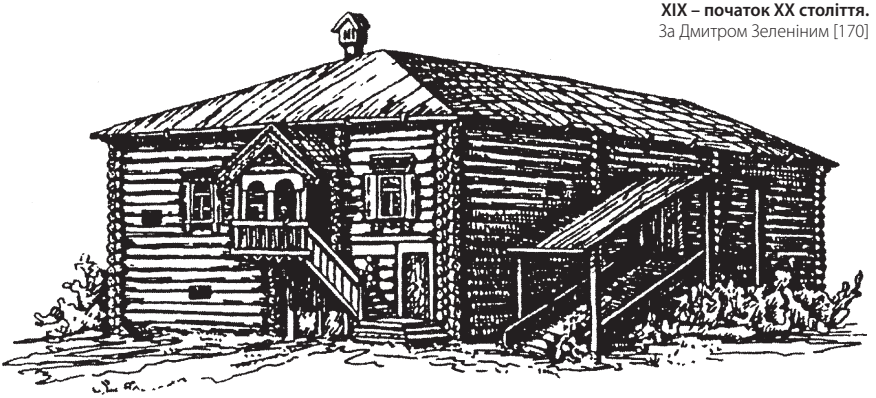

З-поміж комплексних досліджень необхідно згадати працю Дмитра Зеленіна, написану ще на початку XX століття [170]. Дослідник на основі значних етнографічних матеріалів сформулював загальні риси східнослов'янського дерев'яного житлобудування [170]. Серед них він назвав переважання зрубів, відсутність фундаменту, наявність стелі на сволоку, нерухомих лавок і полиць, сіней перед житлом, а з іншого від них боку – холодної кліті. Обов'язковим в інтер'єрі житла було розташування печі в кутку.

У пострадянський час з'явилася низка робіт, присвячених окремим східнослов'янським народам, у тому числі й українцям [417], де в контексті характеристики матеріальної культури подано й опис домобудівних традицій.

Етнографічні джерела містять відомості про сировину (мал. 18), типи житлових і господарських споруд, зокрема про житла, що мали складне вертикальне планування (мал.19-20). Щодо господарських споруд, наявні інформаційні дані про зернові ями, які були невід'ємною складовою житлово-господарських комплексів додержавного періоду в історії східних слов'ян та часу Київської Руси, а як свідчать останні дослідження, то і в складі господ XIX – початку XX століття. В автобіографічній повісті Володимира Леонтовича *«Хроніка Гречок»* інформацію про них зустрічаємо двічі [238, с. 34-38]. Рештки подібних

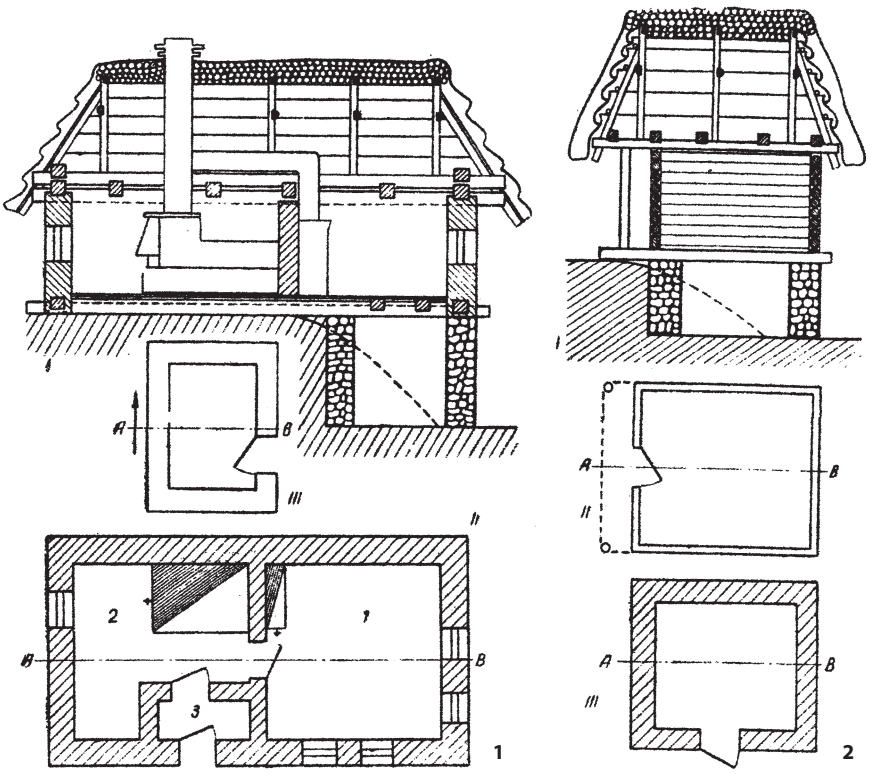

Мал. 20.
Багатоярусні будівлі: хата над сараєм (1) **та комора над сараєм** (2)**:**
І – переріз; ІІ – план верхнього поверху; ІІІ – план нижнього поверху.
Глибочок, Київщина. XIX – початок XX століття [417]

зернових ям виявлено під час розкопок курганів поблизу села Дуканичі, в околицях міста Комсомольськ, на присадибній ділянці хутора початку XX століття [371, с. 8-12; 50-54].

Залучення етнографічних матеріалів також є необхідним для відтворення міфологічно-релігійного контексту, пов'язаного із житлом та опануванням навколишнього простору. Передусім, це роботи Олександра Афанасьєва [58], Дмитра Зеленіна [170], Альберта Байбуріна [63], Мірче Еліаде [441] та Йохана Хейзінги [429].

Мал. 21.
Тарас Шевченко. «*Комора в Потоках*». 1845.
Папір, акварель [432, с. 214]

Окрім матеріалів, уміщених на сторінках академічних праць, у цій роботі залучено й приклади *«живої історії»*. Для створення графічних реконструкції та відтворення незбережених частин жител і господарських споруд використано експонати Музею народної

Мал. 22.
Порфирій Мартинович. «*Базар у Веремііївці*». 1879.
Папір, олівець [92, с. 4]

архітектури та побуту України в селі Пирогово. Окрім цього, було оглянуто сільські житла, розміщені в різних природних зонах на території Лівобережжя.

Отже, огляд етнографічних джерел є важливим задля висвітлення порушеного питання, оскільки використання останніх для відтворення будівельної практики сіверян є обов'язковим. Проте використання цієї інформації вимагає певної обережності, оскільки в більшості досліджень під час характеристики житла застосовано два підходи – зональний (регіональний) та еволюційний. Згідно з першим, конкретній зоні відповідає конкретний тип житла, відповідно до другого – повністю відкидається багатоваріантність конструкції жител. Зауважу, що і нині багато археологів дотримується цих двох догматичних підходів.

У роботі використано й твори образотворчого мистецтва, а саме картини Тараса Шевченка (мал. 21) та Порфирія Мартиновича (мал. 22), на яких зображено нетипові приклади з української народної архітектури.

1.2.3. Писемні джерела

Писемні джерела, в яких згадано про помешкання слов'ян, є широковідомими. Їх традиційно цитують у роботах, присвячених означеній проблематиці. Здебільшого, з них подано досить короткі й загальні відомості про будівлі слов'ян, а інформація, що безпосередньо стосується конструкції стін, даху, влаштування внутрішнього простору, є надто уривчастою. Все ж, не зважаючи на таку обмеженість свідчень, відомості, що містяться в них, є цілком придатними для залучення під час відтворення домобудівних традицій слов'ян.

Уперше уривчасті свідчення щодо способу життя й влаштування слов'янських осель знаходимо в авторів ранньовізантійської доби. Зокрема, у творі готського історика VI століття Йордана міститься такий опис умов життя слов'ян: *«Склавены живут от города Новиетуна и озера, именуемого Мурсианским, до Данастра, и на север – до Висклы; вместо городов у них болота и леса»* [175, § 35].

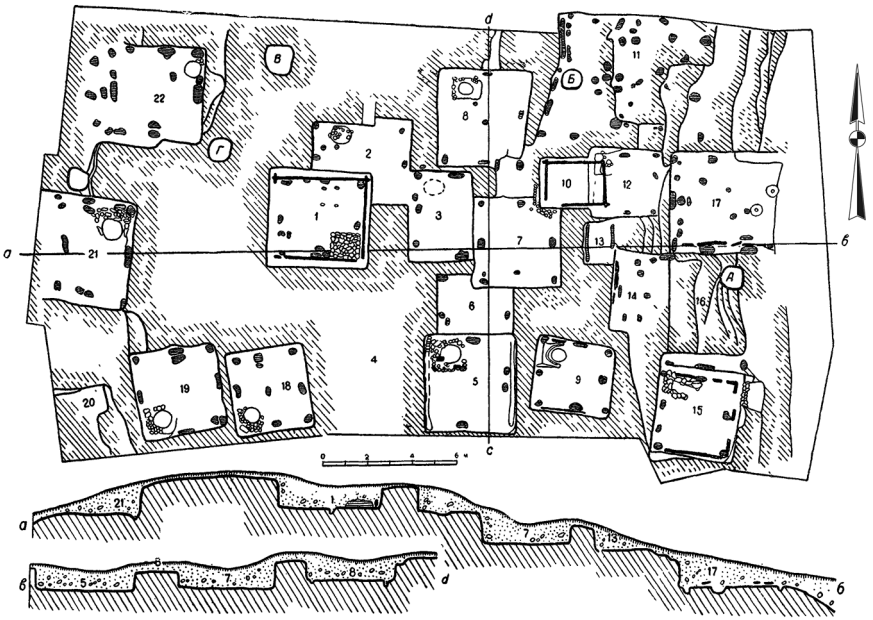

Мал. 23.
План та перетини. Велике Боршевське городище.
Боршевська культура. Кінець VIII – початок X століття.
За Петром Єфименком та Петром Третьяковим [160]

Описуючи племена слов'ян та антів у *«Війні з готами»*, Прокопій Кесарійський повідомлив, що *«живут они в жалких хижинах, располагаясь далеко друг от друга и каждый меняя насколько можно часто место поселения»* [187, с. 73].

Відомості про помешкання слов'ян знаходимо й у *«Стратегіконі»* Маврикія: *«Они селятся в лесах, у неудобопроходимых рек, болот и озер, устраивают в своих жилищах много выходов вследствие случающихся с ними, что и естественно, опасностей»* [248, с. 253]. Цей уривок широко цитований у радянській науковій літературі 1930-х – 1950-х років, особливо задля реконструкції жител східних слов'ян додержавного періоду, оскільки знаходив паралелі з розміщенням досліджених під час розкопок комплексів на Боршевському городищі [161; с. 5-9; 160, с. 128] (мал. 23).

Завершуючи огляд візантійських джерел, варто зупинитися на юридичній пам'ятці VIII століття, що у фаховій літературі відома як *«Землеробський закон»* [172, с. 344-351]. Хоча в ньому й відтворено розвиток слов'янської общини, що осіла на землях Візантії, усе ж подані відомості щодо влаштування садиби є досить цінними для дослідження. Так у *«Законі»* серед будівель садиби, огородженої тином (ст. 66), згадано власне будинок (ст. 21, 56 та 66), а також численні господарські споруди, пов'язані зі зберіганням зерна й запасів: клуню (ст. 64, 65), комору (ст. 68). Серед виробничих будівель названо млин (ст. 81, 82 та 83). На думку Михайла Брайчевського, описану вище юридичну пам'ятку можна цілком застосовувати для відтворення умов життя слов'янської общини третьої чверті І тис. н. е. [90, с. 233-234].

Серед східних джерел одним з широко цитованих є повідомлення Ібн-Русте, в якому зазначено: *«В земле Славян холод бывает до того силен, что каждый из них выкапывает себе в земле род погреба, который покрывает деревянной остроконечной крышей, какие видим у христианских церквей. В такие погреба переселяются со всем семейством и, взяв несколько дров и камней раскаляют последние на огне докрасна... В таком жилье остаются до самой весны»* [167, с. 121]. Окрім спостереження за конструкцією даху, цікавим є й опис побутової діяльності слов'ян. Мова йде про розжарення каміння в цих *«льохах»*. Досі дослідники ще не дійшли одностайності в питанні, яку будівлю описано в цьому повідомленні – лазню, житло тощо [101, с. 207; 356, с. 269; 407, с. 54; 262, с. 61-62].

У деяких арабо-перських джерелах спостерігається тенденція до об'єднання зазначеного вище повідомлення Ібн-Русте зі свідченнями Гардізі про зведення укріплень: *«У них есть обычай строить крепость, собираются несколько человек и строят крепости, так как мадьяры постоянно нападают на них и грабят их. Когда мадьяры приходят, славяне удаляются в построенные ими крепости; в крепостях и укреплениях они большей частью проводят зиму; летом живут в лесах»* [167, с. 122]. Об'єднання цих двох тем знаходимо в *«Худуд ал-алам»*, працях Марвазі, Раузат ас-сафа, ал-Бекрі та інших авторів [167, с. 122-123].

Дещо інакшими виглядають свідчення Ахмеда Ібн-Фадлана, занотовані під час подорожі до Волзької Болгарії. Описуючи побут купців-русів, він зазначив, що торговці будували для себе й свого товару великі будинки із дерева, в яких були лави для сидіння [339, с. 79].

Інформативним є повідомлення гренадського купця Абу Хамид ал-Гарнаті, яке він залишив після відвідин Східної та Центральної Європи в 1930-х – 1950-х роках. Зроблений опис жител сусідів Булгару є досить детальним: *«Их зимние дома – из больших бревен сосны, положенных один поверх другого, а их крыши и потолки из деревянных досок. И разводят они в домах огонь, двери же у них маленькие, завешиваемые бараньими шкурами с мехом, и внутри домов жарко, как в бане, а дров у них много»* [85, с. 29].

Факт значної різноманітності форм і типів дерев'яної архітектури зафіксовано й на сторінках перших руських літописів. Хоча в цих джерелах подано відомості, що стосуються здебільшого давньоруської житлової й оборонної архітектури, все ж можливо, що терміни, які використали автори літописів, побутували й були зрозумілими в середовищі всіх східних слов'ян. Тобто, ці поняття виникли задовго до утворення Київської Руси [425, с. 56-57].

Отже, за літописами відомо про прості за своїм плануванням помешкання – це *«истьба»* або *«истобка»* [298, стлб. 218], а також *«клеть»* [298, стлб. 48]. Наявна інформація й про більш складні за своїм плануванням будівлі, наприклад, *«хоромъ»* [298, стлб. 129] і *«теремъ»* [298, стлб. 44]. На сторінках літописів містяться відомості й про окремі частини будівель. Зокрема, згадано про *«пещь»* (піч) [298, стлб. 234], *«двери»* [299, стлб. 78], *«оконце»* [298, стлб. 160], а також частину вхідної конструкції – *«сіни»* [298, стлб. 70, 160]. У згадці про облогу Іскоростеня княгинею Ольгою 945 року дізнаємося про таку деталь будівель, як *«стріха»* [298, стлб. 48]. Досить цікавим для відтворення конструкції даху є повідомлення про вбивство хана Ітларя на Ратиборовому дворі в Переяславі [298, стлб. 218; 203, с. 40].

Для означення огородженого місця навколо житла й господарських приміщень зафіксовано терміни *«дим»* [298, л. 7 об., 8 об.] та *«дворъ»* [298, л. 22].

Окрім перелічених понять, що стосуються житлових будівель, у літописах зустрічаються назви, пов'язані з господарськими, ремісничими й іншими спорудами. Детальний їх аналіз, а також пояснення походження й вживання подано в працях окремих дослідників [54, с. 84-85; 240, с. 130-140; 113, с. 54].

Літописні свідчення, що стосуються оборонних споруд, зібрано й проаналізовано в монографічному дослідженні Юрія Моргунова, присвяченому фортифікації Південноруських земель [265].

Необхідно звернути увагу й на таку категорію літературних пам'яток, як билини. Якщо літописні повідомлення про житлову й господарську забудову давньоруських міст дійшли до нас в якості фону тих чи інших подій, то в епічних творах описи помешкань героїв є доволі яскравими, розлогими й інколи більш конкретними за лаконічні повідомлення літописців. Для прикладу можна згадати билину про Чурилу Пленковича, де описано двір представника соціальної верхівки, та билину про Альошу Поповича, в якій відтворено інтер'єр князівських палат, тощо [190; 91].

Таким чином, не дивлячись на певну обмеженість кола писемних джерел щодо будівельної техніки, все ж відомості, зафіксовані на їхніх сторінках, є цінними, оскільки під час відтворення найдавніших форм житла слов'ян вони значною мірою доповнюють археологічні матеріали.

Отже, окреслене коло джерел та погляди дослідників щодо питання будівельної справи літописних сіверян дозволяють проводити комплексне дослідження, присвячене всій сукупності будівельних решток і матеріалів, пов'язаних з цим аспектом повсякденного життя зазначеного літописного племені. За більш ніж столітнє дослідження пам'яток роменської культури найбільшу увагу археологів, порівняно з іншими будівельним формами, привертало житло, у той час як споруди господарсько-побутового та фортифікаційного призначення досліджено вкрай мало. Зібрана нині джерельна база дозволяє здійснити опис, характеристику й реконструкцію основних форм будівель і споруд носіїв роменської культури.

1.3. МЕТОДИКА ДОСЛІДЖЕННЯ

Під час дослідження будівельної справи літописних сіверян застосовано традиційні наукові методи, які базуються на принципах історизму й наукової об'єктивності та мають широке застосування в археології. Враховуючи поставлені завдання, вони допомогли виявити внутрішні фактори розвитку будівництва давнього населення, його традиції та інновації, простежити вплив зовнішніх чинників – орографічних, військово-політичних, з'ясувати ступінь міжкультурних зв'язків.

З огляду на специфіку відтворення конкретного аспекту матеріальної культури носіїв роменської культури, використано також комплексні міждисциплінарні підходи, адже науковцю доводиться мати справу переважно з рештками заглиблених частин житлових чи господарсько-побутових об'єктів.

Першочерговим завданням у процесі розкриття теми став збір відомостей про сукупність архітектурних решток, датованих роменським часом, які досліджено за останнє століття. У результаті аналітичного опрацювання історико-бібліографічних та архівних джерел з'ясовано, що головну увагу у вивченні середньовічної слов'янської архітектури приділено житлу, в меншій мірі – фортифікації, у той час як інші її складові – господарсько-побутові й виробничі споруди – часто лишалися поза увагою дослідників. Окрім цього, залучено відомості про натурне обстеження архітектурних решток сіверян, здобутих у результаті польових археологічних досліджень. Під час їх вивчення застосовано методи стратиграфічного, планіграфічного й мікротопографічного аналізу. Для окреслення територіальних меж пам'яток роменської культури використано картографічний метод.

На наступному етапі для опрацювання сформованої джерельної бази застосовано класифікацію й систематизацію. Наслідком цього став розподіл загалу архітектурних решток за функціонально-типологічними особливостями – фортифікаційні, житлові та

господарсько-побутові (у тому числі виробничі) споруди. На основі статистичної обробки визначено їх метрологічні й архітектурно-стилістичні особливості.

Задля з'ясування техніки зведення будівель залучено комплексний підхід, що дозволив проаналізувати взаємозв'язки рельєфу й розташування будівель на місцевості, достатність сировинної бази та інструментарію. Для відтворення основних будівельних форм та з'ясування послідовності технологічних дій широко застосовано етнографічні паралелі, а у випадку з'ясування обороноздатності укріплень було задіяно принципи фортифікації.

У створенні обсягово-просторових реконструкцій фортифікаційних, житлових та господарсько-побутових споруд використано принцип історизму. Графічні реконструкції об'єктів спиралися на розробки вітчизняних та закордонних науковців, а також на свідчення писемних джерел.

Таким чином, застосування різноманітних наукових методів було спрямоване на реалізацію мети дослідження. Обробка відомостей щодо решток будівель роменської культури дозволяє створити уявлення про цивільну й військову архітектуру населення, реконструювати процес будівництва, визначити інструментарій, систему обмірів та сировинну базу сіверянських майстрів.

ЄАБОУДОУ. ИНЪ ЗАКОН
ХРАМЫ :

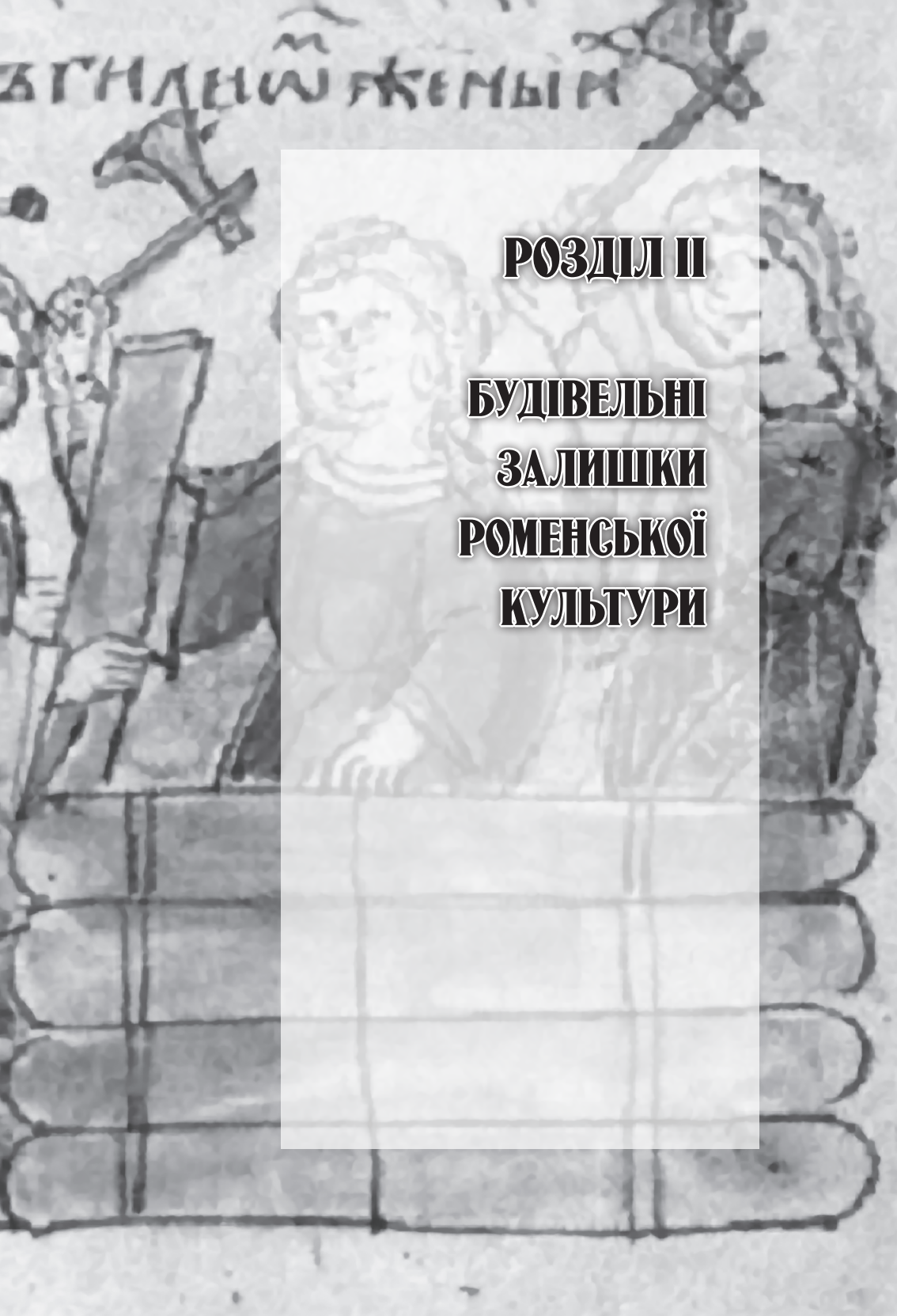

РОЗДІЛ ІІ

БУДІВЕЛЬНІ ЗАЛИШКИ РОМЕНСЬКОЇ КУЛЬТУРИ

Будівельні або архітектурні об'єкти в археології представлено залишками різних споруд – фортифікаційних, житлових, пов'язаних з економічною діяльністю, а також культовою сферою. Для середньовічних слов'янських культур це, передовсім, городища, які візуально добре виділяються на місцевості. Окрім них, досить чіткій ідентифікації піддаються залишки жител, які можна зафіксувати на поверхні за своєрідними западинами. Виробничі та невиробничі об'єкти більш складно виявити під час візуального огляду пам'ятки.

2.1. ФОРТИФІКАЦІЙНІ СПОРУДИ

Будівельні рештки, які дозволяють охарактеризувати фортифікаційне будівництво літописних сіверян, представлено винятково руїнами споруд фортечного типу, основною рисою яких є наявність оборонних елементів, що утворюють замкнуту територію для захисту. Залишки цих укріплених населених пунктів ототожнюються з городищами. Вони мають цілу низку ознак, які можна виявити навіть під час візуального огляду місцевості: місце розташування, топографія, площа та елементи укріплень – ескарпи, рови, вали, в'їзні конструкції, інколи – рештки колодязів.

Передовсім, під час опису, характеристики й типологізації городищ дослідники звертають увагу на ландшафтне розташування [390, с. 59-62; 377, с. 37-38; 127, с. 52-59; 154, с. 63, 68]. У вітчизняній історіографії питання типології слов'янських городищ детально розробив Михайло Кучера, який розподілив їх за топографічними ознаками й плановою структурою [235, с. 13-24].

За своїм місцеположенням городища роменської культури поділяються на три типи: розташовані на мисах, останцеподібних мисах та останцях.

Мисові городища утворювали на берегах річок. Вони здіймалися над заплавою або над заболоченими долинами (старицями). Миси, на яких виявлено городища, мають високу топографію. Відповідно

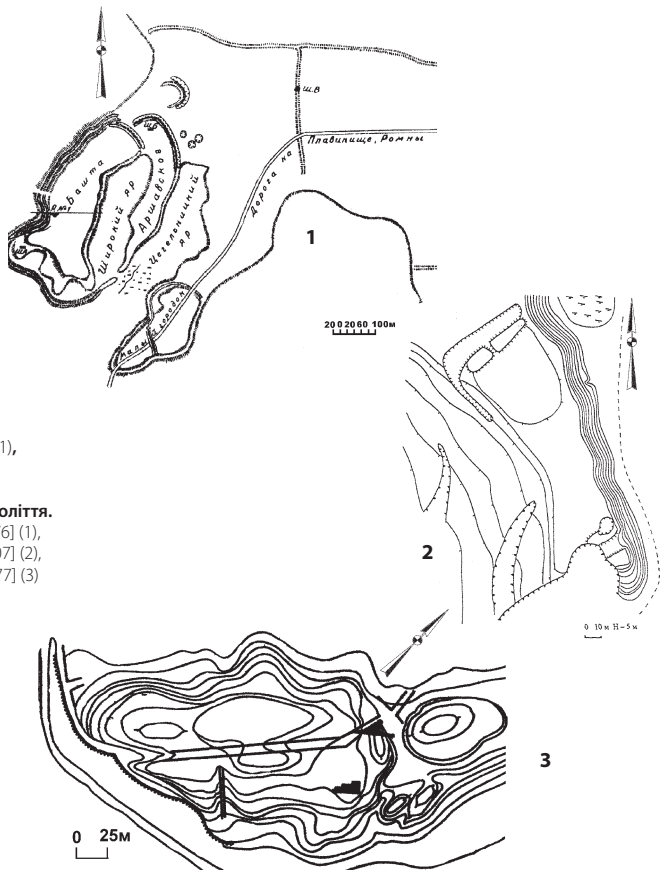

Мал. 24.
Мисові городища.
Басівка, урочище Башта (1)**,**
Куземин (2)**, Лубни** (3)**.**
Роменська культура.
Кінець VIII – початок XI століття.
За Варварою Іллінською [176] (1),
Віктором Приймаком [307] (2),
Олегом Сухобоковим [377] (3)

до характеру рельєфу вони або виступають за край плато, або обмежені з кількох боків балками. Висоти городищ роменської культури варіюють від 6 до 60 м, але більшість пам'яток розміщено на ділянках, що мають висоту від 10 до 30 м. Здебільшого укріплення займало всю площу мису, відокремлюючись з напільного боку природними й штучними перешкодами. У тому випадку, коли стрілка мису значно видається в долину, відокремлюється лише його кінцева частина. Прикладами мисових городищ можуть бути Басівка (урочище Башта), Ромни (Монастирище, Замок), Лубни, Зелений Гай, Куземин

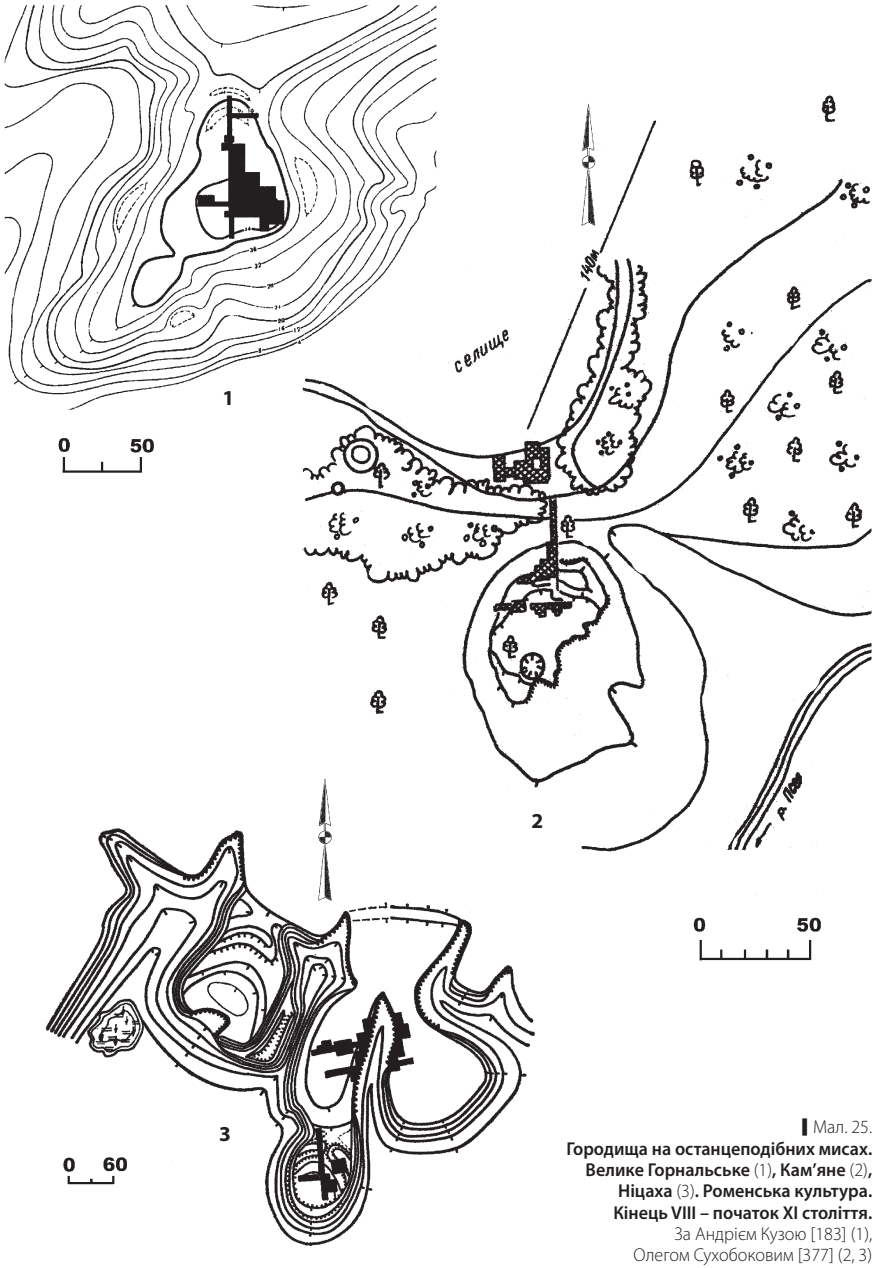

Мал. 25.
Городища на останцеподібних мисах. Велике Горнальське (1)**, Кам'яне** (2)**, Ніцаха** (3)**. Роменська культура. Кінець VIII – початок XI століття.**
За Андрієм Кузою [183] (1), Олегом Сухобоковим [377] (2, 3)

(мал. 24). Цей тип переважає серед городищ з території Посейм'я, укріплення на яких розташоване з одного боку – напільного.

Городища на останцеподібних мисах відрізняються від мисових природними умовами їх утворення. У деяких випадках балки (яри) заходять у напільний бік своїми краями, утворюючи певне пониження ділянки, що нагадує сідло – перешийок, який відокремлює мис від плато [235, с. 28]. Прикладами таких городищ можуть бути Велике Горнальське, Ведмеже, Кам'яне, Ніцаха-1, Ніцаха-2 (урочище Малий Балкан) та ін. (мал. 25). Їх особливість полягає в розміщенні укріплень (стін) з боку схилів.

Городища на останцях також знаходяться на самому краю плато, від якого їх відділяє балка або долина. Утворення останців спричинене дією природних факторів (меандрування річки), унаслідок чого відбулося відокремлення від плато частини корінного берега. Ділянка такого пагорба оточена з усіх боків схилами, і тому є дуже зручною для влаштування укріплень з мінімальними затратами праці. Займають подібні городища всю площу останця, на якому їх зведено, наприклад: Новотроїцьке, Опішне, Хитці, Шпилівка, Рильськ (Гора Івана Рильського), Банищі, Коробкіно, Красний Курган та ін. (мал. 26).

З-поміж роменських городищ дещо вирізняється Курочкіно-1, розташоване на лівому березі річки Псел, поблизу Гочевського археологічного комплексу. Його особливістю є невеликий розмір (діаметр 14 м) та кільцеве укріплення майданчика [183, с. 150], нехарактерне для сіверян (мал. 26:5). Подібні городища в Пруто-Дністровському межиріччі інтерпретовано як культові центри [340, с. 187-192]. Водночас питання про їх функціональне призначення лишається відкритим.

За своєю площею роменські городища розподіляються на кілька груп. Олександр Григор'єв запропонував їх поділ відповідно до розмірів укріпленого майданчика таким чином. Першу групу складають укріплення до 0,6 га (малі); другу і третю – з площею від 0,8 до 1,0 га (малі-середні) та від 1,4 до 1,7 га (великі-середні) відповідно; до четвертої групи зараховано городища площею понад 1,9 га [127, с. 59]. Серед виділених груп більшість складають малі

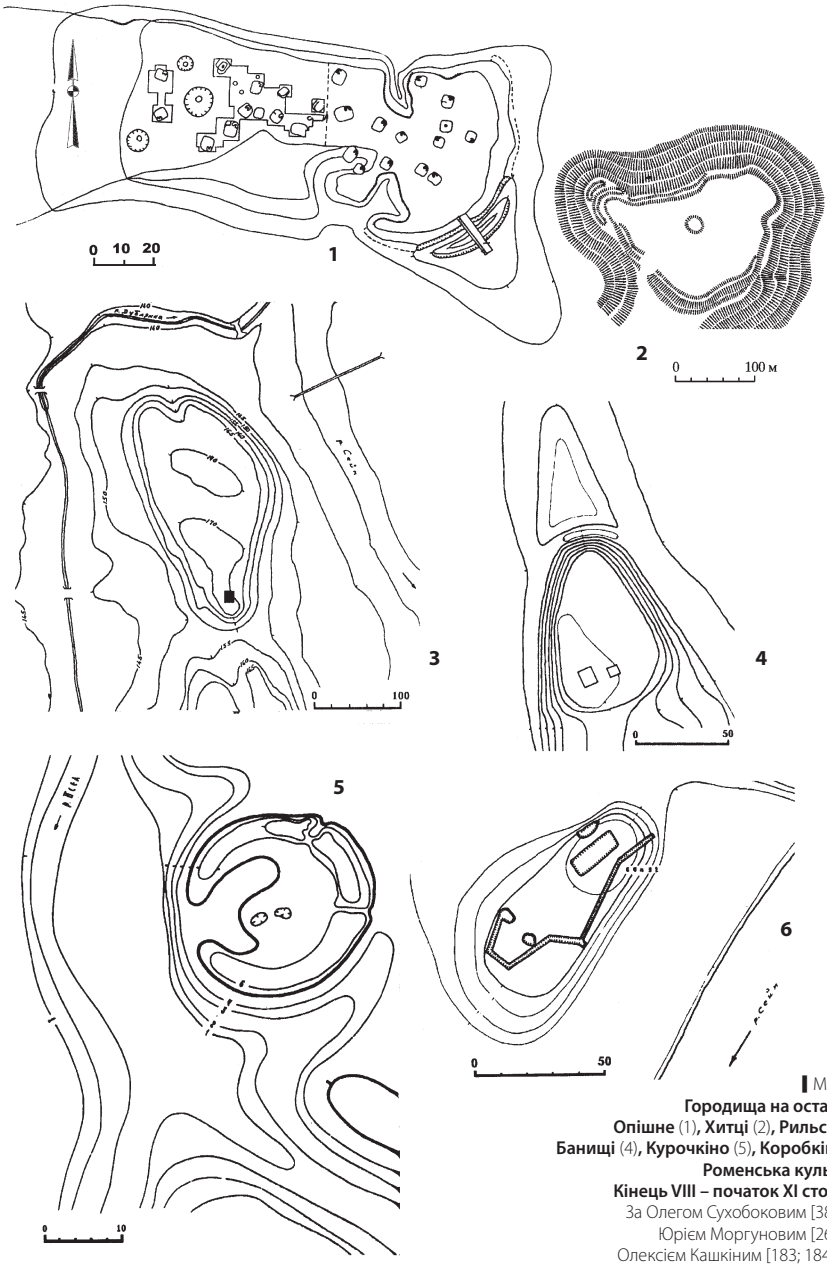

Мал. 26.
Городища на останцях.
Опішне (1)**, Хитці** (2)**, Рильськ** (3)**,**
Банищі (4)**, Курочкіно** (5)**, Коробкіно** (6)**.**
Роменська культура.
Кінець VIII – початок XI століття.
За Олегом Сухобоковим [386] (1),
Юрієм Моргуновим [265] (2),
Олексієм Кашкіним [183; 184] (3-6)

за площею городища. До схожих висновків у своїх дослідженнях дійшов і Михайло Кучера [235, с. 114]. Розглядаючи городища Посейм'я, Володимир Єнуков подав такі відомості: з 49 городищ (загальна кількість 59 пам'яток) площа 82% не перевищує 0,5 га, одне має площу 1,1 га, два – 2,0 га, і лише одне перевищує 3,0 га [154, с. 63, рис. 12]. У зв'язку з цим необхідно звернути увагу на арабо-перські джерела, а саме текст про слов'ян з *«Худуд ал-алам»*, у якому зазначено існування в них кількох видів укріплень, замків (*«кала»*) та фортець (*«хисар»*), а також незначної кількості міст [287, с. 295-296]. Тому припускаємо, що виділені дослідниками групи городищ за площею співвідносяться з писемними свідченнями таким чином: до замків належать укріплення І та ІІ груп, а до фортець – ІІІ. Що ж до ІV групи, то її можна пов'язати з поселеннями міського чи протоміського типу.

Окрім типологічного поділу за топографічними особливостями, слов'янські городища розподіляють і за плануванням оборонних споруд. До цих ознак належать планувальна схема та просторове розташування укріплених частин [235, с. 19].

Більшість фортифікацій роменської культури за планувальною схемою належить до моноструктурних. У меншій кількості відомі багатоструктурні укріплення, які відповідно до класифікації Михайла Кучери мають суміжне розташування укріплених частин [235, с. 19]. Особливістю цих пам'яток є їх розташування на кількох самостійних природно-топографічних однотипних чи різнотипних частинах. Прикладами городищ, що мають однакове природно-топографічне положення, можуть бути такі пам'ятки: Глинськ (Сула), Журавне, Зарічне-ІІ, Куземин, Решетники-І, Воргол. Глинське городище (Роменський район Сумської області) розташоване на трьох, відокремлених один від одного балками, останцях, витягнутих ланцюгом з півдня на північ на 500 м. На першому з них (урочище Вал) укріплення (вал) розташовано з напільного боку, на інших (урочища Великий та Малий Замок) – по краю схилів [264, с. 54, рис. 13:3] (мал. 27:1).

Щодо укріплення поблизу села Куземин існує припущення, що воно мало складну конфігурацію, підтвердженням чому слугують рештки оборонної лінії по південному краю мису, частково знищеної кар'єром [305, с. 11, рис. 5].

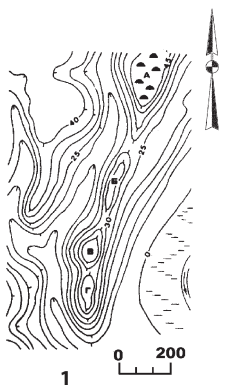

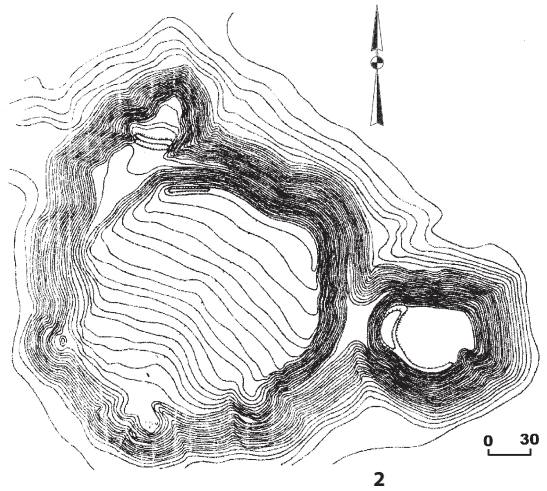

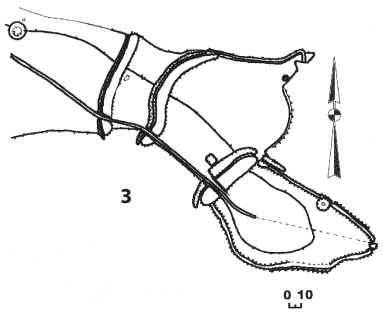

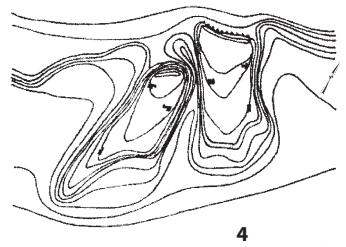

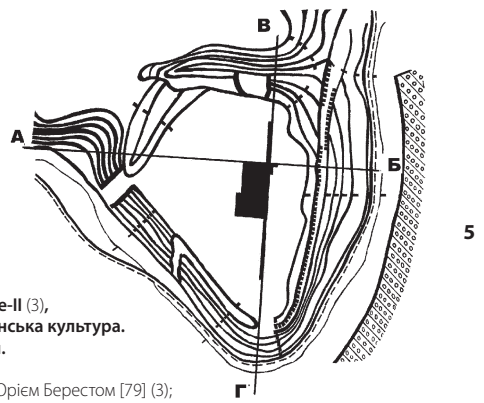

Мал. 27.
Багатоструктурні укріплення.
Глинськ (1)**, Журавне** (2)**, Зарічне-II** (3)**,**
Воргол (4)**, Решетники** (5)**. Роменська культура.**
Кінець VIII – початок XI століття.
За Юрієм Моргуновим [264] (1),
Віктором Приймаком [307] (2, 4), Юрієм Берестом [79] (3);
Іваном Ляпушкіним. Полтавський краєзнавчий музей (5)

Окрім вищеназваних пунктів, можливість існування складної структури Гурій Борисевич та Олександр Узянов висловили для Новотроїцького городища. На думку цих дослідників, майданчик городища був розчленований на три частини ровами й валами [86, с. 57]. Однак це припущення викликало критику з боку Миколи Персова [288, с. 80-81].

В інших випадках, зокрема городища Решетники-І (урочище Колгоспна Ферма /МТФ/) та Воргол (урочище Вишнева Гора), укріплення розташовано на двох суміжних мисах, вузькі перешийки яких майже з'єднуються [246, с. 62, 75; 235, с. 34, рис. 11:4-5] (мал. 27:4, 5).

До городищ, розташованих на різнотипних природно-топографічних утвореннях, належать Красний Колядин [144, с. 141-142] та Хорошеве [19, арк. 20-24; 22, арк. 18-22], розміщені на мисі та на останці, Глинське-1 – на останцеподібному мисі та останці. На думку Михайла Кучери, городища, що містилися на кількох самостійних природно-топографічних однотипних чи різнотипних частинах, складають своєрідний характерний тип, притаманний роменській культурі [235, с. 57]. Для її ареалу спостерігається неоднорідне розташування таких пам'яток. У межах Курського Посейм'я вони поодинокі (Гочево /урочище Крутий Курган/, Мойсеєво, Старий Город), і пов'язати існування складного планування винятково з роменською культурою не завжди можливо, у зв'язку з наявністю нашарувань як доби раннього заліза, так і давньоруського часу [183, с. 136-137, 177-178, 180-181].

Розташування роменських городищ ілюструє спроби сіверянського населення використовувати для фортифікаційних потреб природні особливості місцевості. Розміщення укріплень на кількох природно-топографічних утвореннях відображає прагнення фортифікаторів збільшити розміри укріплених частин городищ, щоб підвищити обороноздатність місцевості.

Одним з простих і водночас дієвих прийомів, які використовували сіверяни, було підрізування природних схилів – ескарпування. Рештки ескарпів відомі на пам'ятках усіх етапів роменської культури. Так недостатньо круті природні схили набували більш стрімких

обрисів. У процесі підрізування утворювалися тераси-уступи, що в невеликій кількості збереглися до наших днів. Висота ескарпованих схилів на різних пам'ятках коливалася залежно від топографічних та фортифікаційних особливостей укріплення. На жаль, відомості про влаштування ескарпів та їхні обміри на роменських городищах досить побіжні, і цей фортифікаційний елемент лишається недостатньо вивченим, на що звернено увагу у фаховій літературі [127, с. 61].

Розрізи ескарпованих схилів проводив Олег Сухобоков на Битицькому городищі [377, с. 127-133, рис. 22-23]. Частину ескарпованого схилу досліджено на Глинському городищі-1 (урочище Городище). У невеликій кількості зафіксовано обміри ескарпів під час створення топографічних планів пам'яток. Невеликий ескарп висотою 1,2-1,5 м влаштовано на Опішнянському городищі [377, с. 134, рис. 21, 24]. На Горбівському городищі та на городищі Курган (Азак) висота ескарпів коливається від 2 до 2,5 м [129, с. 40-44; 305, с. 18, рис. 19]. На городищі Зарічне-І ескарп має висоту 3-4 м, на Зарічному-ІІ він становить 2 м й має кут 70-80° [79, с. 41; 80, с. 103, 104]. Приблизно таку ж висоту та стрімкість схилів дослідники визначили і для городища поблизу села Стара Іванівка [78, с. 158]. Більш потужними є ескарпи на городищі Журавне-1, де схили підрізано на висоту від 5-7 до 9-12 м [81, с. 84]. До 10 м схили ескарповано й на городищі Малий Балкан, поблизу села Ніцаха [377, с. 154].

Крім цього, сіверяни практикували створення так званих *«псевдоескарпів»*, спорудження яких відбувалося внаслідок реконструктивних (ремонтних) робіт з відновлення укріплень після пожеж. Конструкції цього типу зафіксовано на Великому Горнальському, Горбівському, Ратському городищах та в Капистичах [127, с. 69; 265, с. 268-272]. Отже, відомості про обмірні характеристики ескарпів свідчать, що висота підрізок схилів коливалася від 1,5 до 12 м. З'ясувати залежність потужності ескарпів від хронології пам'яток наразі неможливо в зв'язку з обмеженістю джерельної бази. З тих же причин можна лише припускати існування залежності висоти ескарпів від функцій, які виконувало те чи інше поселення.

Наступною важливою ознакою, на яку звертають увагу під час характеристики укріплень, є рови та вали, а саме їх форма та взаємне розміщення. Переважна більшість ровів заповнена навколишньою землею, і візуальний огляд пам'ятки не завжди дозволяє точно встановити параметрові характеристики цього елементу оборони. Глибина ровів, як і їхня ширина, мають різні показники. Наприклад, на городищі поблизу села Стара Іванівка глибина рову становить 3 м, а ширина – 20 м [78, с.158] (мал. 28:1). У більшості випадків показники значно менші, що демонструють досліджені розкопками вали. На Горнальському городищі перший рів мав ширину 2,5 м та глибину 1,7 м [223, с. 37, рис. 20]. На Горбівському городищі перший рів мав глибину 1,5 м, у подальшому його заглибили до 5 м і розширили до 8-9 м [127, с. 66, 69]. Глибину до 5 м мав рів на городищі поблизу села Гірки Путивльського району [307, с.143, рис.19:А] (мал. 28:2). З цього загалу дещо виокремлюється рів

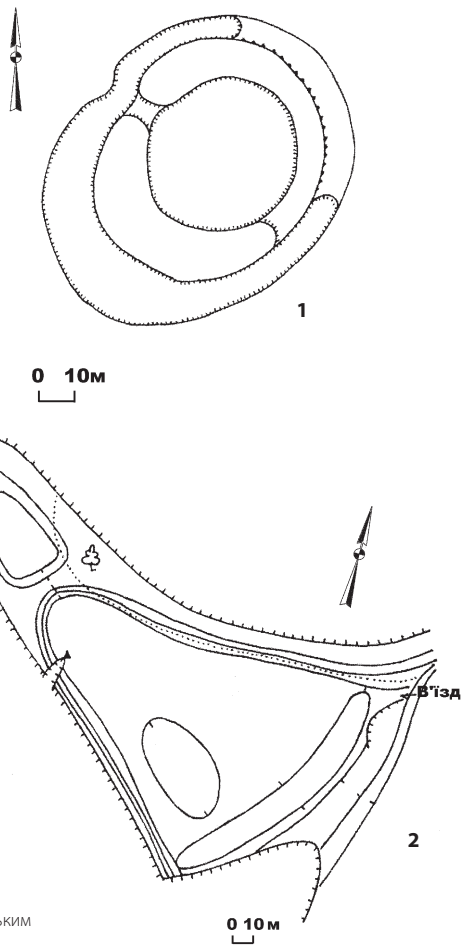

Мал.28.
Плани городищ.
Стара Іванівка, Охтирський район, Сумська область (1)**, Гірки, Путивльський район, Сумська область** (2)**.**
Роменська культура.
Кінець VIII – початок XI століття.
За Євгеном Осадчим [78] (1), Андрієм Обломським і Віктором Приймаком [307] (2)

на городищі біля села Кам'яне, ширина якого складає 15 м, а глибина – 6 м [377, с. 164-166]. Можливо, що ширина цього рову маркує давньоруський етап життя населеного пункту, а за часу перебування там сіверян він міг бути дещо вужчим. Отже, ймовірно, ширина ровів, як і їхня глибина, на перших етапах існування укріплень були незначними, а їх розширення та поглиблення відбувалося в процесі експлуатації укріплень. Наприклад, невелику глибину ровів фіксував Юрій Моргунов на багатьох давньоруських городищах Посулля – від 0,5 до 1,5 м за ширини 6-10 м [265, с.19]. У більшості випадків рови в перетині мали наближену до трикутної або ж трапеціїподібну форму. У сучасному стані рови мають форму увігнутої донизу лінзи.

Для городищ роменської культури характерним є розташування головних захисних споруд з боку *«поля»*. Рови розміщували з напільного боку перед валом, і їх появу викликали кілька причин. З технічного боку – вийнятий ґрунт складав основу майбутнього насипного чи засипного укріплення. З оборонного погляду, рів не дозволяв супротивнику під час облоги впритул наблизитися до стін і розмістити штурмову техніку. Крім цього, внутрішній схил рову значно продовжував зовнішню частину стіни, створюючи додаткову перешкоду для нападників. На Донецькому й Горбівському городищах зовнішні схили ровів були додатково укріплені дерев'яним личкуванням [127, с. 69].

Укріплення у вигляді ровів на городищах роменської культури мають чітко визначене розміщення. У більшості випадків рів влаштовували безпосередньо за валом (наприклад, Монастирище), з напільного боку. Інколи рів розташовували в нижній частині (основі) ескарпу, що відбувалося внаслідок збільшення його висоти. До таких пам'яток слід зарахувати Опішне, Горбове, Журавне-1, Стару Іванівку, Глинське-І [377, с. 134, рис. 21, 24; 127, с. 62; 81, с. 84, 86].

Вали на роменських городищах характерні для більшості пам'яток. Відсутність цього фортифікаційного елемента зафіксовано лише на Новотроїцькому городищі [241]. Вали є важливими та візуально фіксованими об'єктами під час визначення давніх укріплень на місцевості. На відміну від ескарпів та ровів, вони визначаються більш складними в технологічному аспекті конструкціями. Тривалий час у науковій літературі панувала думка, що більшість валів є рештками

виняткова земляних укріплень [347, с. 66-67]. Нині, унаслідок нових підходів до вивчення археологічних матеріалів та збільшення джерельної бази, вали розглядають як рештки дерево-земляних конструкцій зі складною системою внутрішньовальних споруд [87, с. 180-184; 127, с. 65-71; 265]. Розміри валів цілком залежать від кількох факторів – передовсім, від інтенсивності використання їх як захисних елементів у давнину, а також від ступеня руйнування останніх унаслідок природних та антропогенних факторів.

На роменських городищах розміщення валу було сталим. На більшості пам'яток він містився з напільної частини стрілки мису (останця), відділяючи майданчик городища з боку плато. Рештки валів збереглися на різну висоту – від 0,5-0,6 до 2,0-3,0 м, хоча є приклади валів більшої висоти. Наприклад, на Шуклинському та Гочевському (Крутий Курган) городищах вал має висоту 6,0 м, Бесєдінському (Ратському) – до 5 м. Найбільший вал влаштовували з напільного боку. Він відігравав головну роль у системі оборони городища. На користь цього свідчить значна висота та ширина їхніх залишків, що збереглися донині. Рештки цих конструкцій виразно простежуються на городищах у Глинську, Городному, Зарічному та ін. Окрім валу з боку поля, менш потужні зафіксовано по периметру майданчика городища. У науковій літературі їх називають *«підковоподібними»* чи *«кокошникоподібними»*. Вони наявні на таких городищах, як Велике Горнальське, Ведмеже, Ніцаха (урочище Малий Балкан), Масловське [223, рис. 12; 263, с. 76-79; 377, с. 160-161, рис. 29; 185, с. 68-69; 183, рис. 42], можливо, на Гочевському (Крутий Курган) та Бесєдінському (Ратське) [182, с. 137; 152, с. 47-50].

Про конструктивні особливості валів можна судити за рештками дерева, виявленого в процесі їх розрізу. Дослідники припускають існування частокільних, каркасно-стовпових та зрубних конструкцій.

Однією з неодмінних фортечних складових, пов'язаних з валом, є берма – горизонтальний майданчик між ровом та стіною. Його створення було необхідною умовою, оскільки вали, що розташовувалися на краях мисів чи ровів, під дією власної ваги могли спричинити обвал. Ширина берми на роменських городищах коливається від 0,5 до 1,0-2,0 м.

Таким чином, вивчення розміщення валів на укріпленнях роменської культури дозволило виділити дві планувальні схеми: перша характерна наявністю валу з напільного боку, що відрізав майданчик городища від іншої території (селища-посаду), друга вирізняється розташуванням валу по периметру городища. У більшості випадків його зводили з трьох боків. Складність укріплень на роменських пам'ятках, на думку Олександра Григор'єва, залежала від тривалості активного функціонування того чи іншого пункту [127, с. 74]. Ймовірно, що, крім цієї ознаки, певний вплив мало призначення й функції, які воно виконувало. У деяких випадках городища зі складною структурою були центрами так званих *«малих племен»*.

Відомо про незначну кількість в'їзних конструкцій на роменських городищах. Спеціальні дослідження цих частин укріплень, на жаль, не проводилися. Їх розміщення в системі оборони, хоча й не на всіх пам'ятках, можна зафіксувати доволі чітко за *«розривом»* валу. Юрій Моргунов вважає, що для сіверянських городищ характерне розміщення в'їзду з фронтального боку, перпендикулярно до лінії укріплень [265, с. 123]. Однак це дещо суперечить нині наявним археологічним джерелам. У випадках, коли зафіксовано в'їзні конструкції, їх розташовано з правого або з лівого боку, якщо дивитися з городища в *«поле»* (табл. 8). Таке розміщення є більш фортифікаційно виправданим, адже надавало превагу захисникам під час обстрілу нападників. Ширина ж в'їздів коливалася від 2,0 до 3,0 м.

До зазначених вище фортифікаційних складових слід додати рештки колодязів. Не дивлячись на те, що колодязь не був безпосередньо фортифікаційним елементом, усе ж його наявність забезпечувала мешканців фортеці водою, від чого залежала їх обороноздатність. Такі споруди зафіксовано на деяких городищах роменської культури у вигляді заглибин діаметром від 7 до 25 м та глибиною від 2 м. Виявлено їх на таких роменських пам'ятках: Ніцаха (урочище Малий Балкан), Зарічне, Глинське 1 та 2, Кам'яне, Зелений Гай, Хотомизьк [12, арк. 9-25; 377, с. 146; 234, с. 94; 162, с. 47-48, рис. 1], Липіно [183, с. 66; 266, с. 143; 159, с. 88-90]. Зв'язок цих конструкцій винятково з роменською культурою не доведено у зв'язку з тим, що зазначені пам'ятки продовжували функціонувати за давньоруського

часу, і спеціальні дослідження цих споруд не проводилися. Винятком може бути споруда на Липінському городищі, хоча початок її функціонування припадає ще на добу раннього заліза [183, с. 66; 159, с. 89]. До речі, на таких добре досліджених городищах, як Опішне, Новотроїцьке та Велике Горнальське, де відсутні шари давньоруського часу, колодязні споруди не зафіксовано. Лише на Новотроїцькому городищі Іван Ляпушкін вважав водозбірною господарську яму №80 [241, с. 192, табл. LXXV]. Стверджувати про існування спеціальних водозбірних споруд на городищах роменської культури поки що немає підстав. Можливо, що водозабезпечення сіверянських городищ відбувалося з джерел, адже характерною особливістю їх розташування була близькість до водних ресурсів [127, с. 56-57].

Отже, городища роменської культури за топографічним розміщенням поділяються на мисові, зведені на останцеподібних мисах та останцях. Відповідно до розмірів укріпленого майданчика, вони складають чотири умовні групи. Більшість з них мають площу до 0,6 га. За своєю планувальною схемою укріплення роменської культури належать до одноструктурних, у меншій кількості відомі багатоструктурні укріплення, розміщені на кількох самостійних природно-топографічних однотипних чи різнотипних частинах. Для укріплення своїх городищ сіверяни використовували ескарпування схилів, зведення дерево-земляних валів та викопування ровів. З урахуванням особливостей оборони застосовували й в'їзні конструкції. Відкритим залишається питання про спеціальні водозабірні системи. Таким чином, рештки оборонних споруд роменської культури дають можливість відтворити фортифікаційне будівництво, з'ясувати будівельні навички й прийоми, якими володіли сіверяни.

2.2. ЖИТЛОВІ БУДІВЛІ

Джерельна база для вивчення житлового будівництва літописних сіверян нараховує близько 240 жител, досліджених шляхом розкопок. Проте інформативність виявлених

об'єктів, як і стан публікації матеріалів, не завжди знаходиться на належному рівні.

Основою для опису житлових будівель є характеристика археологічних решток, а саме – котловану та печей. Заглиблені частини жител визначаються за такими параметрам, як форма, розміри, глибина, розміщення відносно сторін горизонту та система обличкування. Печі, передовсім, різняться матеріалом, з якого їх зроблено, та залежністю конструкції від стін котловану житла.

За своєю формою нижні частини жител поділяються на квадратні й прямокутні. Кількісно переважають будівлі, що мають квадратну форму котловану (табл. 2). Серед поселень, досліджених широкими площами, квадратні будівлі переважають на Опішнянському, Новотроїцькому та Липінському городищах. Житла, що мають прямокутні в плані котловани, складають більшість у Полтаві та на Великому Горнальському городищі. Окрім цього, в ареалі культури зустрічаються будівлі, форма заглибленої частини яких наближається до трапеції (Опішне, Новотроїцьке, Горналь), але вони поодинокі й не мають закономірностей у поширенні. Існування таких котлованів, найімовірніше, викликане певними будівельними вимогами, які могли залежати, наприклад, від мікротопографії.

Таблиця 2. **Розподіл нижніх частин жител за формою**

Пам'ятка	Квадратні	Прямокутні	Трапецієподібні
Басівка	2	1	–
Велике Горнальське	5	9	1
Водяне	5	1	–
Волинцеве (урочище Курган)	5	–	–
Воргол	1	3	–
Воробйовка-2*	1	–	–
Глинське (урочище Панський Ярок)	1	–	–
Горбове	1	7	–
Грем'ячка*	1	1	–

** Тут і далі в таблицях – відкрите селище*

Донецьке	3	2	–
Зарічне-І	1	1	–
Зелений Гай	–	1	–
Кам'яне	1	1	–
Кам'янка*	1	–	–
Курово-6*	6	–	–
Латишівка	–	1	–
Липінське	6	2	–
Лухтовка	–	1	–
Любеч	–	3	–
Мохнач	–	2	–
Ніцаха (урочище Малий Балкан)	4	1	–
Новгород-Сіверський	–	1	–
Новотроїцьке	31	12	2
Опішне	13	9	1
Пісочний Рів	–	2	–
Піщане*	1	–	–
Полтава	5	10	–
Путивль (урочище Городок)	–	1	–
Путивль (урочище Коптева Гора)	–	1	–
Путивль (урочище Микільська Гірка)	2	1	–
Ратське городище	–	1	–
Решетники	1	–	–
Рильськ (урочище Гора Івана Рильського)	2	1	–
Ромни (урочище Монастирище)	–	2	–
Свердловка-1	–	1	–
Сенча	–	1	–
Студеновський Хутір*	–	1	–
Тазово-V*	1	–	–
Хорошеве	1	–	–
Хотомизьк	1	1	–
Чулатове*	1	–	–
Шуклинка	1	2	–
Усього	**104**	**84**	**4**

Наступною ознакою, на яку дослідники традиційно звертають увагу під час опису жител, є площа заглибленої частини будівлі. Характеризуючи розміри котлованів, вони оперують поняттями малі, середні й великі. Світлана Юренко розподіляє котловани на чотири типи – з площею від 6 до 12 м^2; від 12 до 18 м^2; від 18 до 30 м^2, і ті, що мали площу понад 30 м^2 [446, с. 38, табл. 1]. Валентина Петрашенко, аналізуючи житла VIII–X століть на Правобережному Подніпров'ї, визначає розміри котлованів наступним чином: малі – від 5,5 до 9 м^2; середні – від 9 до 14 м^2; великі – від 14 до 20 м^2 [291, с. 50]. Олександр Григор'єв виділяє три типи: малі – площа до 16 м^2, середні – від 16 до 20 м^2, та великі – понад 20 м^2 [127, с. 84, рис. 28]. До цієї ж типології, вірогідно, схиляється й Віктор Ковалевський, зараховуючи житла розмірами 4,00х4,00 м до категорії малих [194, с. 12]. Приблизно такі ж параметри використовувала й Марина Сергєєва вже для давньоруських жител [366, с. 6].

Для поділу котлованів за площею, принаймні для території Дніпровського Лівобережжя України, доцільно користуватися типологією Олександра Григор'єва, оскільки він застосував метричні характеристики, що мають аналогії в етнографічних матеріалах. На поселеннях існували житла різних груп. Олександр Григор'єв висловив припущення про зміну розміру котлованів у процесі розвитку культури [127, с. 83]. Дійсно, житла з котлованами малої площі є характерними для поселень ранньої фази роменської культури. Вони переважають на Опішнянському та Новотроїцькому городищах. Також для поселень цієї фази притаманні середні за площею котловани, в той час як великі представлені в одиничних випадках (табл. 3). Наприклад, в Опішному та Новотроїцькому виявлено лише по 2 житла з великими котлованами (табл. 3). Тезу про збільшення площі заглибленої частини в процесі розвитку культури підтверджують і матеріали з інших поселень. Водночас не можна відкидати й інші фактори, що впливали на розміри житла, зокрема соціальний аспект.

Таблиця 3. **Розподіл котлованів жител за площею**

Пам'ятка	Малі (до 16 м²)	Середні (від 16 до 20 м²)	Великі (від 20 м²)	Усього
Басівка	1	1	–	**2**
Велике Горнальське	7	4	2	**13**
Водяне	2	8	1	**11**
Волинцеве (урочище Курган)	1	3	–	**4**
Воргол	–	–	4	**4**
Воробйовка-2*	–	–	1	**1**
Глинське (урочище Панський Ярок)	–	1	–	**1**
Горбове	–	1	1	**2**
Грем'ячка*	1	1	–	**2**
Донецьке	1	3	1	**5**
Зарічне-І	2	–	–	**2**
Зелений Гай	1	–	–	**1**
Кам'яне	–	1	1	**2**
Кам'янка*	–	1	–	**1**
Латишівка	–	1	–	**1**
Липінське	2	6	–	**8**
Лухтовка	–	–	1	**1**
Любеч	–	3	–	**3**
Мохнач	1	1	–	**2**
Ніцаха (урочище Малий Балкан)	2	–	3	**5**
Новгород-Сіверський	–	1	–	**1**
Новотроїцьке	33	9	2	**44**
Опішне	19	2	2	**23**
Пісочний Рів	1	–	–	**1**
Піщане*	1	–	–	**1**
Полтава	5	6	3	**14**
Путивль (урочище Городок)	1	–	–	**1**
Путивль (урочище Коптева Гора)	–	1	–	**1**
Путивль (урочище Микільська Гірка)	3	–	–	**3**
Ратське городище	1	–	–	**1**
Решетники	1	–	–	**1**

Рильськ (урочище Гора Івана Рильського)	3	–	–	**3**
Ромни (урочище Соборна Площа)	–	–	1	**1**
Ромни (урочище Монастирище)	–	1	1	**2**
Свердловка-1	–	–	1	**1**
Сенча	1	–	–	**1**
Студеновський Хутір*	–	1	–	**1**
Тазово-V*	–	–	1	**1**
Хорошеве	1	–	–	**1**
Хотомизьк	2	–	–	**2**
Чулатове*	1	–	–	**1**
Шуклинка	3	–	–	**3**

Зміни площі котлованів залежно від хронології об'єктів простежуються в матеріалах Великого Горнальського городища. У житлах (№ 4, 5, 6, 9, 14,15, 18, 20), виявлених у шарах IV та III (кінець VIII – кінець IX століття), площа котлованів коливається в межах від 10,6 до 17,6 м^2, тобто всі житла належать до групи *«малих»*, окрім житла №18, котлован якого належить до *«середніх»* за площею [225, с. 70-71]. Водночас житла, виявлені в шарах II (№13, 16, 17, 19, 21, 22) та I (№1, 2, 3, 7, 8), мають котловани з площею від 14,8 до 25 м^2. Час їх існування припадає на кінець IX – першу чверть X століття та другу і третю чверть X століття відповідно.

На Липінському городищі, де ранні матеріали роменської культури відсутні [127, с. 95], з восьми розкопаних жител чотири мають котловани *«середніх розмірів»*, два – *«великих»* і ще два – *«малих»*, проте їхні обміри наближені до верхньої межі групи (16,0 м^2) (табл. 3). На городищі поблизу села Воргол, житлові комплекси якого належать до середнього та пізнього етапів роменської культури [307, с. 61, 62], нижні частини будівель мають площу, більшу за 20 м^2 [2, арк. 90], тобто тяжіють до групи *«великих»* (табл. 3).

Тенденцію до збільшення площі котлованів жител простежено також і в матеріалах Правобережжя Дніпра. Аналіз будівель, зроблений Валентиною Петрашенко, свідчить, що в IX–X століттях

відбулося збільшення площі нижніх частин на поселеннях Канівське, Луг-І, Макарів Острів та на території Волині [291, с. 50-51].

Однією з важливих характеристик під час опису житла є його глибина. У науковій літературі для означення житлового приміщення археологи використовують декілька понять: землянка, напівземлянка, житло, будівля, споруда, комплекс, зруб, яма, приміщення і т. п. Використання термінів залежить від того, що вкладає дослідник у їх розуміння.

Звісно, такий широкий спектр назв цілком може бути використаний для написання звітної документації, коли під час польових досліджень достеменно невідомо, чим є виявлений об'єкт. Ці терміни, хоч і призначені для визначення житлового об'єкта, усе ж мають певні розбіжності. Одні з них характеризують тип конструкції, інші – ступінь заглиблення в материк (грунт) або ж просто виступають археологічною дефініцією для означення того чи іншого вивченого об'єкта.

Передовсім, характеризуючи житлові будівлі слов'ян, дослідники розподіляють їх на три категорії за принципом заглиблення в материк (грунт). Це наземні, напівземлянкові та землянкові будівлі. Не дивлячись на загальноприйняте вживання перелічених назв, не всі дослідники одностайно погоджуються із застосуванням саме такого понятійного апарату. Найбільш дискусійним серед зазначених є термін, який вживають для частково заглиблених споруд – *«напівземлянка»*. Використовують цю дефініцію археологи для житла, заглибленого в материк до 1,50 м. Але подібна характеристика до певної міри спірна, оскільки узагальнено використовується для житлових об'єктів, серед яких є й такі, що заглиблені від 0,10 до 0,50 м.

Появу й побутування цього терміна в археологічній науці детально розглянуто в роботі Віктора Ковалевського [196]. З'ясовано, що вперше його використав у своїх працях Іван Ляпушкін на початку 1940-х років [196, с. 182]. Отже, така назва в часі трансформувалася від характеристики слов'янського житла до суто археологічного, штучного й спеціального, що використовується археологами для означення будь-якого заглибленого житла. Не дивлячись на це, висновок Віктора Ковалевського є дещо спірним: *«Учитывая многолетнюю традицию использования слова «полуземлянка»*

в археологии и этнографии вряд ли будет возможно отказаться от него в ближайшие десятилетия, хотя методически верным было бы применение термина «постройка» [196, с. 183].

Але зрозуміло, що взаємозаміна цих дефініцій неприпустима через їх різне змістове навантаження. Звісно, що використання цього терміна є доволі звичним, але все ж він є недостатнім для означення житлових будівель, заглиблених у грунт. Варто зауважити, що Гурій Борисевич також відзначив певну плутанину в такій термінології. Застосування визначення *«напівземлянка»* вважав *«невиправданим анахронізмом»* і Валерій Козюба [203, с. 34]. На думку Бориса Шрамка, термін *«напівземлянка»* створює хибне уявлення про існування особливої групи землянкових будівель [234, с. 195]. Відійшла від цієї назви й Ольга Єнукова. Спираючись на етнологічну термінологію [70, с. 37], дослідниця оперує термінами *«наземне житло»* й *«заглиблене житло»*. Стосовно ж назв *«землянка»* й *«напівземлянка»*, вона вважає їхньою неодмінною ознакою наявність земляного перекриття [157, с. 22].

Існує проблема з визначенням наземного житла. Це найбільш складна для археологічної фіксації категорія. Подібні будівлі можна виявити у верхній частині культурного шару, головним чином, за *«розвалами»* опалювальних споруд, наявністю перед- чи підпічних ям, прошарків вуглин та попелу. Для наземних жител характерною наявність значної кількості знахідок (передовсім, гончарних матеріалів). Інколи визначити такі об'єкти дозволяють рештки дерев'яних конструкцій або стовпові ямки [149, с.42; 316, с. 94-96; 128, с. 46-47].

Отже, житлові будівлі роменської культури складають дві групи: I – наземні, II – із заглибленою основою. До першої належать житла, долівка яких лежить на материку або вище, до другої – ті, що мають заглиблену в материк частину. За глибиною котловани жител поділено на три групи: малі (від 0,20 до 0,60 м), середні (від 0,60 до 1,20 м) і великі (від 1,2 м і більше). Але визначення груп у таких межах є умовним. Фактично, котловани першої групи можна зараховувати до решток наземних жител, інших двох належать до жител із заглибленою основою. На думку Світлани Юренко, котловани з глибиною, більшою за 1,2 м, могли бути рештками землянок зі зруйнованими наземними

стінами [446, с. 36], але погодитися з цим повністю не можна. На нашу думку, котловани з глибиною, більшою за 1,2 м, могли бути частиною більш складної будівлі. Щодо давньоруського часу такі випадки розглянув Сергій Тараненко [394, с. 165-166].

Для заглиблених жител важливим є з'ясування рівня впуску котловану, що безпосередньо впливає на фіксацію його глибини під час досліджень. Більшість дослідників погоджується, що котловани таких споруд впускалися з рівня давнього горизонту. Далі глибини жител подано у відповідності до того, як їх зафіксовано у звітній документації та публікаціях. Не дивлячись на певну умовність цього показника, усе ж під час аналізу його величин спостерігається певна закономірність щодо влаштування заглиблених частин.

Долівка більшості жител роменської культури залягає на глибині від 0,60 до 1,2 м (табл. 4). Котловани з такою глибиною переважають майже на кожній пам'ятці роменської культури. Глибокі котловани є поодинокими. У зв'язку з цим можна висловити здогад, що ця величина не була довільною, а наближалася до якоїсь оптимальної. Вірогідно, що такою була глибина в 1,00 м нижче рівня промерзання ґрунту. Подібні показники також зафіксовано й для синхронних пам'яток Правобережжя Дніпра [291, с. 52]. Варто зауважити, що глибина котловану не залежала від його площі.

Таблиця 4. **Поділ жител за глибиною котловану**

Пам'ятка	Мала (0,20-0,60 м)	Середня (0,60-1,20 м)	Велика (1,20 м +)
Басівка	2	–	–
Большая Долженкова	1	–	–
Велике Горнальське	8	10	–
Волокитине	–	–	1
Водяне	–	1	10
Волинцеве (урочище Курган)	2	–	5
Воргол	–	–	4
Воробйовка-2*	1	–	–
Глинське-4*	–	1	–
Горбове	–	1	–
Городище	–	1	–

Грем'ячка*	1	1	–
Донецьке	1	3	1
Зарічне-І	–	1	1
Кам'яне	–	2	–
Кам'янка*	1	–	–
Курово-6*	6	–	–
Латишівка	–	1	–
Липінське	–	7	–
Лухтовка	–	1	–
Любеч	–	–	3
Мохнач	–	–	2
Ніцаха (урочище Малий Балкан)	–	6	2
Новгород-Сіверський	–	–	1
Новотроїцьке	–	39	10
Опішне	2	21	–
Пісочний Рів	–	–	3
Піщане*	–	1	–
Полтава	3	11	–
Путивль (урочище Городок)	–	–	–
Путивль (урочище Коптева Гора)	–	2	–
Путивль (урочище Нікольська Гірка)	–	2	2
Ратське городище	1	–	–
Решетники	1	–	–
Рильськ (урочище Гора Івана Рильського)	–	2	1
Ромни (урочище Монастирище)	1	2	1
Свердловка-1	–	3	–
Сенча	1	–	–
Студеновський Хутір*	–	1	–
Тазово-V*	1	–	–
Хорошеве	–	1	–
Хотомизьк	–	2	–
Чулатове*	1	–	–
Шуклинка	–	3	–
Шумськ	–	1	–
Усього	**34**	**127**	**47**

Житла роменської культури будували відповідно до сторін горизонту, іноді з незначними відхиленнями, зумовленими, у деяких випадках, топографічними особливостями. Для більшості зафіксовано орієнтацію жител кутами (138 од.), менше – стінами (59 од.). Спираючись на сучасну джерельну базу, можна стверджувати, що в межах однієї пам'ятки спостерігається переважання одного принципу орієнтації (Опішнянське, Новотроїцьке, Донецьке та Липінське городища), хоча є пам'ятки, де змішано обидві практики (табл. 5).

Таблиця 5. **Розподіл жител за орієнтацією котловану**

Пам'ятка	Кутами	Стінами
Басівка	2	1
Большая Долженкова	–	1
Велике Горнальське	12	7
Волокитине	–	1
Водяне	–	1
Волинцеве (урочище Курган)	–	7
Воробйовка-2*	–	1
Глинське-4*	1	–
Горбове	9	–
Городище	2	–
Грем'ячка*	2	–
Донецьке	5	–
Зарічне-І	2	–
Зелений Гай	2	–
Кам'яне	–	1
Кам'янка*	1	–
Курово-6*	3	3
Латишівка	1	–
Липінське	6	1
Лухтовка	1	–
Любеч	–	3
Мохнач	1	1
Ніцаха (урочище Малий Балкан)	4	2
Новгород-Сіверський	1	–
Новотроїцьке	38	13
Опішне	16	7

Пісочний Рів	2	–
Піщане*	1	–
Полтава	11	6
Путивль (урочище Коптева Гора)	2	–
Путивль (урочище Микільська Гірка)	2	–
Ратське городище	1	–
Решетники	–	1
Рильськ (урочище Гора Івана Рильського)	–	3
Ромни (урочище Соборна Площа)	–	–
Ромни (урочище Монастирище)	2	2
Свердловка-1	3	–
Сенча	–	1
Студеновський Хутір*	–	1
Тазово-V*	1	–
Хорошеве	1	–
Чулатове*	1	–
Шуклинка	1	2
Шумськ	1	–
Всього	**138**	**66**

Важливим під час опису житлових об'єктів є принцип розрізнення їх за конструкцією стін (зрубна чи каркасно-стовпова), який використовували дослідники для створення типологічних схем [344, с. 116-117; 73]. Але детальний огляд доступних археологічних матеріалів дозволив з'ясувати, що подібний підхід не зовсім виправданий. До того ж, не завжди на основі розкопаних решток жител можна точно визначити конструкцію стін, адже в більшості випадків дослідники мають у своєму розпорядженні лише нижні частини. До того ж сам критерій – наявність чи відсутність стовпових ямок – при зарахуванні житла до того чи іншого конструктивного типу є досить хитким. За таких умов зовсім відкидається можливість поєднання кількох способів зведення стін одного житла [203, с. 34], існування яких зафіксовано й за етнографічними відомостями [136, с. 31-35, 96, с. 98-102; 416, с. 27-28].

Підхід до типології жител на основі глибини котлованів також не завжди виправданий. У більшості випадків (принаймні для Дніпровського Лівобережжя України) глибини жител зафіксовано по материку, що досить часто не відповідає дійсності, оскільки при цьому не враховано заглибленість у денну поверхню або ж більш ранні культурні нашарування. Досить часто, беручи за основу заглиблення виявлених решток, з-поміж жител виокремлюють напівземлянкові й наземні, але і такий шлях має певні похибки, на що вже було звернено увагу [88, с. 284-285; 137, с. 119].

Сучасні типології мають кілька напрямів. Основою для них виступає, передовсім, кількість і характер розміщення стовпових ямок. Розбіжності полягають у підході до визначення цих ямок – це рештки личкування котловану чи продовження стін житла. Уперше для роменської культури доволі повну класифікацію житлових комплексів розробив Олександр Григор'єв, який виділив три типи личкування котлованів, поєднавши їх з конструкцією печей [120]. Розвиваючи доробок попередника, Ольга Єнукова запропонувала свою схему типологічного поділу жител, яку вона використала в дослідженні домобудівництва сіверян Посейм'я [157, с. 53]. Здійснено спробу класифікації жител окремої пам'ятки роменської культури – Новотроїцького городища [288, с. 82-83]. Проте її не можна зарахувати до вдалої, оскільки кількість жител, що утворювали типологічні ряди, була незначною, і будівлі належали лише до раннього етапу культури. Це, у свою чергу, не дозволило використати цю типологію для більш пізніх об'єктів.

Досить докладно, на наш погляд, розроблено типологію жител для території між Дніпром і Карпатами. Вихідними даними для неї виступає глибина котловану, конструкція стін, а також внутрішнє планування й облаштування. За сукупністю означених особливостей Любомир Михайлина розподіляє житла на напівземлянки каркасно-стовпової конструкції, зрубні житла та житла з підвалами [261, с. 76-92].

Щодо жител більш раннього періоду, слід згадати класифікацію Юрія Башкатова, який досить докладно й обґрунтовано розробив її для житлових будівель I–V століть. У якості головних критеріїв дослідник використав конструкцію стін та глибину котлованів. Для конструкції стін він оперував поняттями *«клас-підклас»*, для глибини використав

поняття *«тип»* [73]. Усе ж, не дивлячись на об'ємність такого підходу, зручність такої класифікації видається сумнівною.

Виходячи з наведених поглядів, видається, що відносно чітка класифікація (за кількістю стовпів) може бути застосована винятково для нижніх частин житлових об'єктів – котлованів. Для роменської культури її досить повно розробив Олександр Григор'єв (основні положення розглянуто вище).

Отже, класифікація котлованів житлових будівель сіверян має спиратися, передовсім, на роботи Олександра Григор'єва та Ольги Єнукової, доречним буде використання розробки Миколи Персова для Новотроїцького городища та Юрія Башкатова для жител ранніх слов'ян, але з певними уточненнями й доповненнями. Нижче подано класифікацію нижніх частин жител сіверян, що базується на синтезі вищезазначеної інформації:

I тип представлено котлованами із двома стовпами, розташованими посередині паралельних стін, переважно перпендикулярно до чола печі (мал. 29). У цьому типі виокремлюються три варіанти: варіант *«А»* – котловани, що мають чотири стовпи посередині стін (мал. 30); варіант *«В»* – ті, що мають три стовпи, розташовані посередині паралельних стін (мал. 31); варіант *«С»* – котловани, в яких, окрім стовпів, розташованих посередині паралельних стін (два, три, чотири), маємо додаткові стовпи, розміщені, в одному з кутків (мал. 32);

II тип – котловани, що мають достатню кількість стовпів для влаштування каркасно-стовпової обшивки стін. Цей тип також передбачає окремі варіанти. Варіант *«А»* – стовпові ямки знаходяться у трьох кутах (окрім того, що за піччю) та біля стін (мал. 33). Варіант *«В»* – стовпові ямки розміщено в усіх кутах та біля стін (мал. 34);

III тип – котловани зі стовпами, розміщеними без певної системи (мал. 35);

IV тип – котловани, в яких відсутні стовпові ямки (передбачено іншу конструкцію) (мал. 36).

Головною особливістю типу I є наявність двох стовпів, розташованих посередині паралельних стін, що пов'язані з конструкцією даху. Такі котловани належать до найбільш архаїчного

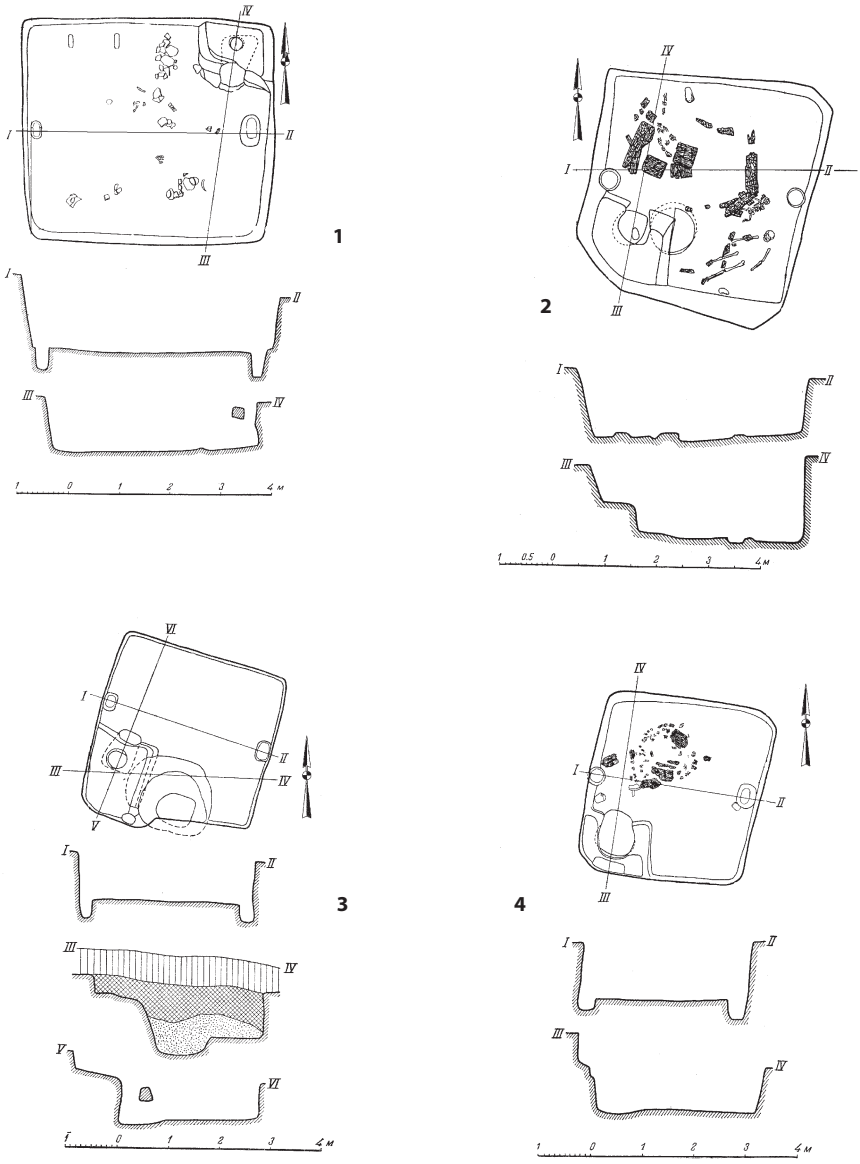

Мал. 29.
Котловани I типу. Новотроїцьке городище.
Роменська культура. Кінець VIII – початок XI століття. За Іваном Ляпушкіним [241]

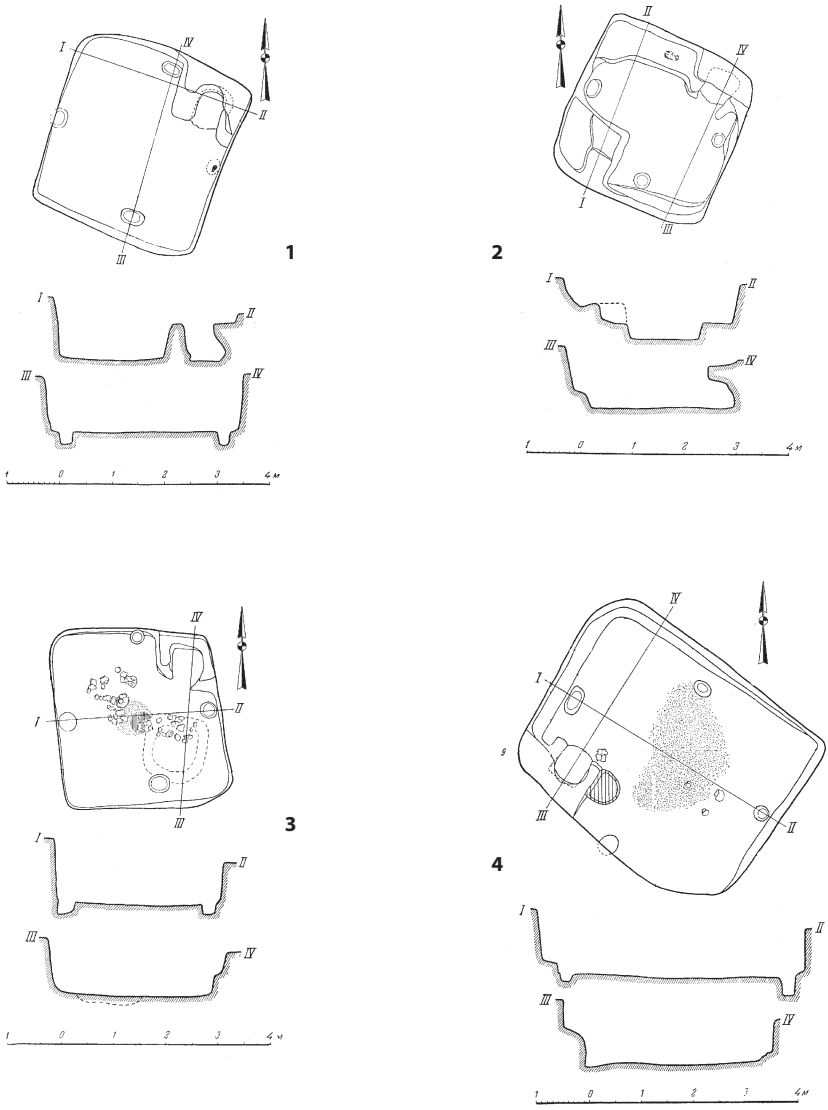

Мал. 30.
Котловани I типу, варіант «*А*». Новотроїцьке городище.
Роменська культура. Кінець VIII – початок XI століття. За Іваном Ляпушкіним [241]

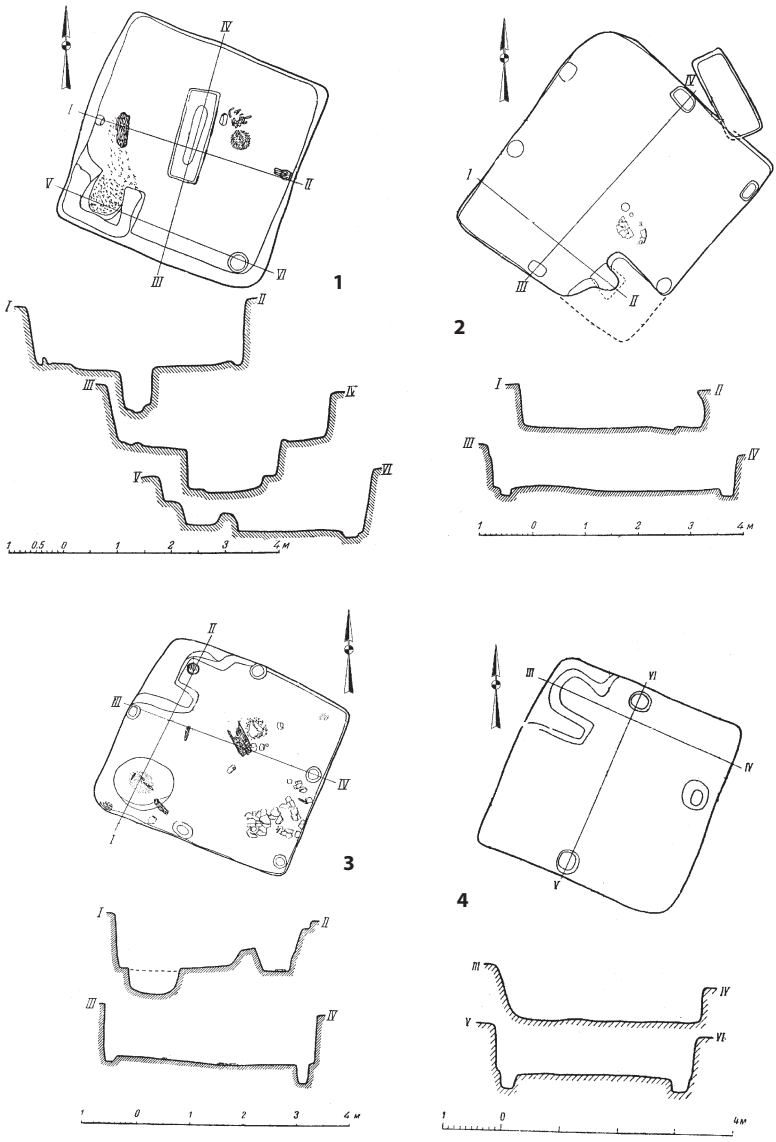

Мал. 31.
Котловани І типу, варіант «*В*». Новотроїцьке городище. Роменська культура. Кінець VIII – початок XI століття. За Іваном Ляпушкіним [241]

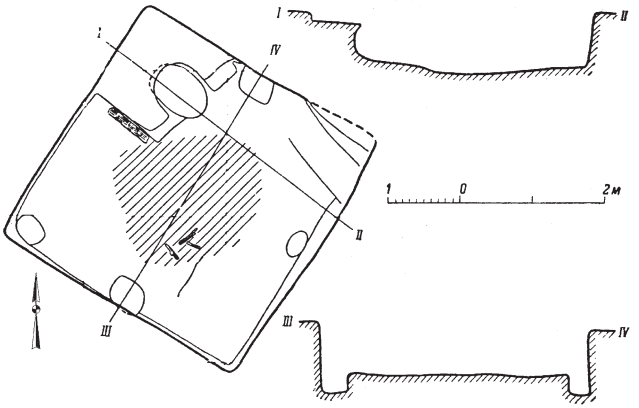

1

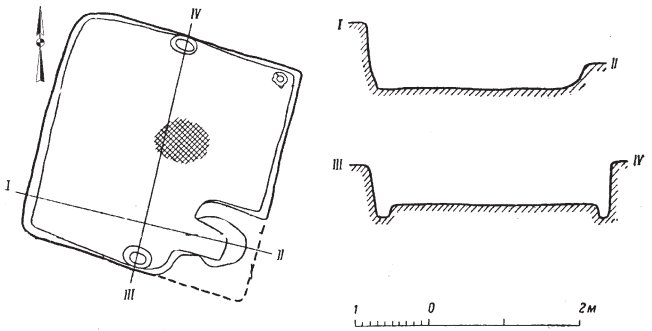

2

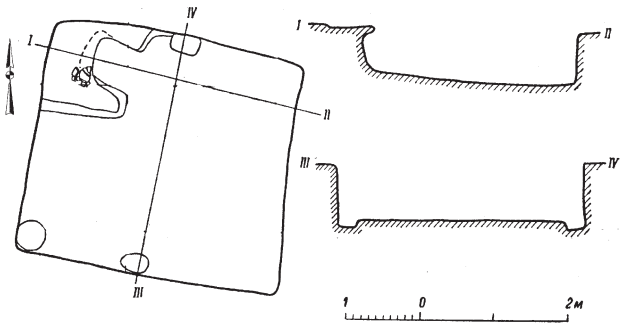

3

Мал. 32.
Котловани I типу, варіант «*С*». Новотроїцьке городище. Роменська культура. Кінець VIII – початок XI століття. За Іваном Ляпушкіним [241]

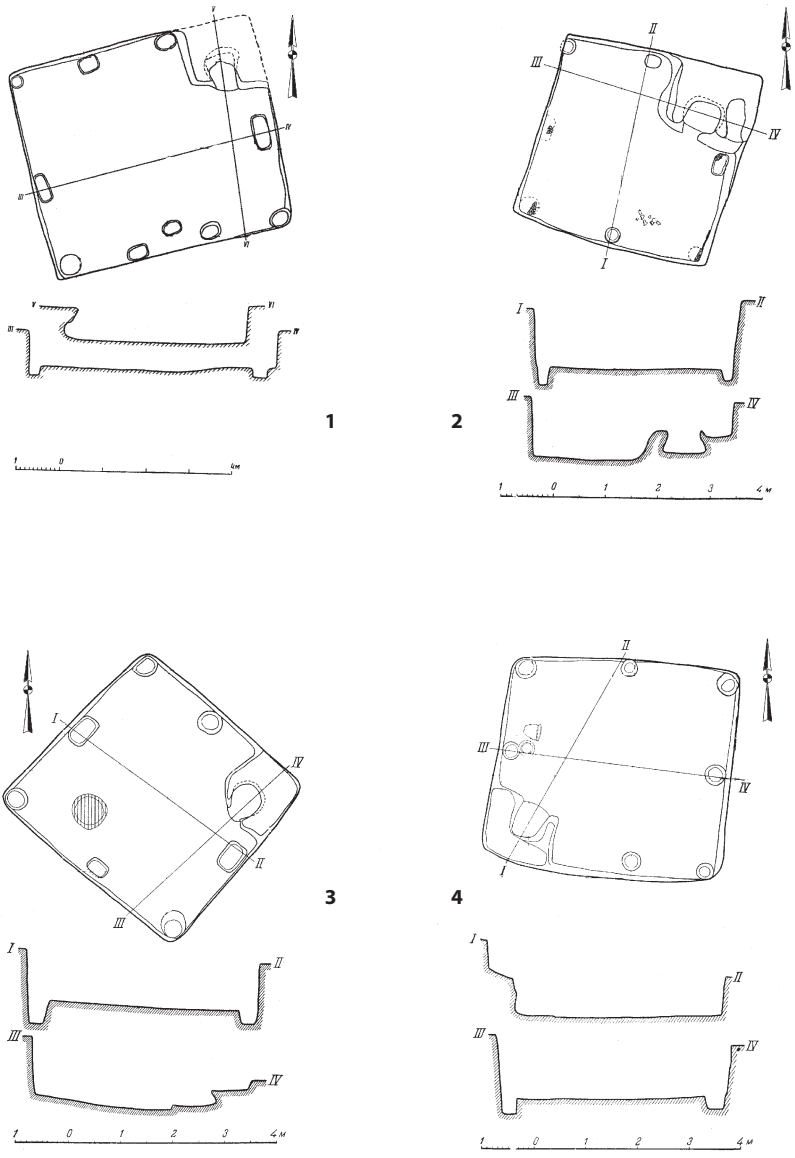

Мал.33.
Котловани II типу, варіант «А». Новотроїцьке городище.
Роменська культура. Кінець VIII – початок XI століття. За Іваном Ляпушкіним [241]

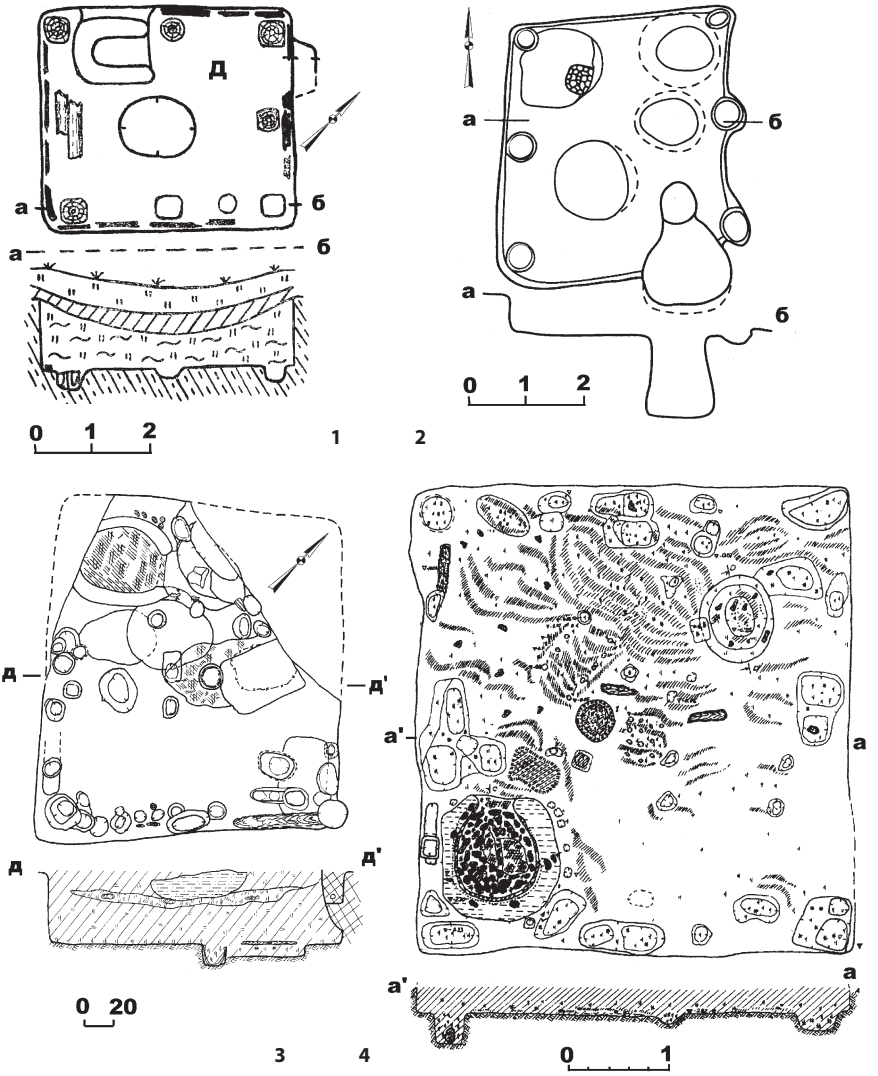

Мал. 34.
Котловани II типу, варіант «*В*»:
Донецьке городище (1)**, Велике Горнальське городище** (2)**, Полтава** (3-4)**.**
Роменська культура. Кінець VIII – початок XI століття.
За Борисом Шрамком [149] (1), Андрієм Кузою [223] (2), Олександром Супруненком [163] (3-4)

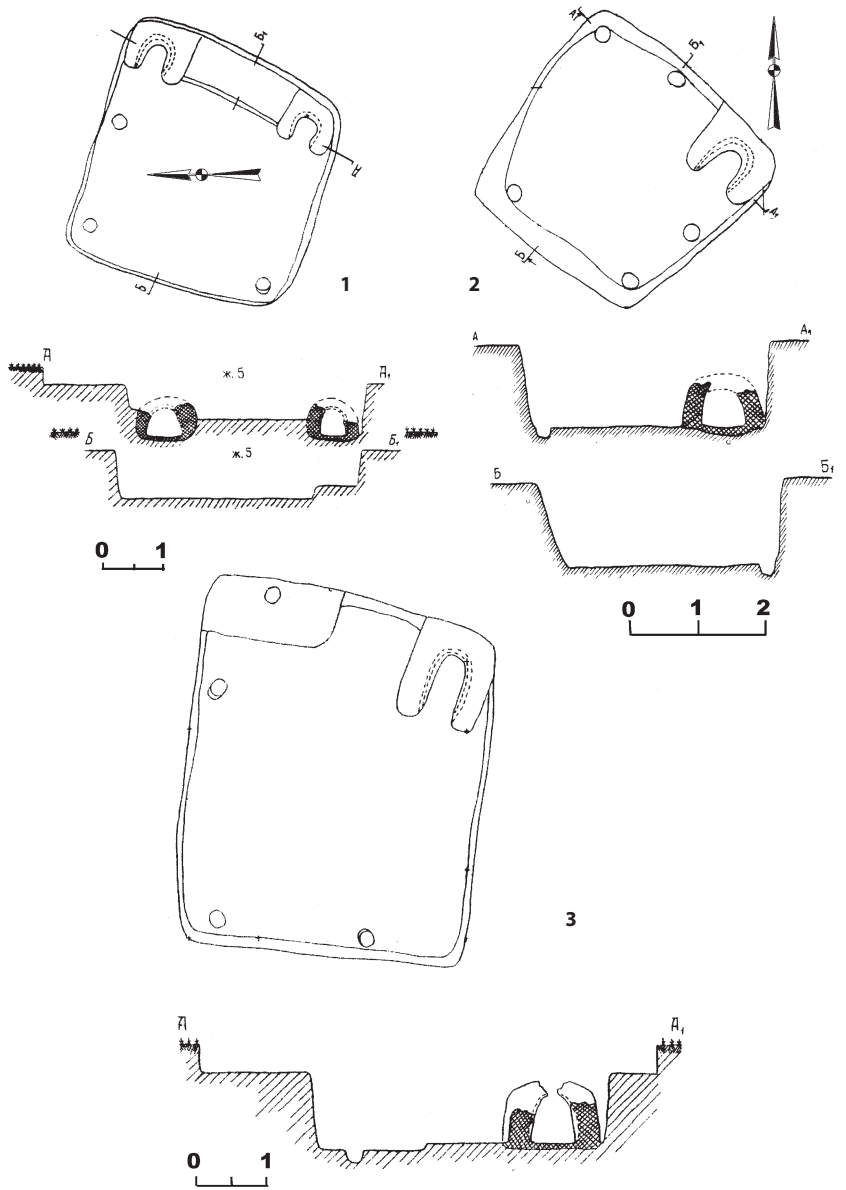

Мал. 35.
Котловани ІІІ типу. Опішнянське городище.
Роменська культура. Кінець VIII – початок XI століття. За Олегом Сухобоковим [386]

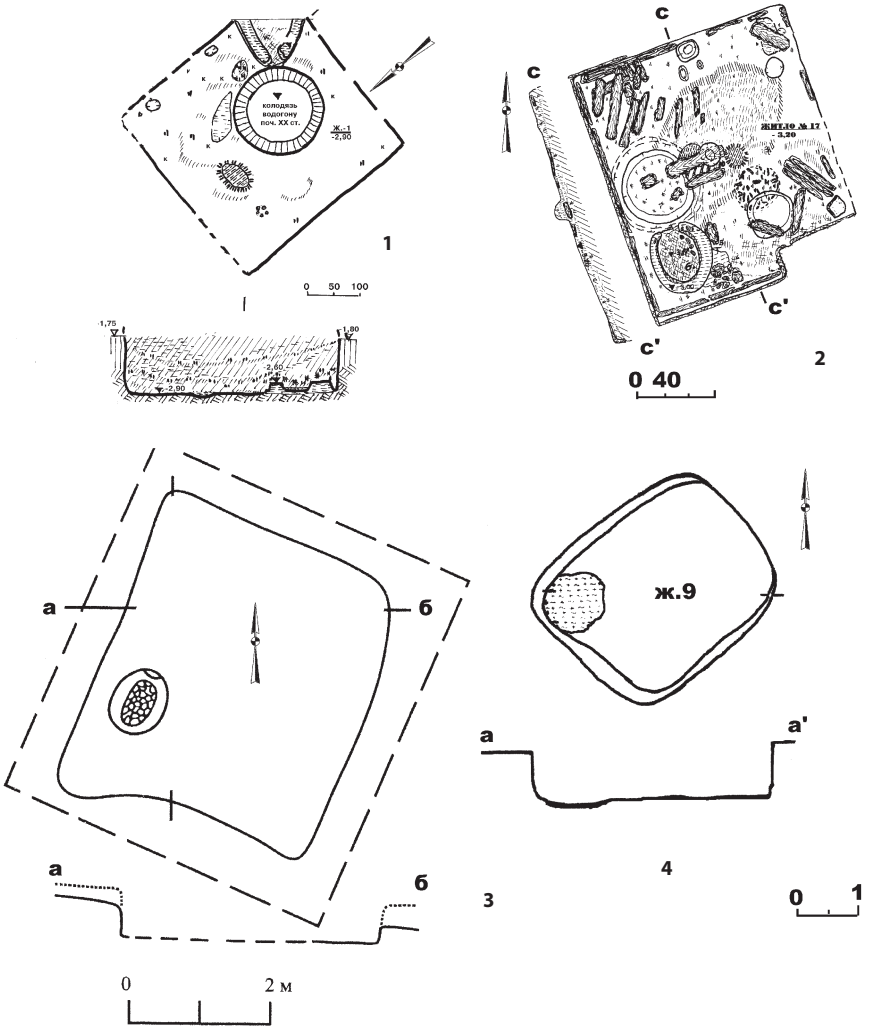

Мал. 36.
Котловани IV типу. Полтава (1, 2)**, Велике Горнальське городище** (3)**, Опішнянське городище** (4)**.**
Роменська культура. Кінець VIII – початок XI століття.
За Олександром Супруненком [141; 375] (1-2), Андрієм Кузою [223] (3), Олегом Сухобоковим [386] (4)

різновиду. Дерев'яне личкування їх стінок було зовсім відсутнє або ж зводилося в затискній техніці за допомогою додаткових стовпів. У будь-якому випадку воно не продовжувало стіни. Певне зацікавлення викликає розміщення в деяких житлах (варіант *«В»*) на певній відстані від стін додатково третього стовпа. Котловани, що складають тип II, можна віднести до каркасно-стовпового типу конструкції (хоча в деяких випадках використовувалася й закладна техніка). Проте лише варіант *«В»* можна пов'язати з конструкцією стін, що виконано із застосуванням останньої. Третій тип личкування котловану цілком можна зіставити з конструкцією, спорудженою в затискній техніці, яка теж не була продовженням стін житла. Така побудова передбачала дещо відмінне від звичного влаштування даху на сохах. Останній тип IV співвідноситься з тими житлами, в яких дерев'яне личкування здійснено в затискній техніці або ж у зрубній. У випадку зі зрубною технікою стіни були винятково несучими.

Котловани першого типу характерні для пам'яток ранньої фази культури. Вони складають більшість у матеріалах Новотроїцького городища, хоча в ранніх шарах Великого Горнальського їх не простежено [222] (табл. 6). Вони складають 50 % від досліджених на Опішнянському городищі, де разом з ними наявні й котловани, розміщення стовпів у яких характерне для пізніших етапів (табл. 6). Для середнього та пізнього етапів роменської культури спостерігається переважання котлованів II, III та IV типів (табл. 6). Закономірностей у поширенні цих типів у межах одного поселення не виявлено.

Таблиця 6. **Типи котлованів**

Пам'ятка	I				II			III	IV
		A	B	C		A	B		
Басівка	–	–	–	–	1	–	–	–	–
Большая Долженкова	–	–	–	–	1	–	–	–	–
Велике Горнальське	1	–	–	–	–	–	2	10	2
Водяне	–	–	–	–	5	–	–	–	6
Волинцеве (урочище Курган)	–	–	–	–	6	–	–	1	–
Волокитине	–	–	–	–	–	–	–	–	1
Воргол	–	–	–	–	4	–	–	–	–

Воробйовка-2*	–	–	–	–	–	–	–	–	1
Глинське (урочище Панський Ярок)	–	–	–	–	–	–	–	1	–
Горбове	–	–	–	–	–	–	1	1	1
Грем'ячка*	–	–	–	–	–	–	–	–	2
Донецьке	–	–	–	–	–	–	5	–	–
Зарічне-I	–	1	–	–	1	–	–	–	–
Зелений Гай	–	–	–	–	–	–	1	1	–
Кам'яне	–	–	–	–	–	–	–	1	–
Кам'янка*	–	–	–	–	–	–	–	–	1
Курово-6*	–	–	–	–	–	–	–	6	–
Латишівка	–	–	–	–	–	–	–	1	–
Липінське	–	–	–	–	–	–	2	6	–
Лухтовка	–	–	–	–	1	–	–	–	–
Мохнач	–	–	–	–	–	–	–	2	–
Ніцаха (урочище Малий Балкан)	–	–	–	–	6	–	–	1	–
Новгород-Сіверський	–	–	–	–	–	–	1	–	–
Новотроїцьке	11	10	3	10	–	6	–	–	–
Опішне	6	–	2	3	–	1	–	9	1
Пісочний Рів	–	–	–	–	–	–	–	–	2
Піщане*	–	–	–	–	–	–	–	–	1
Полтава	–	2	–	–	–	–	6	3	–
Путивль (урочище Коптева Гора)	–	–	–	–	1	–	–	–	1
Путивль (урочище Микільська Гірка)	–	–	–	–	2	–	–	–	–
Ратське городище	–	–	–	–	–	–	–	1	–
Решетники	–	–	–	–	–	–	–	–	1
Рильськ (урочище Гора Івана Рильського)	–	–	–	–	–	–	2	–	1
Ромни (урочище Монастирище)	–	–	–	–	–	–	–	4	–
Сенча	–	–	–	–	–	–	–	–	1
Студеновський Хутір*	–	–	–	–	–	–	–	1	–
Тазово-V*	–	–	–	–	–	–	–	–	1
Хорошеве	–	–	–	–	–	–	–	1	–
Хотомизьк	–	–	–	–	–	–	–	–	2
Чулатове*	–	–	–	–	–	–	–	–	1
Шуклинка	–	–	–	–	–	–	–	3	–

Більшість роменських жител має типову планувальну схему. Вона передбачає заглиблене або наземне однокамерне житло, наближене до прямокутної чи квадратної форми, з опалювальним пристроєм, розміщеним в одному з кутів будівлі. Такі житла відомі як на пам'ятках сіверян, так і серед старожитностей інших літописних племен. Водночас, в ареалі роменської культури трапляються житла з ускладненою горизонтальною й вертикальною планувальними схемами.

До жител зі складним горизонтальним плануванням належать будівлі, що мають більш ніж одну камеру, та ті, в яких вхідну конструкцію зроблено на зразок сіней. Житла, що мали вхідну конструкцію типу сіней, відомі на незначній кількості пам'яток (Новотроїцьке городище, поселення поблизу села Горбове) або ж невідомі взагалі (Посейм'я).

Житлові будівлі зі складним вертикальним плануванням представлено двоярусними об'єктами (басейни річок Десна, Сула, Ворскла, Сейм). Їх фіксують завдяки спостереженням за черговістю залягання шарів та гончарних матеріалів у межах котловану. Надійним свідченням існування другого ярусу є характерний утрамбований прошарок *«другої підлоги»*, нижче якої залягають рештки перекриття. Специфічною особливістю для таких жител є рештки опалювальної споруди, що впала з другого ярусу. Ці залишки легко виявити за плямою з пропеченої глини з рештками конструкції печі, посуду та ін. Ще одним свідченням другого ярусу є наявність посередині котловану стовпа, розташованого на певній відстані від стінок. Це пов'язують з особливістю влаштування печі на другому ярусі, коли є потреба укріплення між'ярусного перекриття додатковим стовпом. У переважній більшості такі житлові будівлі мають опалювальні пристрої, розташовані на обох ярусах. Лише в одному випадку відоме житло на холодному підкліті.

Отже, житла, що мають складну горизонтальну планувальну схему, відомі в ареалі роменської культури в незначній кількості і не набули поширення в домобудівництві літописних сіверян. Це стосується і жител, що мали кілька камер, а також тих, де фіксується спеціальне оформлення вхідної конструкції.

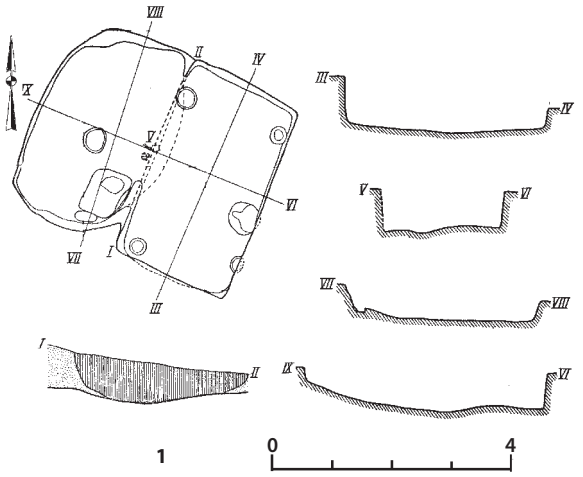

Мал. 37.
Двокамерні житла.
Новотроїцьке городище (1),
Велике Горнальське (2)**.**
Роменська культура.
Кінець VIII –
початок XI століття.
За Іваном Ляпушкіним [241] (1),
Андрієм Кузою [223] (2)

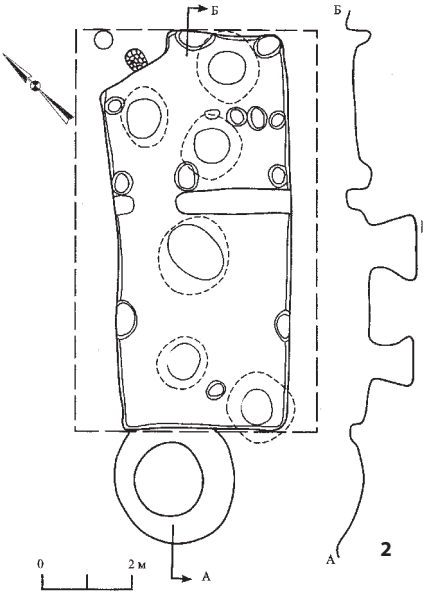

Двокамерні будівлі виявлено на Новотроїцькому городищі (житло №47 та комплекс *«Р»*) [241, с. 131-137; 445], Великому Горнальському (житло №1) [223, с. 11-13] та у Ромнах (споруда №1) [388, с. 77] (мал. 37).

Житла, які мали дещо ускладнену вхідну конструкцію, поділено на дві групи. До першої належать будівлі, в яких вхід було оформлено у вигляді невеликого коридора. Такі комплекси відомі за матеріалами Опішного (житла №1, 10) [386, рис. 6; 13], Новотроїцького (житло №42) [241, с. 123, рис. 81:1], Горбівського поселення (житла №3, 6) та Новгорода-Сіверського (житло №1) [127, рис. 32, 34-35]. Схожі виступи виявлено в житлі №1 на селищі поблизу села Кам'яне [17, арк. 15].

До іншої групи належать житла з сіньми. На поселенні Переверзєво-1 виявлено житло із входом, розташованим з півдня, який вів до невеликого (1,6х1,7 м) приміщення – сіней [193, с.195]. Конструкцію, схожу на сіни, виявлено в житлі №3 в урочищі Микільська Гірка (місто Путивль). До південно-західної стінки житла прилягало прямокутне приміщення, розмірами 1,85х1,20 м, з трьома сходинками. У кутах цього приміщення виявлено ямки від чотирьох стовпів [380, с. 137]. Сіни зафіксовано в одному житлі на городищі Водяне [206, с. 69].

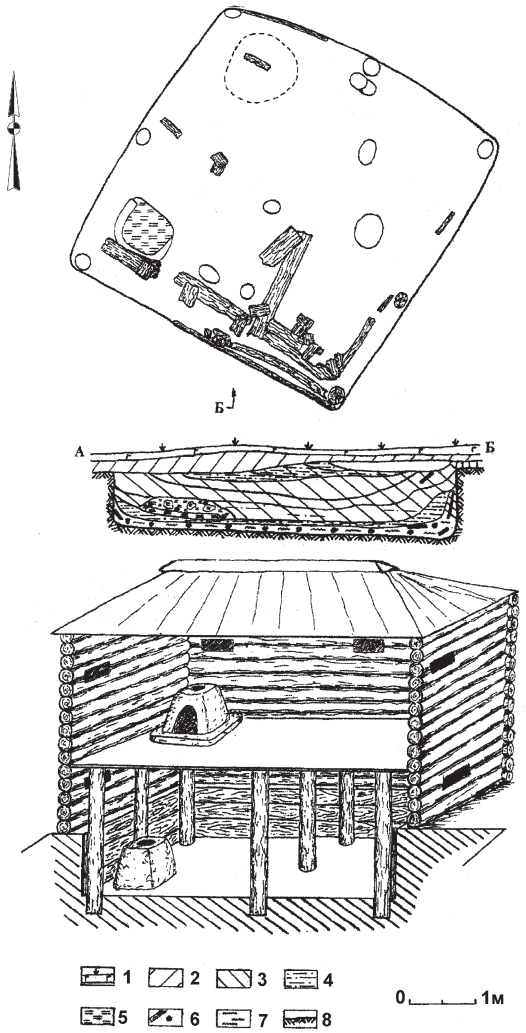

Більшого поширення в сіверянському будівництві набули житла, що мали складну вертикальну структуру(мал. 38-41). Час їх побутування припадає на пізній етап роменської культури – середина X – початок XI століття. На думку Олександра Григор'єва,

Умовні позначки: 1 – дерен; 2 – культурний шар; 3 – сірий гумусований суглинок; 4 – жовтий суглинок; 5 – обпалена глина; 6 – вуглини; 7 – попіл; 8 – материк

Мал. 38. **План, профілі та варіант реконструкції житла №4. Поселення поблизу села Горбове. Роменська культура. Кінець VIII – початок XI століття.** За Олександром Григор'євим [127]

це відбувалося в межах X століття [127, с.95]. До таких же висновків дійшла й Ольга Єнукова [157, с.57]. Однією з причин, що вплинула на появу таких будівель, була зміна конструкції опалювального пристрою. Мова йде про печі, зведені з глини і не пов'язані конструктивно з материковими стінками котловану. Ця обставина є доволі важливою, оскільки можливість влаштування печей не в материковому масиві, а внаслідок спорудження печі з принесеної глини, вела до набуття навичок зведення опалювальних пристроїв на дерев'яних підлогах або між'ярусних перекриттях, де головною конструктивною складовою був опічок. Зокрема, такий конструктивний прийом вдалося зафіксувати під час дослідження двоярусного житла в Полтаві [374, с. 127].

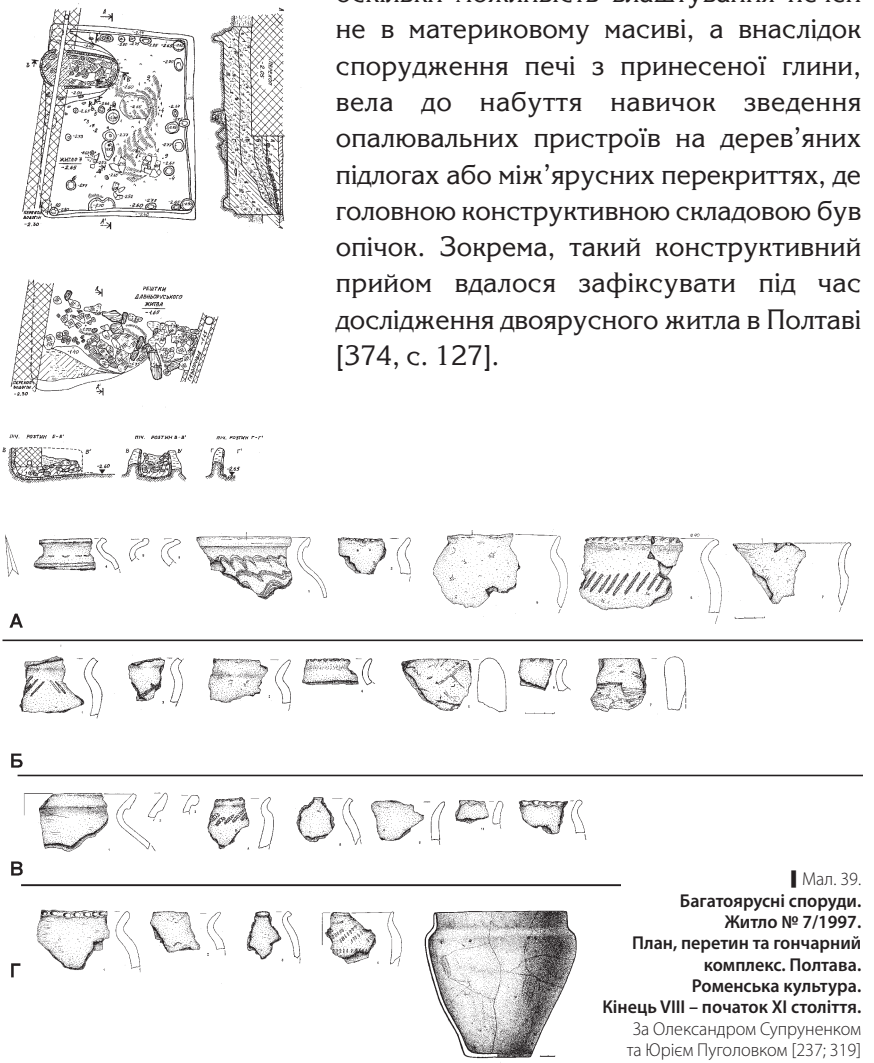

Мал. 39.
Багатоярусні споруди. Житло № 7/1997. План, перетин та гончарний комплекс. Полтава. Роменська культура. Кінець VIII – початок XI століття.
За Олександром Супруненком та Юрієм Пуголовком [237; 319]

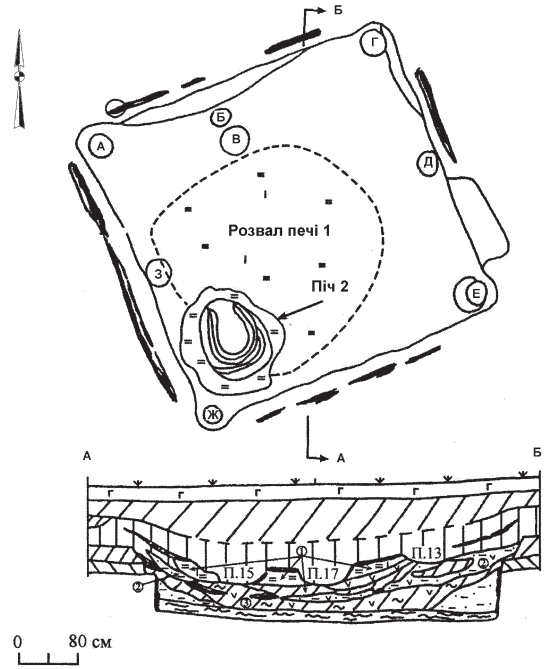

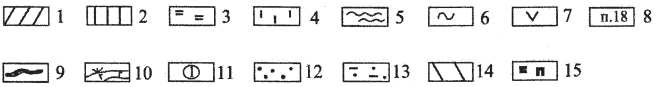

Мал. 40.
Багатоярусна будівля
Яма 100. Липінське городище.
Роменська культура.
Кінець VIII – початок XI століття.
За Ольгою Єнуковою [157]

Умовні позначки:
1 – темно-сірий шар;
2 – сірий шар;
3 – обпалена глина;
4 – біла глина;
5 – шаруватість;
6 – попіл;
7 – вуглини;
8 – поховання;
9 – горілий шар;
10 – дерен;
11 – номер шару;
12 – пісок;
13 – супісок;
14 – передматерик;
15 – забутовка з пічних блоків.

Характеризуючи житлові будівлі, необхідно зупинитися й на особливостях опалювальних споруд, оскільки їх наявність чи відсутність, а також розміщення в приміщенні, як відомо, є головними критеріями для визначення її як житлового комплексу.

Для жител сіверян виокремлено два типи опалювальних споруд – печі та вогнища. Дослідники на основі будівельних матеріалів, виявлених під час вивчення житлобудівних традицій східних слов'ян та їхніх сусідів, розробили класифікації печей [344, с. 144-156; 291, с. 53-55; 446, с. 38-43; 369, с. 105-114; 293]. Так, Павло Раппопорт запропонував поділ печей на дві групи: печі-кам'янки, до яких належать також і ті печі, в яких глина була з'єднуючим матеріалом,

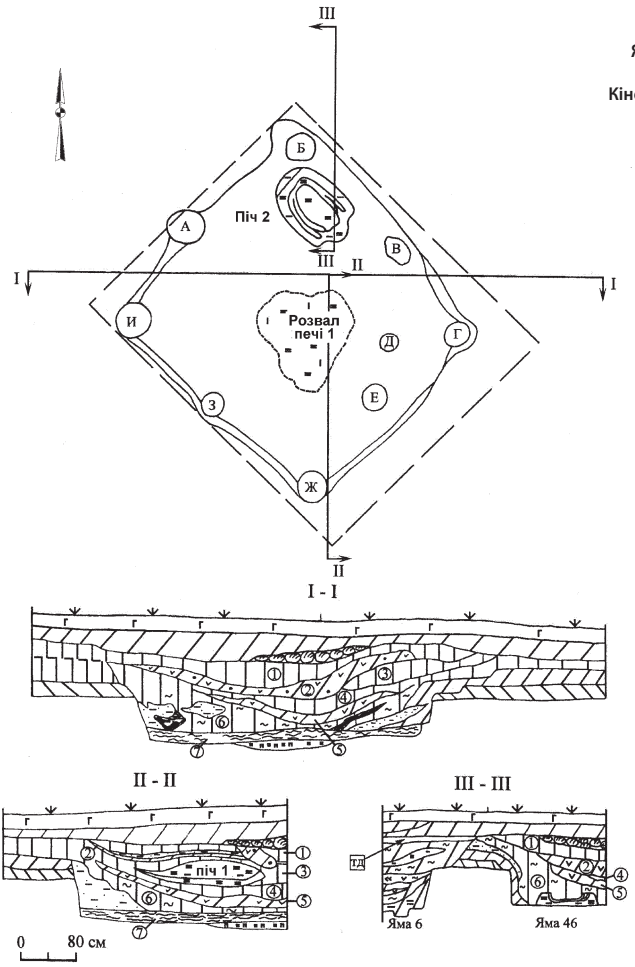

Мал. 41.
Багатоярусні будівлі.
Яма 46. Липінське городище.
Роменська культура.
Кінець VIII – початок XI століття.
За Ольгою Єнуковою [157]

та глинобитні печі, основним матеріалом для спорудження яких слугувала принесена чи материкова глина. Щодо печей роменської культури нині існує дві типології, розроблені Олександром Григор'євим [120, с. 153; 127, с. 48] та Ольгою Єнуковою [157, с. 54-55]. Перша з них побудована на матеріалах усієї культури, у той час як друга спирається на пам'ятки локального регіону – Посейм'я. Головною особливістю типології Олександра Григор'єва є спроба виявити

закономірності зміни конструкції печей у часі, тоді як для Ольги Єнукової форма та конструкція печі мають значення для реконструкції житла.

Спираючись на дослідження Павла Раппопорта й Олександра Григор'єва, серед роменських печей виділено дві нерівнозначні групи – глиняні печі та печі-кам'янки.

Найбільшого поширення на пам'ятках роменської культури набули печі, споруджені з глини. Відповідно до їх конструктивних особливостей виділено два провідні типи. До першого належать опалювальні пристрої, конструктивно залежні від материкових стінок котловану. Серед них виокремлено три варіанти: варіант *«А»* представлено печами, влаштованими підбоєм або нішею в стінці житла (мал. 42:1); *«В»* – печами, вирізаними в спеціально залишеному материковому останці кубічної форми (мал. 42:2, 3); до варіанта *«С»* належать печі, вирізані в принесеному глиняному масиві (мал. 42:4).

Печі першого типу (варіант *«В»*) переважають на ранніх пам'ятках (Опішне, Новотроїцьке, Курово-6) і характерні для жител ранніх шарів Великого Горнальського городища та Горбівського поселення (табл. 6). Це кубічні чи прямокутні печі, розміри яких коливаються від 0,60х0,90х1,40 до 1,20х0,80х0,60 м. Черені здебільшого мають прямокутну форму, проте зустрічаються й овальні та трапецієподібні (мал. 42:2, 3).

Наявність печей подібної конструкції зафіксовано й в об'єктах з матеріалами більш пізнього часу, а подекуди і з печами ІІ типу. Наприклад, на городищі поблизу села Ніцаха, в урочищі Малий Балкан, у житлі №3 виявлено дві печі – кубоподібну останцеву й круглу глинобитну [13, арк. 9-10]. Останцеві печі виявлено в роменських житлах, які було досліджено в околицях давньоруського Путивля [380, с. 135-137, 141-142].

На пам'ятках ранньої фази культури траплялися також печі варіанта *«А»*. Одностайності в поглядах на таку конструкцію теплотехнічної споруди поки що в дослідників немає. Тезу про те, що їх слід зараховувати до опалювальних пристроїв, підтримували Іван Ляпушкін, Павло Раппопорт, Алла Сміленко, Ірина Русанова, Олександр Григор'єв та Віктор Приймак. З критикою такої інтерпретації виступив Віктор Ковалевський, вважаючи подібні

печі звичайними господарськими об'єктами, обпаленими всередині, що були притаманні винятково волинцевським пам'яткам [194, с. 17]. Проте зарахування цієї категорії печей до опалювальних (або ж теплотехнічних) пристроїв усе ж є більш прийнятним. Значну кількість таких споруд виявлено на Битицькому городищі, що за розмірами й станом обпаленої поверхні були цілком схожими до звичайних

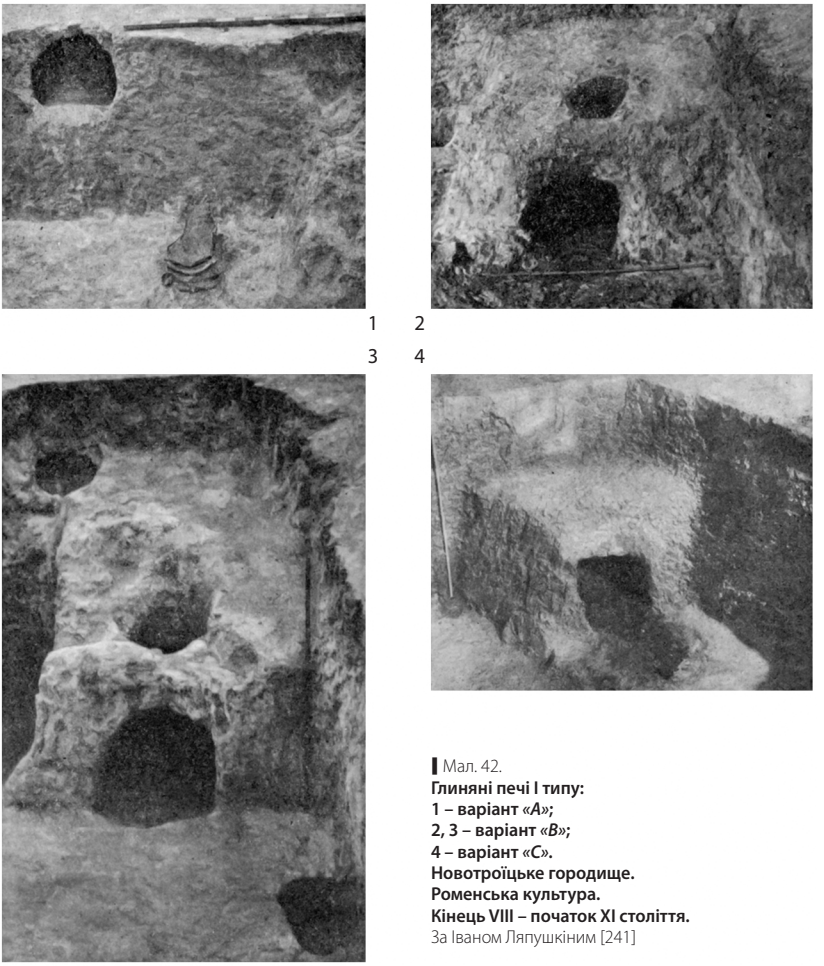

Мал. 42.
Глиняні печі I типу:
1 – варіант «*A*»;
2, 3 – варіант «*B*»;
4 – варіант «*C*».
Новотроїцьке городище.
Роменська культура.
Кінець VIII – початок XI століття.
За Іваном Ляпушкіним [241]

глиняних печей [307, с. 49]. Зв'язок таких споруд винятково з волинцевськими пам'ятками сумнівний. Наприклад, печі в підбої відомі в житлі, розкопаному в Старих Санжарах (Решетниках) у Полтавщині [246, с. 75; 344, с. 36, рис. 7], на пам'ятці, де відсутні волинцевські матеріали. Вірогідно, що піч схожої конструкції віднайдено й на городищі Зарічне-І під час розкопок Петра Третьякова (мал. 43).

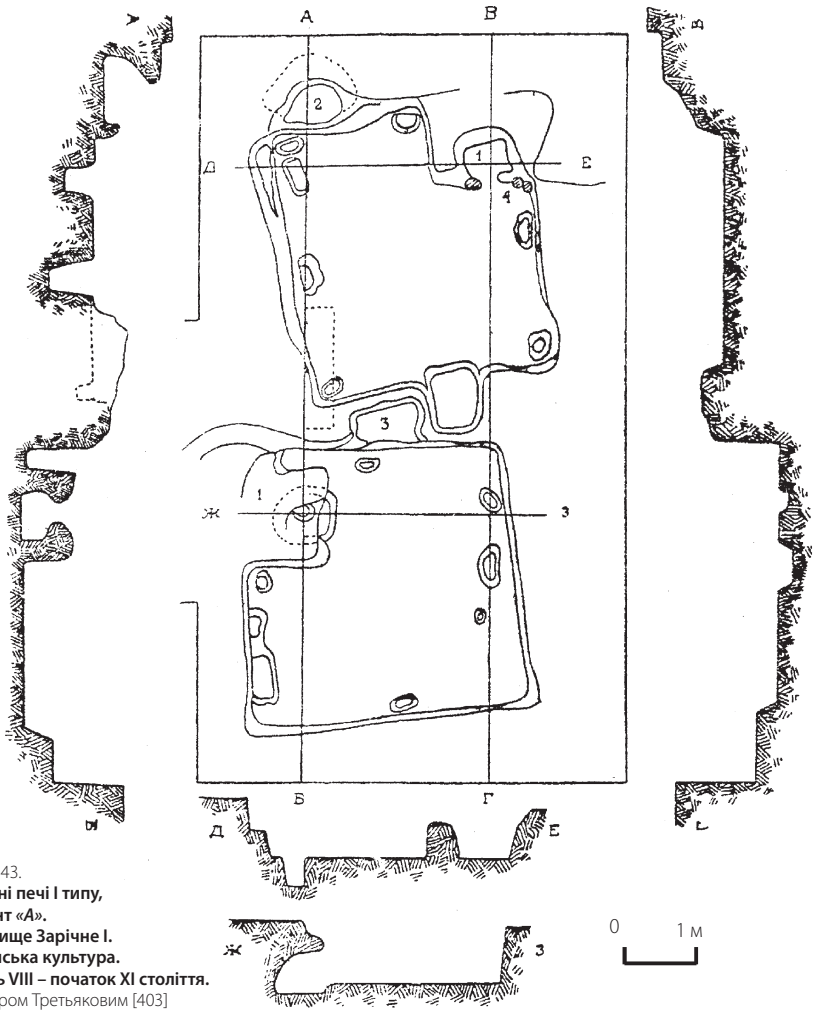

Мал. 43.
Глиняні печі І типу, варіант «*А*». Городище Зарічне І. Роменська культура. Кінець VIII – початок XI століття.
За Петром Третьяковим [403]

Прикладом печей варіанта *«С»* можна вважати споруди, виявлені в трьох житлах на Новотроїцькому городищі (№48-50). Вони хоча й мали цілком схожі обриси й параметри з печами варіанта *«В»*, але їх зведено з принесеної глини. На думку Івана Ляпушкіна, це було пов'язано з тим, що ґрунт, в якому споруджували котловани, був

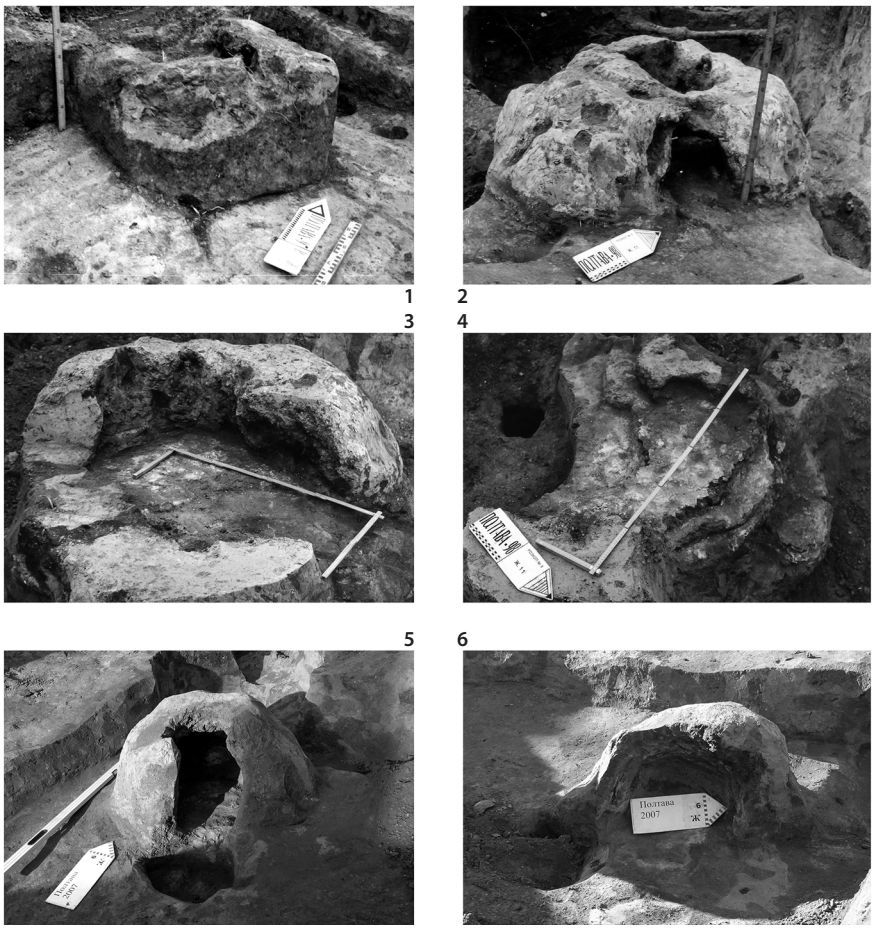

Мал. 44.
Глиняні печі II типу, варіант *«А»* (1-6)**. Полтавське поселення. Роменська культура. Кінець VIII – початок XI століття.** За Олександром Супруненком [34-36; 141]

непридатний для спорудження печей за допомогою звичного для роменців прийому [241, с. 198].

До другого типу належать печі, споруджені на деякій відстані від стінок котловану й не пов'язані з ним конструктивно. Серед них виокремлюється два варіанти: варіант *«А»* – печі, виліплені з глини, черінь яких влаштовано на материковій підлозі котловану (мал. 44), та варіант *«В»* вирізняється піднятим або ж опущеним відносно підлоги черенем. Печі типу ІІ відомі в житлах з Липінського городища, Новгорода-Сіверського та ін. (табл. 7).

Таблиця 7. **Поділ печей за конструкцією**

Пам'ятка	Глиняні					Кам'янки	Усього
	Тип І			Тип ІІ			
	А	В	С	А	В		
Басівка	–	–	–	3	–	–	**3**
Велике Горнальське	–	8	–	4	5	–	**17**
Водяне	1	4	–	2	3	–	**10**
Волинцеве (урочище Курган)	–	–	–	–	4	–	**4**
Воргол	–	3	–	1	–	–	**4**
Воробйовка-2*	–	–	–	–	–	1	**1**
Глинське (урочище Панський Ярок)	–	–	–	1	–	–	**1**
Горбове	–	1	–	5	–	–	**6**
Грем'ячка*	–	–	–	–	–	2	**2**
Донецьке	–	4	–	1	–	–	**5**
Зарічне-І	–	2	–	–	–	–	2
Зелений Гай	–	2	–	–	–	–	**2**
Кам'яне	–	–	–	–	2	–	**2**
Кам'янка*	–	–	–	–	–	1	**1**
Курово-6*	–	5	1	–	–	–	6
Латишівка	–	1	–	–	–	–	**1**
Липінське	–	5	–	4	–	–	**9**
Лухтовка	–	1	–	–	–	–	**1**
Мохнач	–	–	–	–	1	2	**3**
Ніцаха (урочище Малий Балкан)	–	6	–	1	–	–	**7**
Новгород-Сіверський	–	–	–	4	2	–	**6**
Новотроїцьке	3	47	3	–	–	–	**53**

Опішне	1	22	–	–	–	–	**23**
Пісочний Рів	–	–	–	1	1	–	**2**
Переверзєво-2	–	1	–	–	–	1	**2**
Піщане*	–	–	–	–	–	1	**1**
Полтава	–	2	–	7	8	–	**17**
Путивль (урочище Городок)	–	1	–	–	–	–	**1**
Путивль (урочище Коптева Гора)	–	2	–	–	–	–	**2**
Путивль (урочище Микільська Гірка)	–	4	–	–	–	–	**4**
Ратське городище	–	1	–	–	–	–	**1**
Решетники	1	1	–	–	–	–	**2**
Рильськ (урочище Гора Івана Рильського)	–	–	–	3	–	–	**3**
Ромни (урочище Монастирище)	–	–	–	4	3	–	**7**
Свердловка 1	–	–	–	1	–	–	**1**
Сенча	–	–	–	1	–	–	**1**
Студеновський Хутір*	–	–	–	1	–	–	**1**
Тазово-V*	–	–	–	–	1	–	**1**
Хорошеве	–	–	–	1	–	–	**1**
Хотомизьк	–	–	–	–	1	–	**1**
Чулатове*	–	1	–	–	–	–	**1**
Шуклинка	–	1	–	1	1	–	**3**
Шумськ	–	–	–	1	–	–	**1**

Особливість цих печей полягає в технологічних рішеннях: по-перше, конструкція не залежала від характеру материка, по-друге, піч зводилася методом ліплення. При зведенні стінок до замісу часто додавали каміння, руду. Відомо про випадки використання глиняних вальків та битої кераміки, з якої викладали черінь. Подекуди для формування стінок використовували дерев'яний каркас (мал. 45). Наприклад, у печах, виявлених у Полтаві, кількість *«прутів»*, які зафіксовано за ямками, коливається від 8 до 25 одиниць (мал. 46). У середньому глибина таких ямок складає 10-15 см, а діаметр – 2-4 см. Рештки таких каркасів простежено в процесі вивчення печей у житлах №12,13,14,17/1998,18/1999, 6/2007-3, 1/2007-4. У більшості випадків їх фіксовано навколо першого череня. Подібний прийом під

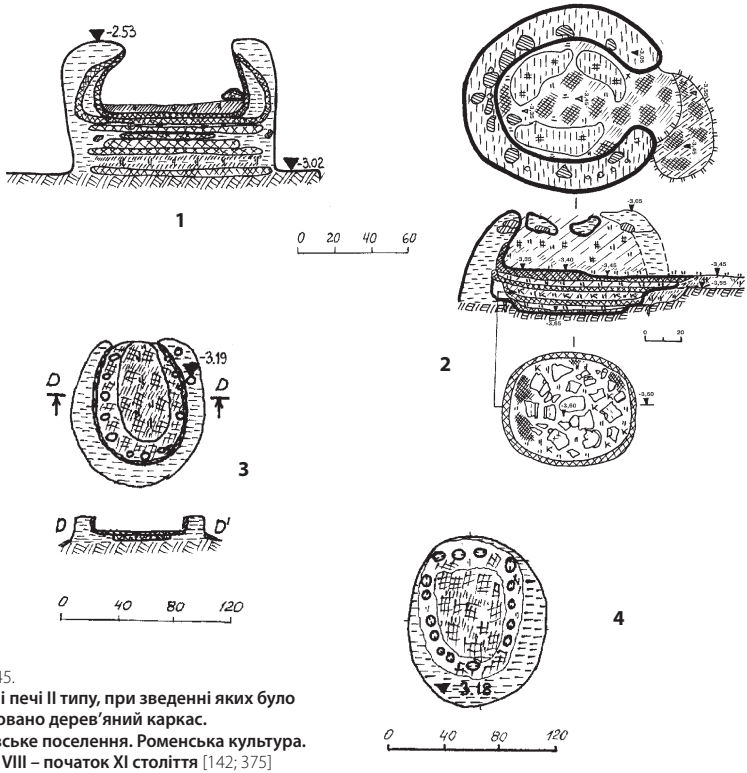

Мал. 45.
Глиняні печі II типу, при зведенні яких було застосовано дерев'яний каркас. Полтавське поселення. Роменська культура. Кінець VIII – початок XI століття [142; 375]

час зведення печей виявлено на городищі Водяне (піч не з житла) [205, с. 170], а також у житловій будівлі з посаду Любеча [177, с. 31].

Другу групу печей в ареалі роменської культури складають печі-кам'янки. Відомо про незначну їх кількість – більшість зосереджено на *«сільських»* поселеннях у верхів'ях Псла (Воробйовка-2, Грем'ячка, Кам'янка, Піщане) (мал. 47), а також на Мохначанському городищі (житло А) та на Коробових Хуторах (табл. 7). Застосування каміння зафіксовано в житлах №3 й 10 на городищі поблизу села Ніцаха, в урочищі Малий Балкан, до того ж у житлі №10 каміння утримувало материковий останець від розповзання [13, арк. 17].

Таким чином, не дивлячись на критичні зауваження Віктора Ковалевського [192], Володимира Єнукова [155] та Ольги Єнукової

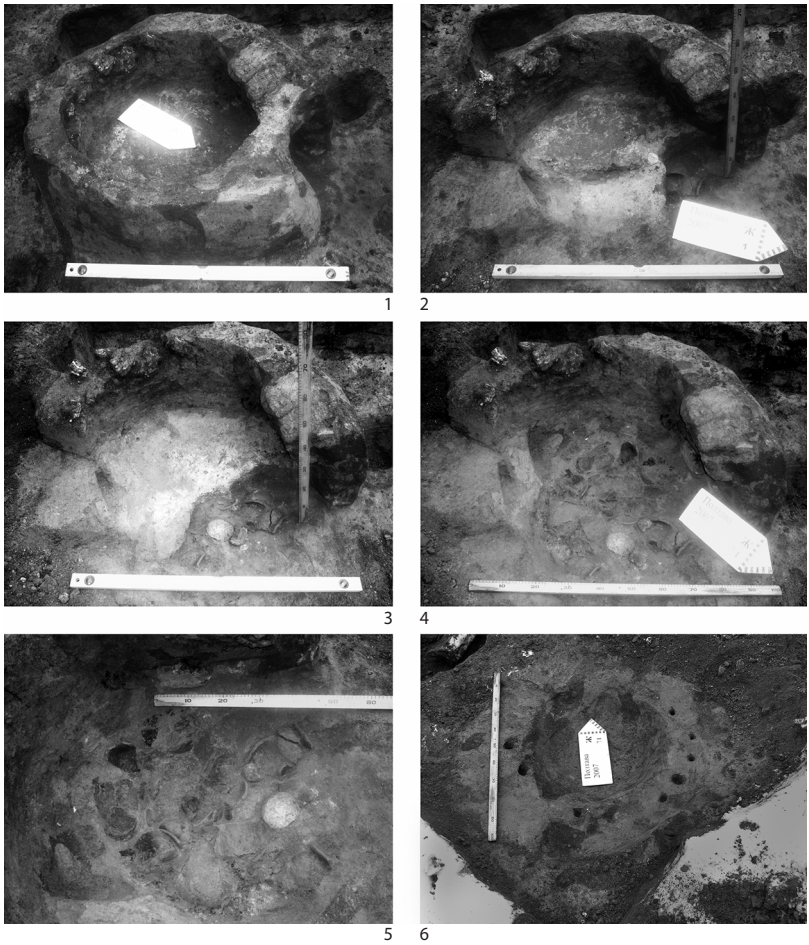

Мал. 46.
Глиняні печі II типу, з каркасом (1-6)**. Полтавське поселення. Роменська культура. Кінець VIII – початок XI століття** [142]

[157], можна погодитися із запропонованою Олександром Григор'євим схемою хронологічних змін у конструкції печей, за якою печі I типу більш характерні для ранніх пам'яток культури.

Іншими опалювальними пристроями, які використовували в житлах, були вогнища (мал. 48). Хоча для створення типології

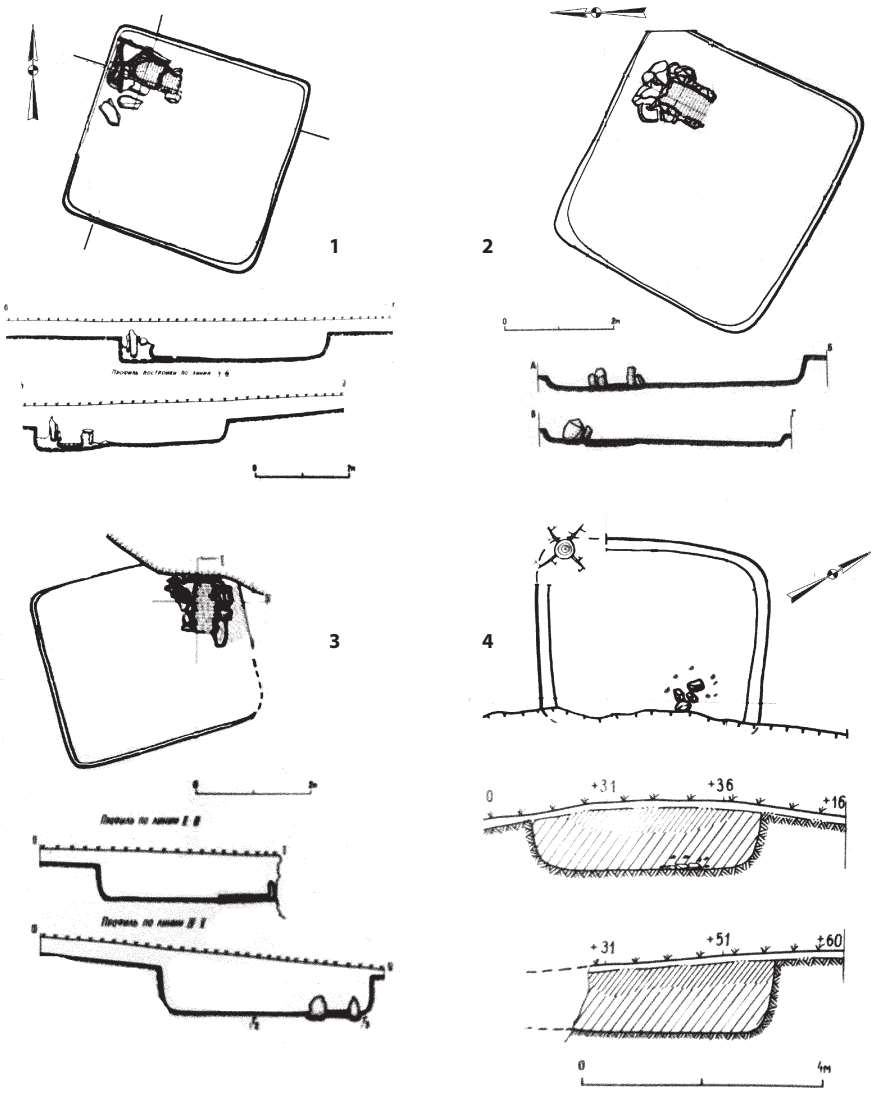

Мал. 47.
Печі-кам'янки. Кам'янка (1)**, Грем'ячка** (2)**, Воробйовка-2** (3)**, Піщане** (4)**.**
Роменська культура. Кінець VIII – початок XI століття. За Євгенієм Горюновим [31-33]

їх кількість недостатня, попередньо більшість складають відкриті, розміщені на материковій долівці житла або ж у невеликій заглибині на підлозі. На Опішнянському городищі зафіксовано 5 випадків використання вогнищ. Як самостійні опалювальні пристрої їх виявлено в житлах №1/1974 та 9/1975, а також у юртоподібній споруді. У житлах №11 та 13/1957 вогнища застосовували в поєднанні з піччю. Вогнища в житлах №11 та 13/1957 влаштовано безпосередньо на материковій підлозі або ж у невеликих заглибинах, як у житлах №1/1974 та 9/1975. На Новотроїцькому городищі вогнища виявлено в 9 житлових будівлях (№2, 11, 19-23, 36, Р) та в одній, вірогідно, господарській споруді (б/н кв.00-РР-7-8). На відміну від Опішного, вогнища в житлах з Новотроїцького використовували в поєднанні з піччю. Їх влаштовували на материковій підлозі або в заглибленні (№19, 22). Вони мали округлу форму й розміщувалися поруч з піччю

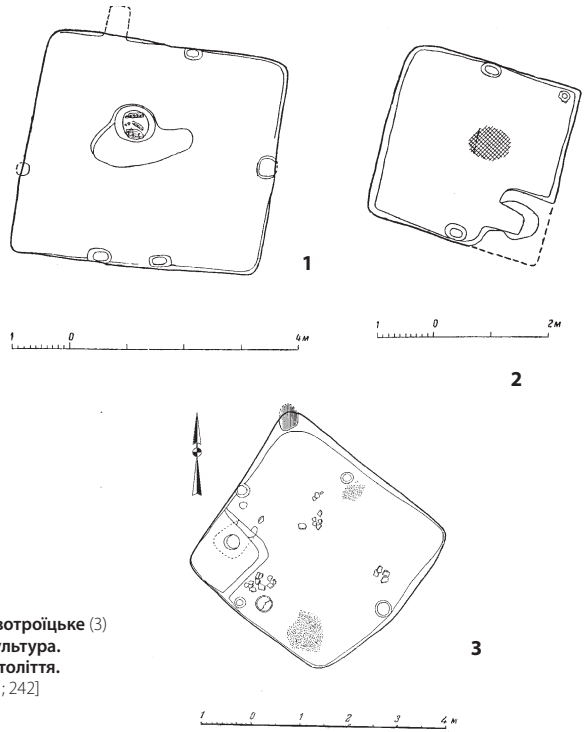

Мал. 48.
Вогнища.
Опішнянське (1, 2) **та Новотроїцьке** (3)
городища. Роменська культура.
Кінець VIII – початок XI століття.
За Іваном Ляпушкіним [241; 242]

або ближче до центру житла. Їх розміри коливалися від 0,40 до 0,60 му діаметрі. Досить незвичну конструкцію мало вогнище в житлі №23, де в північному кутку на висоті 0,30 м від підлоги було розташовано невеликий підбій, дно якого обпалене. Висота його – 0,25 м, ширина – 0,35 м, глибина – 0,40 м;черінь мав овальну форму [241, с. 93]. Така конструкція дещо подібна до печей у підбоях, проте розміри її менші. Вогнища подібного типу виявлено на салтівських пам'ятках Сіверського Дінця [186, с. 44].

На Полтавському сіверянському поселенні також знайдено певну кількість жител з вогнищами, які використовували разом з печами. Таке поєднання зафіксовано, зокрема, в житлах №12, 14, 17/1998 рр. [163, с. 56; 375, с. 66-75]. Найчастіше досліджені вогнища мали округлу в плані форму й розміщувалися в центральній частині приміщення. Їх фіксують за товщиною обпаленого шару материкової підлоги, а також за значною концентрацією вуглин.

Окрім зазначених вище пунктів, рештки вогнищ віднайдено на таких пам'ятках, як Глинське-4, Мохначанське городище, Коробові Хутори та на городищі поблизу села Водяне. Вірогідно, що їх сліди зафіксував Олег Сухобоков у житлах, досліджених на городищах в урочищах Малий Балкан (село Ніцаха) та Коптева Гора (місто Путивль) [13, арк. 15; 380, с. 142].

Отже, в домобудівництві населення роменської культури провідне місце належить житлам із заглибленою частиною. На середньому й пізньому етапах культури простежується тенденція до збільшення площі котлованів. Відповідно до характеру личкування їх розподілено на чотири типи. Переважна більшість жител має просту планову структуру й належить до однокамерних споруд. Двокамерні будівлі відомі в меншій кількості і, на відміну від жител з багатоярусною структурою, не набули значного поширення у сіверян. Функціонування споруд із складним вертикальним плануванням бере початок з середини X століття. Провідним опалювальним пристроєм у житлах були глиняні печі двох типів. Окрім печей, у житлових комплексах у незначній кількості виявлено вогнища, які використовували переважно в поєднанні з печами.

2.3. ГОСПОДАРСЬКІ СПОРУДИ

Споруди роменської культури, пов'язані з економічною діяльністю, досліджено значно слабше, аніж житлові чи фортифікаційні об'єкти. Водночас кількість таких об'єктів є достатньою для узагальнення відомостей про цей напрям будівельної справи сіверян. Основу джерельної бази щодо господарських об'єктів складають матеріали, здобуті під час широкомасштабних археологічних розкопок на городищах та поселеннях роменської культури (передовсім, це Опішнянське, Новотроїцьке, Велике Горнальське та Донецьке городища, Полтава та низка інших). Для аналогій залучено дослідження й типологічні розробки Ігоря Готуна, здійснені на прикладі господарських об'єктів давньоруського села [113, с. 59-71; 112, с. 103-106; 114, с. 156-182; 116, с. 251-255], а також ті, що характеризують господарські та виробничі об'єкти древлян [169, с. 32-52].

2.3.1. Господарсько-побутові об'єкти

Господарські об'єкти роменської культури складають дві групи – господарські ями та споруди.

До наймасовішої категорії таких об'єктів належать господарські ями, які дослідники розподіляють на дві групи: до *першої* зараховують ті ями, які ототожнюють із зерновими (мал. 49), до *другої* – всі інші – льохи, льодники тощо (мал. 50). Розміри ям різноманітні: на Новотроїцькому городищі їх глибина коливається від 0,40 до 2,5 м, діаметр – від 0,50 до 2,0 м. Більшість ям мали середні розміри, в той час як ями з глибиною понад 1,5 м складали незначний відсоток (6 од. з-поміж виявлених).

Головним критерієм визначення зернових ям виступає їх форма – грушоподібна, дзвоноподібна чи глечикоподібна (*«кубышковидная»*). Особливістю цих ям є наявність порівняно вузького горла та стінок, що розширюються до рівного дна. Досить

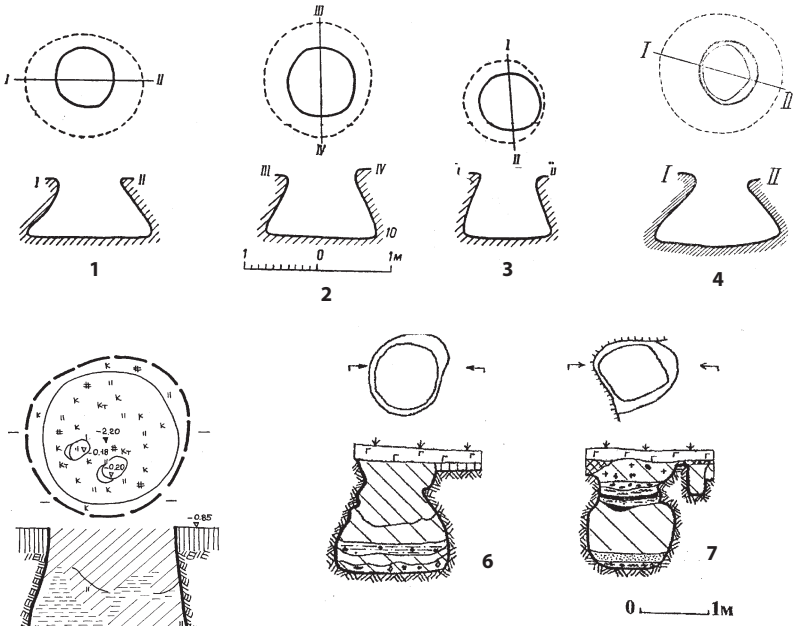

Мал. 49.
Зернові ями.
Новотроїцьке городище (1-4)**, Полтава** (5, 8, 9)**,**
Горбове (6, 7)**. Роменська культура.**
Кінець VIII – початок XI століття.
За Іваном Ляпушкіним [241] (1-4),
Олександром Супруненком [141-142] (5, 8, 9),
Олександром Григор'євим [128] (6, 7)

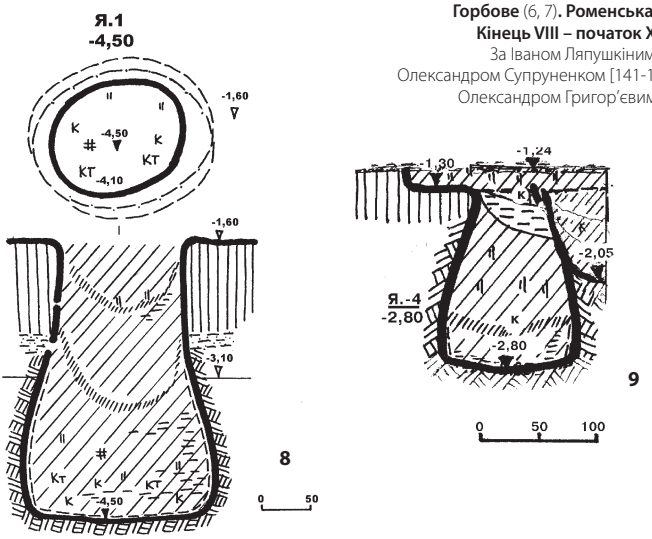

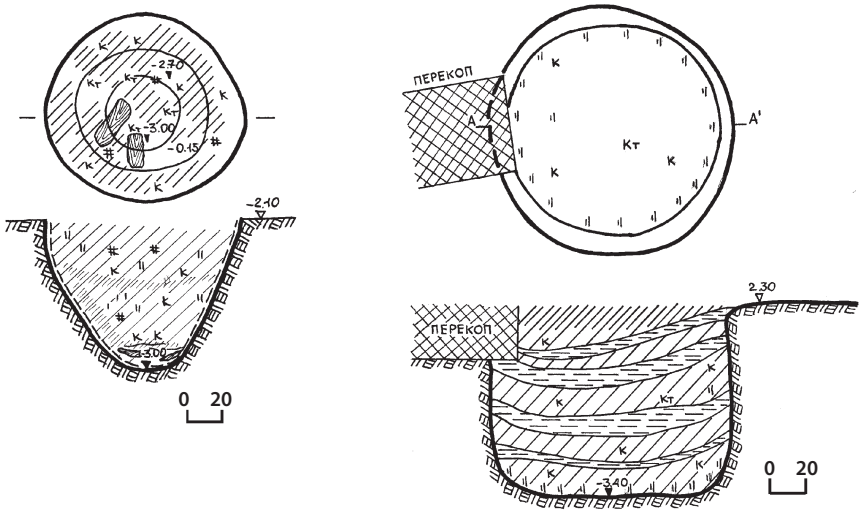

Мал. 50.
Господарські ями. Полтава. Роменська культура. Кінець VIII – початок XI століття.
Малюнок Юрія Пуголовка. Публікується вперше

часто подібні об'єкти несуть на собі сліди кіптяви та глиняних підмазок [242, с. 232; 386, с. 71; 128, с. 102].

Спочатку з інтерпретацією таких ям як винятково зернових не погодився Іван Ляпушкін, який вважав, що об'єкти такої форми мали дещо ширше використання – були льохами [241, с. 205, 207; 242, с. 232]. Такі висновки дослідник зробив на основі матеріалів городища Новотроїцького, оскільки там у переважній більшості ям було виявлено побутове сміття, у той час як зерна не було знайдено зовсім. Лише об'єкти із найбільшою глибиною дослідник відносив до зернових [241, с. 207]. Дещо з інших позицій до виділення житніх ям підійшов Олександр Григор'єв. Учений на підставі стратиграфічних спостережень на поселенні поблизу села Горбове все ж зарахував грушоподібні ями до винятково зернових. Свій здогад він аргументував тим, що після тривалого використання таких ям за призначенням у подальшому їх перетворювали в звичайні смітники, про що свідчить, передовсім, значний хронологічний розрив між верхнім і нижнім заповненням цих об'єктів [128, с. 103].

Олександр Ґригор'єв запропонував поділ зернових ям, відповідно до їх корисного об'єму, на три групи – малі (до 4 четвертей), середні (від 4 до 6 четвертей) та великі (більші за 6 четвертей) [128, с. 103-104].

Окрім описаних вище об'єктів, на поселеннях роменської культури зафіксовано наявність господарських ям іншого типу. Їх форми є надзвичайно різноманітними, як і їх призначення. Вірогідно, що більшість з них виконували господарські функції.

Отже, вся сукупність виявлених під час розкопок господарських ям дозволяє виділити, за їх перетином, чотири типи: перший тип – *«вузькогорлі»*, до яких зараховано зернові ями грушоподібної, глечикоподібної та дзвоноподібної форм; тип ІІ та ІІІ – прямокутні ями з плоским та заокругленим дном відповідно; тип ІV складають *«діжкоподібні»* ями, які мають відхилені назовні відносно дна стінки (мал. 51).

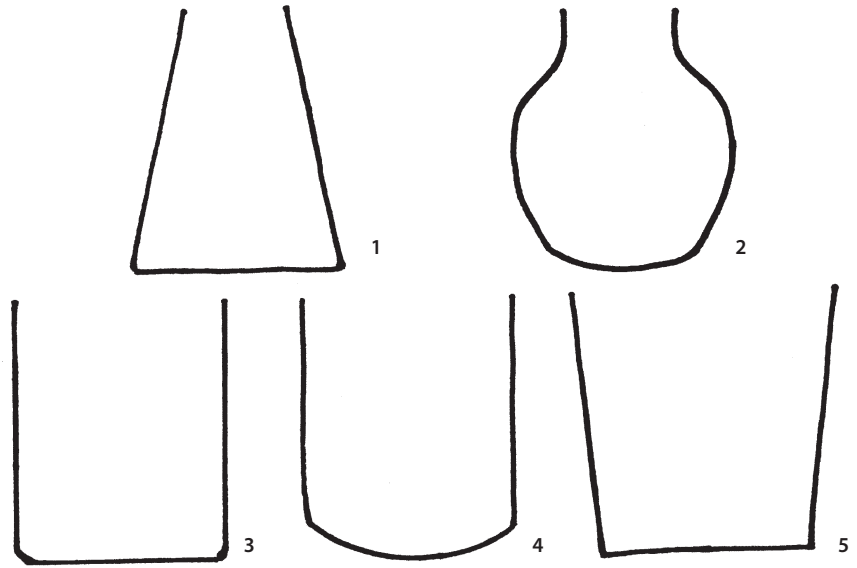

Мал. 51.
Господарські ями:
1-2 – тип І, *«вузькогорлі»*; 3 – тип ІІ, прямокутні з пласким дном;
4 – тип ІІІ, прямокутні з заокругленим дном; 5 – тип ІV, *«діжкоподібні»*.
Роменська культура. Кінець VIII – початок XI століття. Малюнок Юрія Пуголовка. Публікується вперше

Більшість господарських ям не має слідів дерев'яних конструкцій, хоча їх існування для деяких з них є цілком логічним. Стовпові ямки, що пов'язані з господарськими ямами, зафіксовано у верхній частині об'єкта, навколо горловини чи на дні (Опішне, Новотроїцьке, Полтава).

Окрім господарських ям, на поселеннях роменської культури трапляються, хоча і в меншій кількості, інші споруди господарського призначення. Типологічний розподіл цих об'єктів будується, передовсім, на рівні їх заглиблення. Їх поділяють на заглиблені й наземні. За своєю формою належать, переважно, до квадратних та наближених до прямокутної форми в плані споруд, що часто мають заокруглені кути. Трапляються об'єкти видовжених пропорцій. Вони орієнтовані кутами чи стінами за сторонами горизонту. Найвірогідніше, характер їх розміщення зумовлений розташуванням відповідно до житлової забудови.

Господарські споруди із заглибленою основою відомі в незначній кількості. Більшість з них належить до об'єктів з малою глибиною котловану. Глибина таких споруд (№3, 7) на Опішнянському городищі становить 0,30-0,45 м від рівня давнього горизонту [14, арк. 7, 10-11, 15] (мал. 52:1). Господарські об'єкти, виявлені на Новотроїцькому городищі (№14, 19, 44, 51, 59, 65, 65а, 66, 70, 72), також мають незначну глибину – 0,40-0,60 м [241, с. 140, 143,145,147-148] (мал. 52:2, 3). Слабко заглибленою є й господарська споруда №1 з поселення поблизу села Горбове [122, с. 69] (мал. 53:1). На Полтавському сіверянському поселенні, серед виявлених під час розкопок господарських об'єктів, один (Гсп. №2) заглиблено на 0,50-0,65 м [375, с. 56-58] (мал. 53:2), інший – *«житло»* 2 – мав дещо більшу глибину – 0,85-0,95 м [141, с. 48-51]. На пам'ятках басейну Сіверського Дінця також відомі споруди, що мають середню (Водяне) та велику (Донецьке) глибину – 0,90 та 1,80 м відповідно [209, с. 128; 149, с. 42, рис. 4:4-5]. Отже, переважна більшість господарських споруд має незначне заглиблення долівки. Це зумовлено тим, що ці об'єкти не виконували функції збереження тепла.

Конструктивні особливості господарських споруд фіксуються нечасто. Їх головною особливістю є заглиблена частина. Ямки від стовпів виявлено в поодиноких випадках, зокрема, в усіх трьох

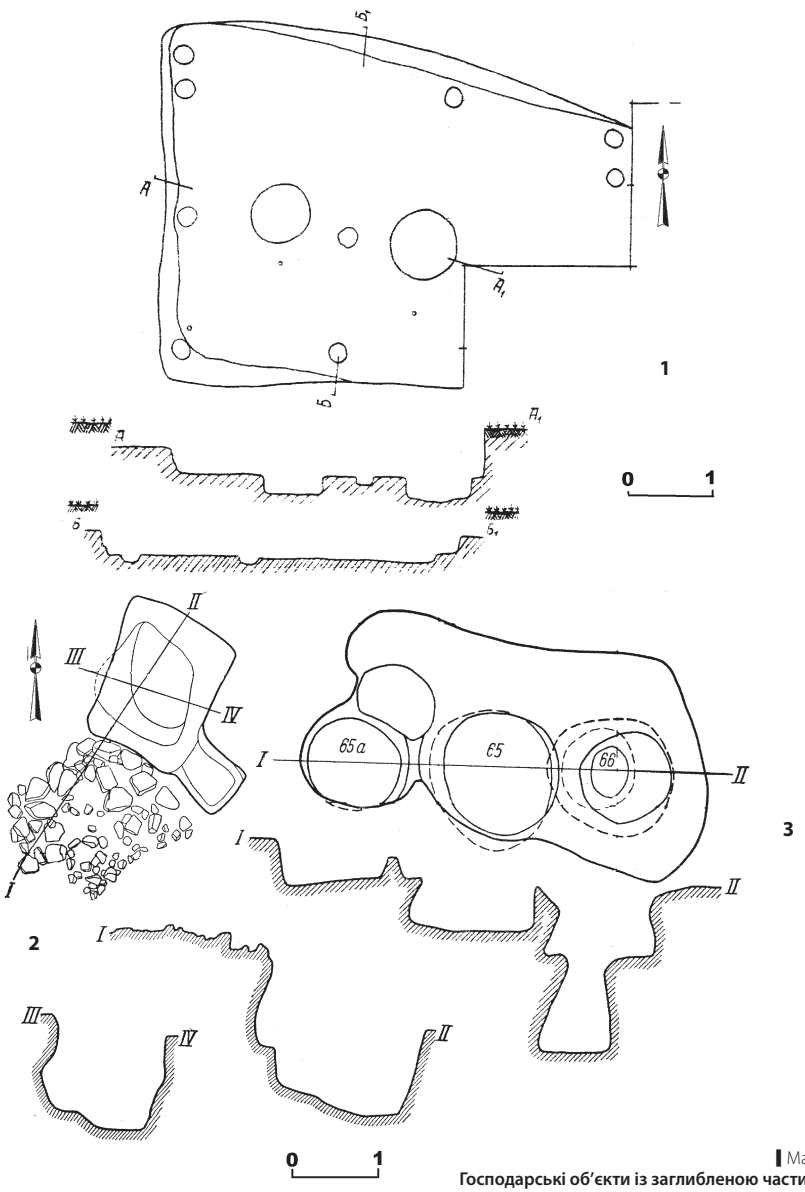

Мал. 52.
Господарські об'єкти із заглибленою частиною.
Опішнянське городище (1)**,**
Новотроїцьке городище (2, 3)**. Роменська культура.**
Кінець VIII – початок XI століття.
За Олегом Сухобоковим [386] (1), Іваном Ляпушкіним [241] (2, 3)

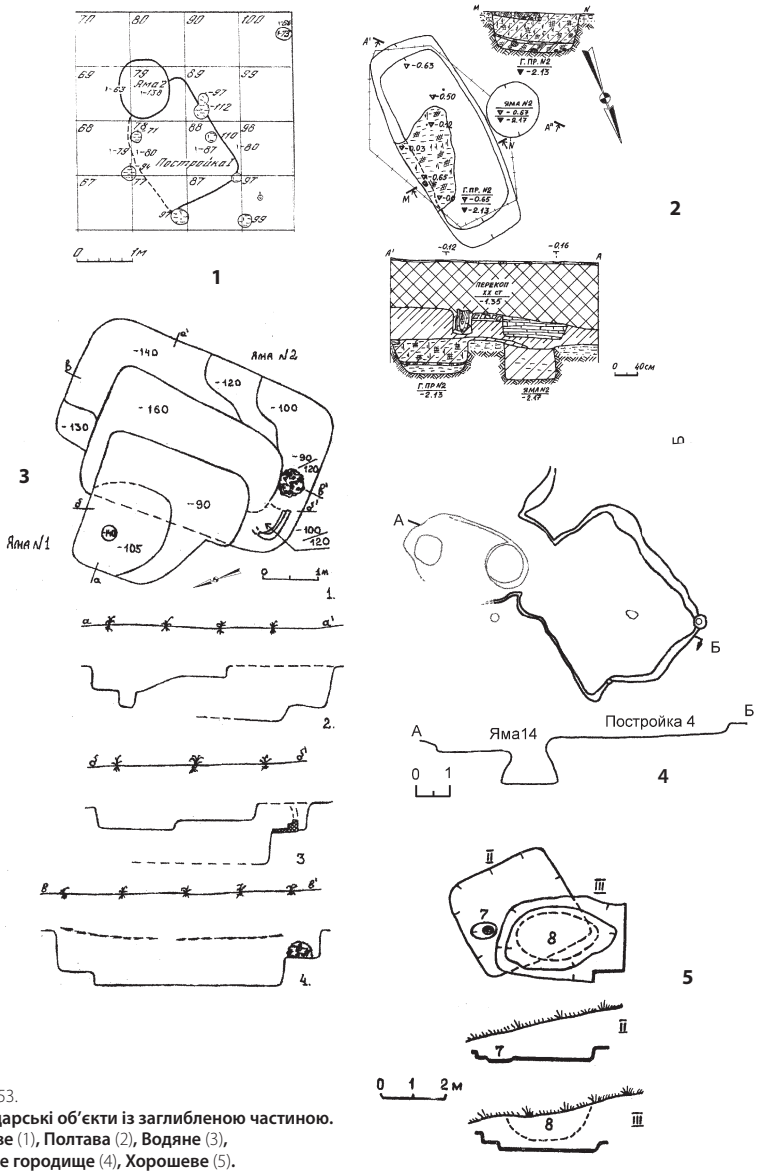

Мал. 53.
Господарські об'єкти із заглибленою частиною.
Горбове (1)**, Полтава** (2)**, Водяне** (3)**,**
Ратське городище (4)**, Хорошеве** (5)**.**
Роменська культура. Кінець VIII – початок XI століття.
За Олександром Григор'євим [122] (1), Олександром Супруненком [375] (2), Володимиром Колодою [209] (3), Володимиром Єнуковим [154] (4), Борисом Шрамком [438] (5)

господарських приміщеннях з Опішного, по одному – з Полтави та з поселення поблизу села Горбове [14, рис. 7-9; 140, рис. 19; 122, рис.1]. Стовпові ямки розміщено як у кутах, так і посередині стін, що дозволяє припускати каркасно-стовпову систему влаштування стін. Водночас не можна відкидати й можливість використання інших конструктивних рішень.

Подекуди під час дослідження господарських споруд зафіксовано рештки вхідних конструкцій. На Донецькому городищі та в Полтаві відомо випадки влаштування сходинок [247, с. 64, рис.1; 149, с. 42, рис. 4:4-5]. Окрім цього, маємо свідчення про вхідні конструкції у вигляді *«коридорів-тамбурів»*. На Опішнянському городищі, в південній частині приміщення №3, знаходився виступ розмірами 1,6х0,9 м, у кутах якого зафіксовано стовпові ямки діаметром та глибиною 0,1 м [14, арк. 7]. На Новотроїцькому городищі рештки входу збереглися в господарській споруді №14. Це невелика (1,10х1,30 м) прямокутної форми приступка, розміщена в південно-східному кутку споруди [241, с. 140, табл. LXV]. Подібну вхідну конструкцію виявлено і в Полтаві, із західного боку *«житла»* 2, де поряд з південно-західним кутом споруди, на рівні 1,30 м від від рівня сучасної поверхні, простежено незначну заглибину від влаштування входу, довжиною 1,15 м [141, с. 49]. Рештки входів відзначено також на Ратському городищі [154, с. 120] та на городищі поблизу села Водяне [209, с. 128]. Таким чином, вхідні конструкції в господарських приміщеннях дозволяють виділити, принаймні, два їх різновиди: вхід зі сходами й тамбур з пандусом.

Інші конструктивні особливості в господарських спорудах трапляються нечасто. З-поміж таких об'єктів привертає увагу приміщення №3 з Опішнянського городища, що має ознаки каркасно-стовпової конструкції стін та тамбура-входу [14, арк. 7]. Особливістю цієї споруди є те, що в підлозі, на відстані 0,15-0,20 м від стін, розміщено квадратну заглибину розмірами 2,30х2,30 м, по центру якої виявлено яму дзвоноподібної форми з такими розмірами: верхній діаметр – 0,90 м, нижній – 1,10 м, глибина від рівня впуску – 0,20 м (0,75 м від рівня давнього горизонту). Як засвідчують параметрові характеристики ями, попри всю її схожість із звичними господарськими ямами, вона має одну досить суттєву відмінність – це глибина, яка є малою,

аби її використовувати з господарською метою, а саме – як зерносховище. У межах цього квадратного заглиблення, в його південному кутку, досліджено рештки відкритого вогнища, розмірами 0,45х0,30 м. Автор розкопок Олег Сухобоков припускав її господарське призначення. Така її характеристика зумовлена, насамперед, бідністю знахідок у приміщенні, наявністю значної кількості глиняного й металевого шлаку, а також конструктивними особливостями.

Звісно, подібна інтерпретація має свій сенс, проте можна висловити й альтернативне припущення щодо призначення цього об'єкта. Передовсім, привертають увагу доволі нетипові для роменських господарських споруд елементи, такі як вхід-тамбур, а також наявність у центрі приміщення квадратної заглибини. Дещо незвичним є й розміщення всередині цього об'єкта господарської ями й відкритого вогнища. Отже, таке нетипове планування господарської споруди для роменської культури змушує замислитися про дещо інше його призначення й шукати аналогії в середовищі синхронних археологічних культур. З огляду на наявність серед знахідок значної кількості матеріалів, що знаходять паралелі серед салтівських старожитностей, доцільним є звернутися до цих матеріалів.

Споруди з подібною планувальною схемою – *«квадрат у квадраті»* – розкопано на Маяцькому поселенні (мал. 54:2-4). Дослідники виявили низку об'єктів, зарахування яких до житлових чи господарських викликало певні труднощі. Проте в результаті комплексного аналізу виявлених у розкопі решток учені дійшли висновку про їх культовий характер [94, с. 118]. З п'яти досліджених споруд привертають увагу №14, 21 і 45. У цілому, вони подібні до приміщення №3 з Опішного. Це прямокутні, дещо заглиблені в материк об'єкти, зорієнтовані кутами за сторонами горизонту. Проте їх головною спільною рисою є наявність *«квадрату в квадраті»*. Не дивлячись на неоднакову кількість таких квадратів (у споруді №21 їх два, в спорудах №14 і 45 – по одному) та різні будівельні матеріали для них (у споруді №14 його зроблено із необробленого каміння), усе ж головна конструктивна ідея для них була спільною. Також необхідно зауважити, що споруда №21 має вхід-тамбур та яму округлої форми. Стосовно ж вогнищ, то їх зафіксовано в спорудах №14 і 21

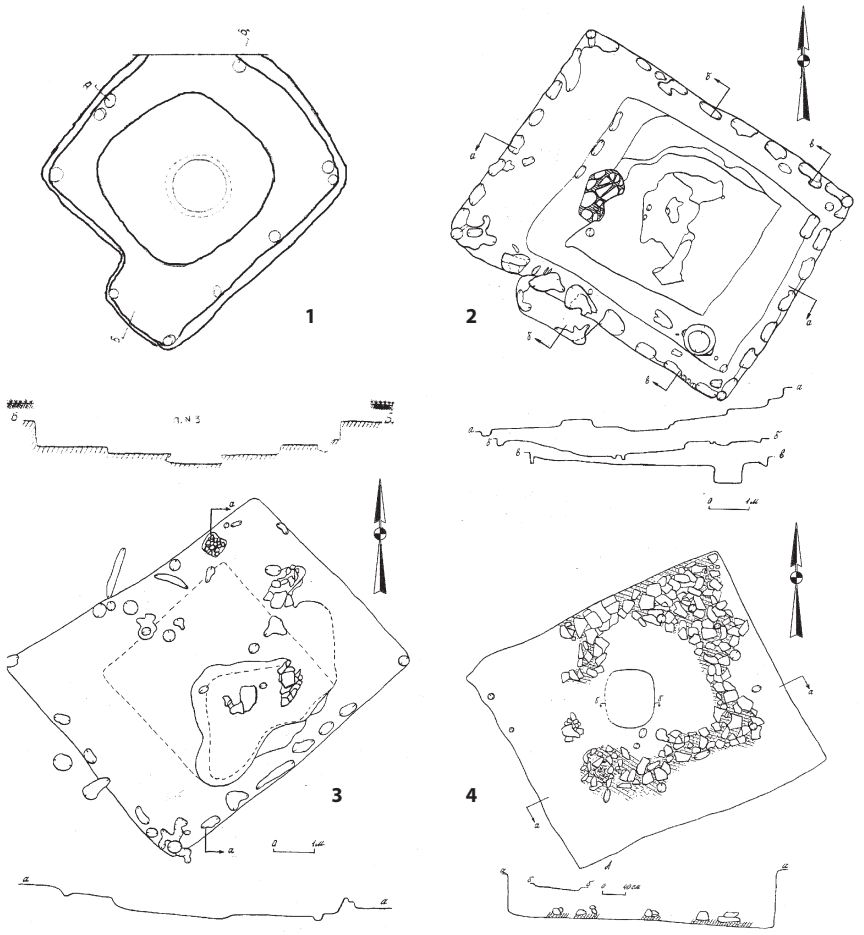

Мал. 54.
Споруди зі схемою «*квадрат у квадраті*». Опішне (1)**, Маяцьке поселення** (2-4)**.**
Роменська культура. Кінець VIII – початок XI століття.
За Олегом Сухобоковим [386] (1), Анатолієм Вінніковим [94] (2-4)

[94, с. 118-121, 128-129]. В якості аналогій з маяцькими спорудами Анатолій Вінніков та Геннадій Афанасьєв залучили матеріали з Північного Кавказу та Дунайської Болгарії.

Стосовно етнічної належності населення, що лишило по собі ці комплекси, дослідники не надають перевагу якомусь одному етносу,

а припускають певний синкретизм – поєднання аланської й тюркської (болгарської) традицій [94, с. 131]. Ця гіпотеза знайшла підтримку і в подальшому [95, с. 170].

Звісно, стверджувати повну ідентичність приміщення №3 з Опішного та споруд з Маяцького поселення не можна, проте наявність спільних рис безсумнівна: по-перше – це схоже планування, коли в більший квадрат вписано менший, по-друге – це досить стала орієнтація споруд за сторонами горизонту, по-третє – це наявність вогнищ у межах внутрішнього квадрату. Подібні об'єкти на селищах салтово-маяцької культури дослідники розглядають як святилища, що належали великій сім'ї [95, с. 206].

Отже, сукупність відомостей про господарські споруди із заглибленою частиною свідчить про існування різноманітних форм об'єктів відповідного призначення. Серед конструктивних особливостей привертають увагу вхідні конструкції на зразок *«коридорів»*.

Наземні господарські споруди на поселеннях роменської культури виявлено в значно меншій кількості, однак це не свідчить про те, що вони не були поширені в забудові сіверянського поселення. Засади фіксації таких споруд і наземних жител схожі: за фрагментами підлоги, характером залягання обгорілих дощок та знахідок.

Наземні об'єкти господарського призначення характеризуються формою, наближеною до прямокутника, і зорієнтовані кутами за сторонами горизонту. П'ять таких споруд виявив Іван Ляпушкін на городищі Новотроїцьке [241, с. 150-153]. Їх підлоги були дещо заглиблені в материк, у зв'язку з тим, що вони були розташовані на схилі мису. З конструктивних особливостей там простежено рештки згорілих вертикальних плах шириною 0,25-0,30 м [241, с. 150-153] (мал. 55:1). Споруду з конструкцією, подібною до описаних, досліджено на Великому Горнальському городищі. Її розміри становили 1,7х1,4 м. Вона мала дерев'яну підлогу й стовпову конструкцію стін [223, с. 21] (мал. 55:2). Господарські споруди, заглиблені на 0,15-0,4 м, виявлено в північно-західній частині посаду Любеча.

Схожу господарську споруду (Гсп. №1) досліджено 1998 року в Полтаві. Вона мала вигляд прямокутника, розмірами 3,0х3,4 м, що був

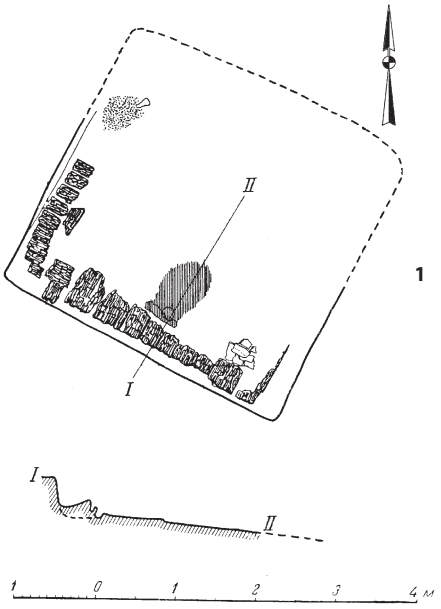

1

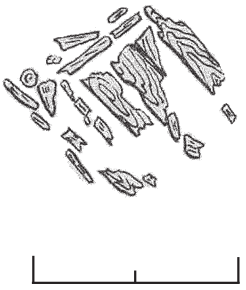

2

Мал. 55.
Наземні господарські споруди.
Новотроїцьке городище (1),
Велике Горнальське городище (2),
Городище (3).
Роменська культура.
Кінець VIII – початок XI століття.
За Іваном Ляпушкіним [241] (1),
Андрієм Кузою [223] (2),
Віктором Приймаком [309] (3)

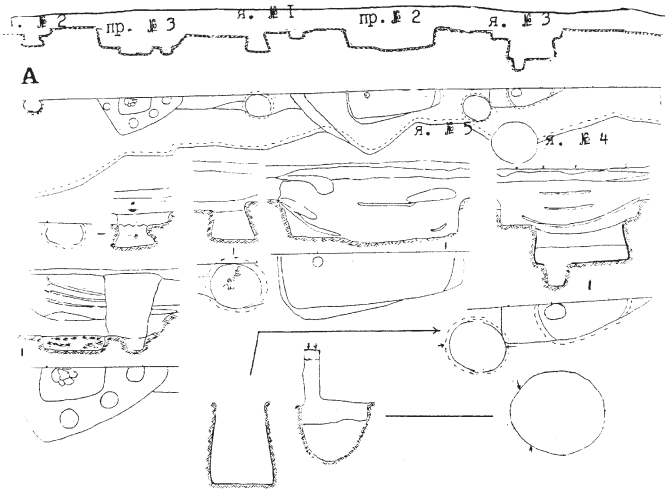

3

ледь заглиблений у материк. У заповненні виявлено значну кількість попелу й вуглин. У межі господарської споруди входила виїмка (до 0,1 м), що позначала місце входу, а також господарська яма №4, заглиблена в материк з рівня долівки на глибину 0,6 м. У північно-західній частині споруди, на дні, розчищено дві ділянки перепаленої соломи й очерету, розміщені в перпендикулярно-протилежних напрямках (очерет згори), що могли бути рештками перекриття даху. Товщина цих плям коливалася в межах 1-2 см, а площа складала 0,60-0,65 на 0,50-0,70 м. Межі господарської споруди позначали ямки від стовпів, розміщені із заходу і півдня. Це, переважно, плями круглої в плані форми, діаметром 0,10-0,17 м і глибиною 0,04-0,14 м. На захід від них було виявлено дві більші (діаметр 0,48-0,50 м) стовпові ями, глибиною понад 0,15 м.

Схожу планувальну схему – розміщення господарської ями в межах споруди – виявив Віктор Приймак під час досліджень на майданчику городища літописної Многи. Це господарські ями №1, 3. Яма №1 мала дзвоноподібну форму і знаходилася в ледь заглибленому приміщенні, розміри якого не встановлено через його пошкодження. Інша яма, розміром 3,0х0,8 м, знаходилася в приміщенні, заглибленому на 0,40 м. Вона також мала дзвоноподібну форму, а на її дні розчищено стовпову ямку [309, с. 25-26] (мал. 55:3).

У цілому цими прикладами й обмежено відомості про наземні господарські споруди. У деяких випадках, коли поруч було розміщено декілька господарських ям, їх могла перекривати легка наземна споруда. До таких належать господарські ями №30, 31, 33, 65, 65а, 66 з городища Новотроїцького [241, с. 153, 301, 307].

Дещо вирізняються із загалу споруди, виявлені в північно-західній та північній частинах Новотроїцького городища. Ці споруди врізано в схил таким чином, що по його периметру утворився певний уступ [241, с. 311-312]. Конструктивні особливості цих споруд встановити важко. Їх характерною ознакою було те, що більшість з них мали печі, влаштовані підбоєм [241, с. 155-156]. У зв'язку з цим Гурій Борисевич та Олександр Узянов висловили припущення, що ці споруди складали єдиний комплекс оборонної стіни городища [86, с. 57-58].

2.3.2. Ремісничі та промислові споруди

На підставі археологічних матеріалів сукупність ремісничих споруд роменської культури можна розподілити на дві групи: для першої групи характерна наявність печей, для другої – їх відсутність.

Споруди першої групи виявлено на городищі Монастирище [251, с. 60-65; 250, с. 9-13; 23, арк. 18-21; 388, с. 78; 217; 218, с. 87-99], Битиці-2 [20, арк. 17-18; 213, рис. 3], Ніцаха (урочище Малий Балкан [13, арк. 10] та в Полтаві [51, арк. 32-33].

Форма цих споруд наближена до прямокутної чи квадратної. Їх основа заглиблена від 0,8 до 2,0 м. Площі котлованів різні за розмірами – малі (2 од.), середні (3 од.) й великі (3 од.). Орієнтовані ці споруди стінами за сторонами горизонту. У відповідності до типології котлованів житлових споруд, котловани виробничих належать до ІІ (1 од.), ІІІ (1 од.) та IV (6 од.) типів.

Як зазначено вище, їх головною особливістю є наявність однієї або кількох печей. Загалом така ознака зближує ці споруди з житлами, втім під час більш детального аналізу можна виявити деякі розбіжності, що стосуються, передовсім, планової структури та конструкції печі. У переважній більшості ремісничих споруд опалювальні пристрої дещо зміщено від кутів до центру або ж влаштовано всередині чи поверх спеціальної ніші. Розташування печей, зміщених від кутів до центру споруди, зафіксовано у виробничих комплексах на Монастирищі (житла А/1906, Д, Е, спор. №2) та в Полтаві (*«житло»* №1). Випадок влаштування печі на спеціальному майданчику, на зразок ніші, простежено на роменському городищі Битиця-2 в житлі №1. Відповідно до польових креслень, теплотехнічна споруда розташовувалася в спеціальній ніші, у південно-східному куті, на підвищенні, зробленому з принесеної глини потужністю 0,3-0,4 м, у той час як побутова займала південний кут котловану [20, арк. 17-18, кресл. 7, 8] (мал. 56:1). Існування побутової й виробничої печі зафіксовано ще у двох випадках. Передовсім, це житло А/1924 з Монастирища, де округлі печі було розташовано в протилежних кутах [250, с.12]. У житлі №3, дослідженому в урочищі Малий Балкан, поблизу села Ніцаха, також було дві печі, які, на відміну від

споруди з Монастирища, мали різну конструкцію. Перша з них була кубоподібною, вирізаною в материковому останці, в той час як друга мала круглу форму й була виліплена з принесеної глини.

Більшість виявлених печей можна віднести до II типу (вид 2, 3), але вони мають певні конструктивні особливості, на що звернув увагу Олексій Комар [218, с. 87-89]. Печі на городищі Монастирище мають округлу форму з аркоподібним вирізом топкової камери. Таку ж конструкцію мають печі на городищі поблизу села Ніцаха в урочищі Малий Балкан. Особливістю цих теплотехнічних споруд є використання граніту, з якого викладено черені (Монастирище), кварциту, яким обкладали внутрішню частину печі (Монастирище, сп. №2), або вапняку, яким було обкладено зовнішню частину печі (Ніцаха, урочище Малий Балкан).

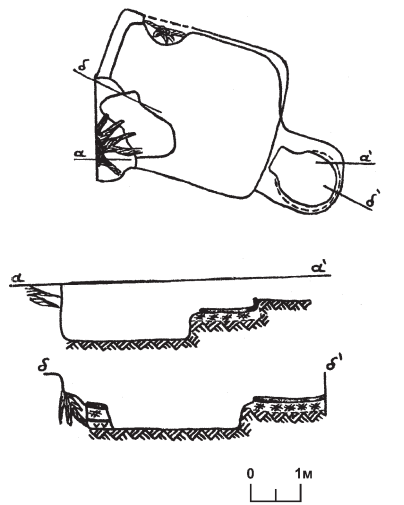

Мал. 56.
Виробничі споруди.
Битиця-II (1),
Новотроїцьке городище (2).
Роменська культура.
Кінець VIII – початок XI століття.
За Олегом Сухобоковим [20] (1),
Іваном Ляпушкіним [241] (2)

Невід'ємною складовою пічних конструкцій у спорудах з Монастирища й Ніцахи є ями, які, на думку дослідників, мали забезпечувати зручне положення працюючого перед піччю (*«припічні»*) [250, с. 10-11; 13, арк. 10]. За формою та глибиною вони дещо різняться між собою. На городищі Монастирище такі ями мають прямокутну чи наближену до овальної форму. В споруді з Ніцахи (урочище Малий Балкан) яма овальна. У двох випадках *«передпічні»* ями завертали в бік до стінки, причому в одному випадку стінка котловану була спеціально підрізана для цих потреб (Монастирище, сп. №2). Їх глибина також не завжди стала. Висловлено досить аргументоване припущення, за яким печі з ямами являли собою один комплекс – сиродутне горно зі шлаковипускною ямою [218, с. 89-91]. Окрім цих деталей, що пов'язані з горнами, Олексій Комар у споруді №2 з Монастирища виділив ще й рештки повітряного каналу [218, с. 91-92].

До конструктивних особливостей заглиблених частин цих споруд можна додати рештки входів. У трьох випадках на городищі Монастирище зафіксовано залишки вхідної конструкції у вигляді округлої ями, розміщеної з південного (2 випадки) чи з північного боку (1 випадок) котловану. У споруді №2 така яма мала діаметр близько 2,0 м і невелику сходинку у своїй східній частині. Долівка в таких спорудах материкова, лише в одному випадку зафіксовано досипку річковим піском (Ніцаха).

З виробництвом, безперечно, пов'язані рештки компактно розміщених металургійних горнів на Гочевському городищі [358, с. 208] та деякі споруди на Новотроїцькому [241, с.209, 217-219]. Якщо конструктивні особливості для першої пам'ятки лишаються нез'ясованими [213, с. 45], то для другої вони є конкретними. В одному випадку дослідник припускає, що виробничий процес відбувався в житлах (№18, 40) [241, с. 217-219], в іншому – що для цього були зведені спеціальні споруди [241, с. 209]. Особливістю цих об'єктів є невелика заглибленість у материк та наявність спеціальних печей, зроблених у підбоях [241, с. 220] (мал. 56:2).

Споруди, що мають ремісниче призначення, виявив Олексій Узянов на городищі Мєшкове-2. Одна з них мала котлован глибиною 0,6 м, поруч з яким знаходилося металургійне горно, від якого збереглася нижня частина [81, с. 193].

Друга група виробничих споруд представлена значно меншою кількістю об'єктів. Найбільш показовим для неї є комплекс (кузня), досліджений на Великому Горнальському городищі [223, с. 18]. Це прямокутна споруда (№8), розмірами 3,8х1,6 м, зорієнтована кутами за сторонами горизонту та дещо заглиблена в материк. З конструктивних особливостей необхідно назвати низку (3 од.) невеликих стовпових ямок уздовж південно-західної стіни та діжкоподібну яму, що прилягала зі сходу, в заповненні якої виявлено ковальські інструменти [223, рис. 7:2; 154, рис. 36].

Окрім описаних вище споруд, на пам'ятках роменської культури трапляються окремо розміщені печі – теплотехнічні споруди для випалювання кераміки. Уперше подібну піч дослідив Борис Шрамко на Донецькому городищі [11, арк. 15-16; 436, с. 108] (мал. 57). У подальшому схожі об'єкти, що розташовувалися на відстані від жител, було виявлено на Переверзєвському городищі [412, с. 86], на поселенні поблизу села Горбове [122, с. 70] (мал. 58:1), а також на городищі поблизу села Водяне [205, с. 170].

Окремо варто зупинитися на питанні горнів для випалювання кераміки. Одне з таких досліджено на селищі поблизу села Кам'яне. Це споруда круглої форми з передпічною ямою значних розмірів. У випалювальній камері збереглися 17 отворів-продухів. У зв'язку з відсутністю так званого *«козла»*, характерного для давньоруських горнів, Олег Сухобоков зарахував його до роменських об'єктів [144, с. 160-162] (рис. 58:2). У подальшому дослідник відніс його до XII століття [381, с. 71].

Інше горно виявлено на городищі Рильськ-1 (Гора Івана Рильського), в одній зі споруд, що за своєю конструкцією належить до двокамерних [423, с. 83-84; 184, с. 86]. На території посаду Любеча, серед об'єктів І-го будівельного періоду (роменська культура) також виявлено споруду, яку дослідники інтерпретували як горно [180, с. 30]. Цими випадками й обмежуються свідчення про горна роменської культури. Незадовільне введення означених матеріалів до наукового обігу не дозволяє з упевненістю ототожнювати їх з комплексами саме цієї культури, хоча деякі дослідники й припускають існування горнів у сіверян [301, с. 45-46].

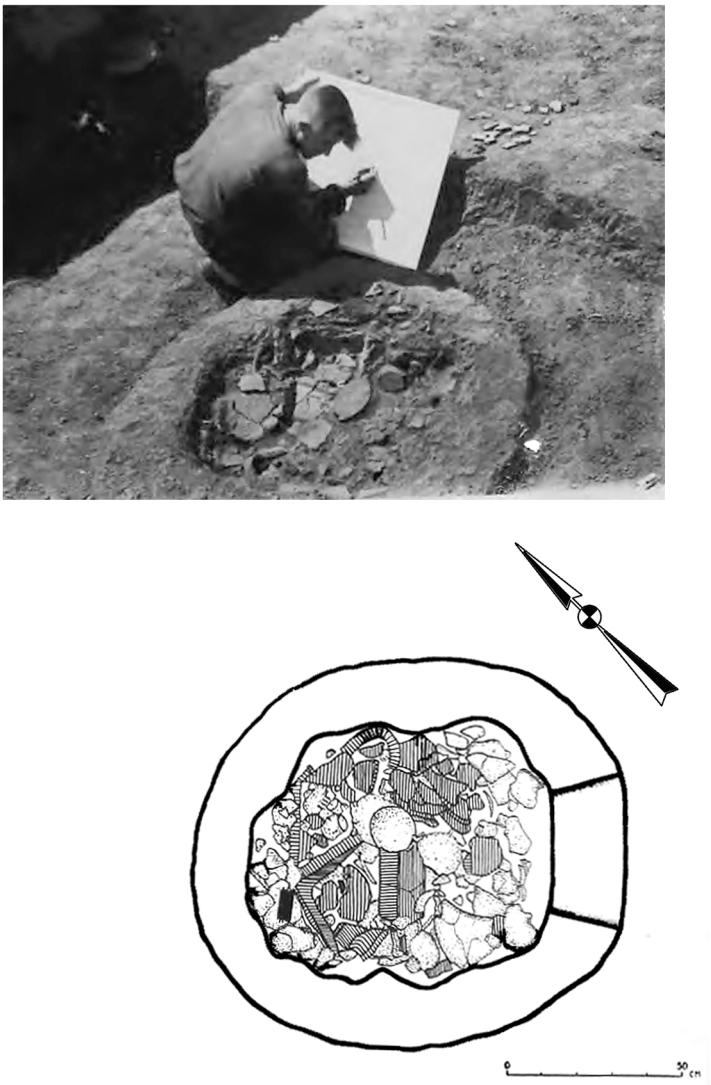

Мал. 57.
Теплотехнічні споруди.
Донецьке городище. Роменська культура.
Кінець VIII – початок XI століття.
За Борисом Шрамком [11]

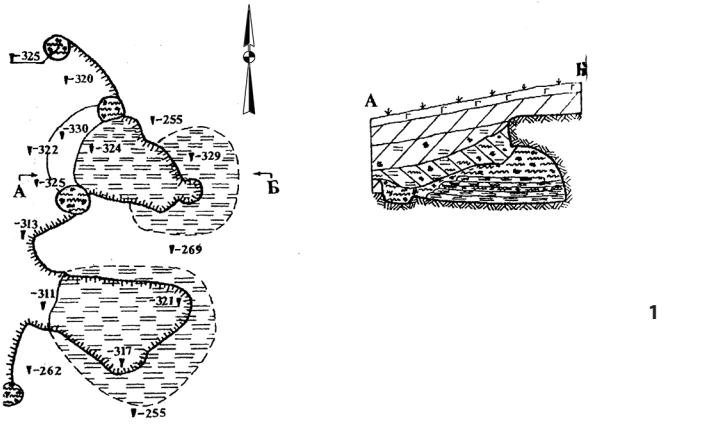

1

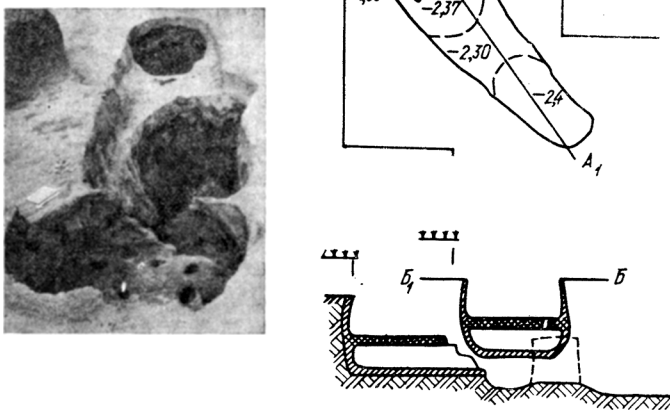

2

Мал. 58.
Теплотехнічні споруди.
Горбове (1)**, Кам'яне** (2)**. Роменська культура.**
Кінець VIII – початок XI століття.
За Олександром Григор'євим [127] (1), Олегом Сухобоковим [144] (2)

Отже, на поселеннях роменської культури, окрім житлової забудови, знаходимо достатньо прикладів різноманітних господарських та ремісничих споруд. Найчисленнішу групу з-поміж цих об'єктів складають господарські ями, серед яких за своїм призначенням добре ідентифікуються зернові. У цілому, залежно від форми, їх поділяють на 5 видів: *«дзвоноподібні»* (тип І), *«глечикоподібні»* (тип ІІ), прямокутні – з плоским (тип ІІІ) та заокругленим (тип ІV) дном та *«діжкоподібні»* (тип V). Споруди господарського призначення, за рівнем заглиблення розподіляються на заглиблені й наземні. Серед конструктивних особливостей відзначено стовпові ямки та рештки вхідних конструкцій у заглиблених спорудах. Ремісничі комплекси роменської культури досліджено гірше. Серед них виокремлено групу споруд, пов'язаних як із залізоробною справою (Монастирище, Ніцаха, Битиця-ІІ), так і з виробництвом дьогтю (Полтава). Особливістю цих приміщень є характерні пічні конструкції та розміщення печей ближче до середини котловану. Як і для житлових будівель, основу виробничого приміщення складає котлован, у той час як господарські споруди, здебільшого, мають незначну глибину. Котловани цих споруд належать до ІІ, ІІІ та ІV типів. Майстерні для виготовлення залізних предметів відомі в одному випадку – на Великому Горнальському городищі. Окрім названих господарських і виробничих споруд, на роменських пам'ятках виявлено й теплотехнічні споруди.

Таким чином, на пам'ятках роменської культури наявні всі необхідні для ведення господарства об'єкти, які слугували ланками єдиного виробничого процесу, забезпечуючи життєдіяльність стародавнього населення.

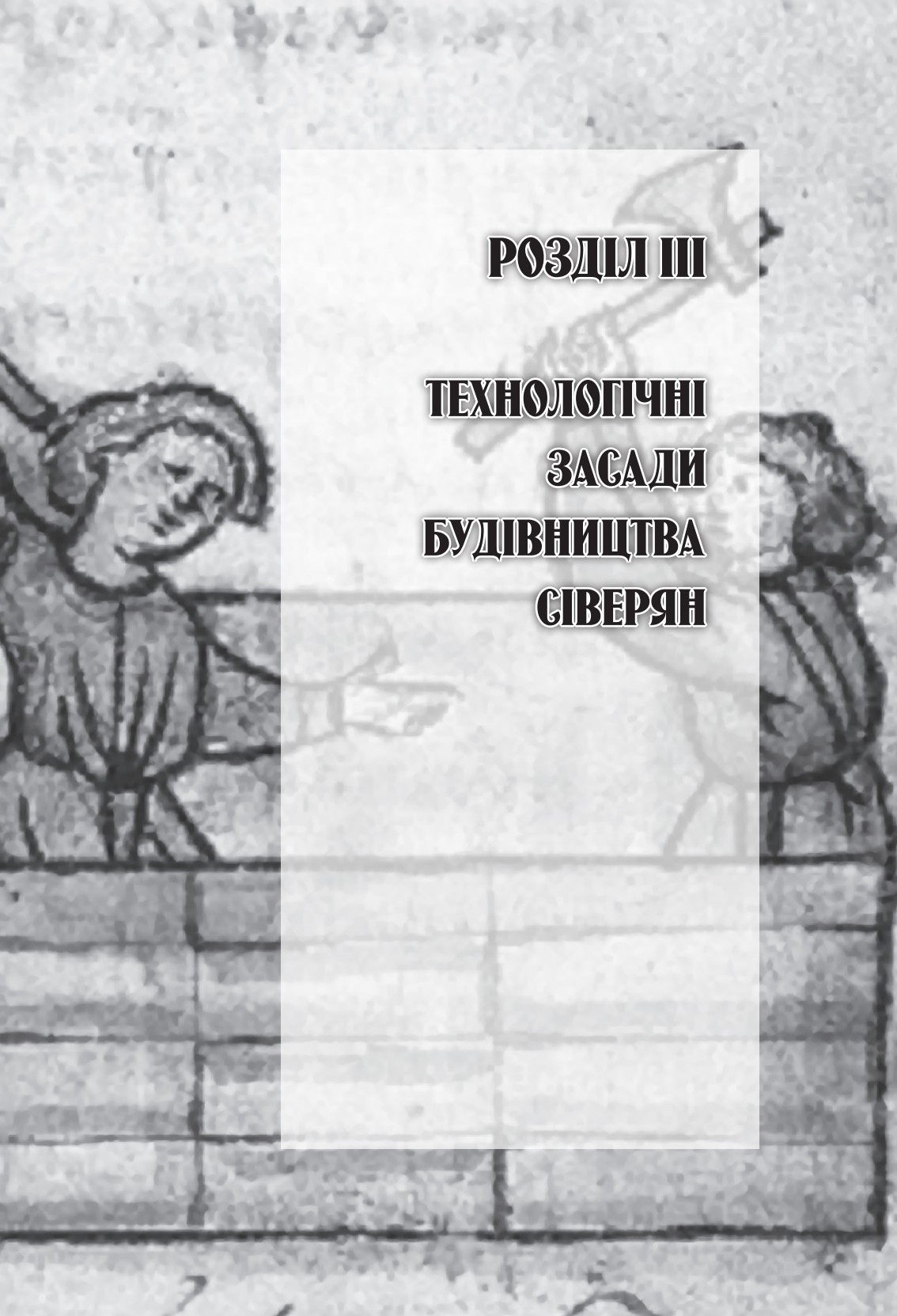

РОЗДІЛ ІІІ

ТЕХНОЛОГІЧНІ ЗАСАДИ БУДІВНИЦТВА СІВЕРЯН

3.1. СИРОВИННА БАЗА, ІНСТРУМЕНТАРІЙ ТА СИСТЕМА ВИМІРЮВАННЯ

Питання окреслення сировинної бази, інструментарію й системи мір, що використовувалися в будівельній практиці літописних сіверян, є надзвичайно важливим. Застосування тієї чи іншої сировини впливало на вибір конкретних інструментів для роботи з нею, що, у свою чергу, формувало набір сталих технологічних прийомів у розвитку будівельної справи та способів вимірювання для оптимізації виробничого процесу.

3.1.1. Сировинна база

Тривалий час у науковій літературі, присвяченій слов'янському й давньоруському домобудуванню, відзначалася певна *«зональність»* у поширенні конструктивних типів житлових споруд. Згідно з нею, для північних районів (лісова зона) розселення східних слов'ян провідну роль у конструкціях житлових будівель відігравали зрубні наземні будинки, у той час як на півдні (лісостепова зона) домінували напівземлянки каркасно-стовпової конструкції [344, с. 117-118, рис. 27; 345, с. 136, табл. 36; 194, с. 14-15]. Але розмежування типів житлових споруд видається доволі умовним і штучним.

Наприклад, вважалося, що в Києві (південна лісостепова зона) провідним типом масового житла була напівземлянка з глинобитними стінами [181, с. 350]. Така характеристика житлових споруд мала певний дисонанс зі статусом цього міста. На це звертав увагу ще Михайло Тихомиров: *«Уж очень бедным и жалким оказывается Киев, «соперник Константинополя», со своими полуземлянками…»* [397, с. 145]. Проте в результаті археологічних досліджень виявилося, що кияни все ж надавали перевагу зрубу як основному конструктивному прийому у зведенні жител [399, с. 111-118; 130; с. 325-328; 131, с. 48-70; 132, с. 12-18; 361, с. 31-51; 362, с. 8-23]. До того ж,

широко розповсюдженими в *«матері міст руських»* були й наземні житла [133, с. 138-158]. Слід також зауважити, що напівземлянки з каркасними глинобитними стінами були основним типом будівель і в багатьох містах Півдня – найбільш економічно розвиненого й заселеного регіону Київської Руси [281], на що неодноразово звертали увагу дослідники [270, с. 123].

Характеристика слов'янського поселення за матеріалами Новотроїцького городища була такою: *«Вероятнее всего он больше напоминал курганный могильник, чем поселение. Только печной дым да снующие между жилищами люди оживляли этот пейзаж»* [241, с. 210].

У зв'язку з цим постає питання достатності сировинної бази земель, на яких мешкали сіверяни, для будівництва зрубів. На території Дніпровського Лівобережжя України зменшення кількості лісів відбувалося в період з VIII по X століття [109, с. 77]. На цей етап припав період похолодання, а також збільшення площ, які використовували для сільського господарства. Рослинність на цій території була представлена широколисто-сосновими й липово-дубовими, а також байрачними лісами [108, с. 28-29]. Олег Сухобоков зазначав, що роменські поселення найбільш сконцентровані в районі розповсюдження підзолистих ґрунтів. Це вказує на поширення в давнину значних лісових масивів [444, с. 125-126].

Розглядаючи природні умови Переяславської землі X–XIII століть, Микола Корінний також вказував на великий відсоток залісненої території, до кордонів якої входила велика частина колишніх сіверянських володінь. Зокрема, на складеній дослідником карті лісові масиви на Лівобережжі цілком збігаються з ареалом роменської археологічної культури [219, с. 102, рис. 5]. Про наявність значних лісових масивів на території не тільки сіверян, а й радимичів та в'ятичів, зазначено й у літописному повідомленні: *«...а Радимичи и Вѧтичи. и Северо. wдинъ wбычай имѧху. живѧху в лѣсѣхко же всѧкыи звѣр»* [298, стлб. 10].

Зрозуміло, що частину лісів було використано для господарської діяльності населення слов'яно-руської епохи. Значна кількість деревини йшла на будівництво, використовувалася в ремеслах,

а також була основним видом палива. Темпи такого вирубування хоч і були високими, проте не мали тотального характеру [108, с. 86-88, 94, 97]. Дослідники припускають, що ліс, за сприятливих умов, відновлювався досить швидко, хоча поруч з населеними пунктами це відбувалося повільніше [188, с. 14-15]. Також не слід забувати, що, не дивлячись на доволі потужне господарське освоєння слов'янами своїх земель, вирубування лісу регламентувалося певними табу. Відповідно до етнографічних матеріалів, ціла група дерев не підлягала вирубуванню з певних ідеологічних і прагматичних уявлень [63, с. 28-31].

Зменшення лісів на Лівобережжі до їх сучасної кількості (40 %) відбулося в XVII–XVIII століттях, коли на цих землях набуло масштабів промислове виробництво – гутництво, винокуріння, а особливо – виварювання селітри [188, с. 48; 239, с. 69]. Господарське призначення лісів Лівобережжя було різноманітним – для кораблебудування, *«хоромні»* ліси для будівництва та фаутний ліс (паливо) [61, с. 12-16].

Слід констатувати, що нестачі в будівельному матеріалі у сіверян не було. Дерево, яке застосовували як у часи Київської Руси, так і в попередні періоди у виробництві, господарстві й домобудівництві, було головним і доступним матеріалом. До речі, і в пізніші часи на території Полтавщини (як в історичному регіоні), в її північній та центральній частині, зводили хати із застосуванням зрубу; лише на півдні надавали перевагу хатам-мазанкам [136, с. 32]. До того ж, за етнографічними спостереженнями, в Україні зрубні будинки почали витіснятися каркасними лише наприкінці XIX – на початку XX століття у зв'язку зі скороченням кількості лісу та підвищенням його ціни [416, с. 27].

Таким чином, розподіл жител на *«північні»* й *«південні»* виглядає дещо умовним. Це підтверджує й наявність на Лівобережжі, хоча поодиноких, решток зрубів серед пам'яток останньої чверті I тисячоліття. Передусім мова йде про житла №13 та 14 з Волинцевського поселення [77, с. 51-52, рис. 4; 446, с. 37, рис. 5] та про роменські об'єкти. Це житло №3 з поселення поблизу села Горбове [127, с. 88] та яма №100 з поселення в селі Липіно [157, с. 46]. Відомі зруби й на синхронних слов'янських пам'ятках у Подонні

[195, с. 67-73]. Наявність зрубів у домобудівництві відзначено й на давньоруських пам'ятках Південно-Східного Лісостепу. Це споруда С6 з давньоруського комплексу в урочищі Сампсоніїв Острів поблизу села Сенча на Сулі [270, с. 124, рис. 61]. На користь того, що сіверянам була відома зрубна конструкція, свідчать їх фортифікаційні навички, тобто використання для будівництва стін укріплень дерев'яних клітей, рештки яких знайдено на городищах Горбове, Велике Горнальське, Хитці [127, с. 65] та, ймовірно, на Монастирищі [217, с. 164, рис. 2:5]. Стосовно широкого застосування дерева в спорудженні роменських укріплень доволі цікавим є спостереження Івана Ляпушкіна, яке було зроблене під час огляду Хорошевського городища. За повідомленнями місцевих жителів, вони використовували вугілля з валу (рештки перепаленого дерева зі споруди) для господарських потреб і навіть продавали його [242, с. 141].

Окрім дерева, сіверяни в будівельній справі застосовували глину. Її фіксують у вигляді шматків обмазки, а також як рештки перекриття між ярусами. Не дивлячись на те, що кількість таких знахідок невелика, все ж видається можливим з'ясувати міру застосування глини в будівництві. Але спочатку необхідно охарактеризувати цей вид будівельного матеріалу.

Глина, що використовується в будівництві, повинна мати такі технічні властивості, як пластичність та ступінь отвердіння після випалювання. За пластичністю глини поділяють на каоліни, вогнетривкі й легкоплавкі глини. Цілком імовірно, що сіверяни використовували в будівельній практиці саме легкоплавкі глини. На жаль, аналіз зразків будівельних залишків (обмазки) з відповідних пам'яток не проводився.

Сфера застосування глин у роменському будівництві була чітко визначеною. Передовсім, її використовували в якості обмазки, у тому числі й для замазування щілин між колодами зрубу, а також під час зведення між'ярусного перекриття. Схожі прийоми застосування глини під час спорудження стін та горища української хати описав Павло Чубинський [430, с. 378]. Глина була й основним матеріалом для зведення опалювальних пристроїв – печей.

Окрім глини та древа, сіверяни в будівельній практиці використовували каміння. Сфера його застосування була не широкою.

Використання цього матеріалу простежено у фортифікації та під час зведення спеціальних теплотехнічних споруд, у меншій мірі – побутових печей.

Археологічно фіксованим будівельним матеріалом є також солома, перепалені залишки якої трапляються під час розкопок будівельних залишків літописних сіверян. На думку дослідників, цей матеріал застосували здебільшого для покриття даху.

Огляд сировинної бази сіверян підтверджує відсутність категоричної розбіжності між житлами південних і північних територій розселення східних слов'ян. Вірогідно, що слов'яни, які належали до одного культурного масиву, мали доволі багато спільних рис у різних проявах матеріальної культури і, передовсім, у будівництві [426, с. 47-55; 401, с. 77; 345, табл. 51-52; 216, с. 254-260; 361, с. 66].

3.1.2. Деревообробна справа та інструментарій

У зв'язку з незначною кількістю джерел вивчення деревообробної справи сіверян залишається на недостатньому рівні. Певні відомості узагальнюючого характеру щодо обробки дерева знаходимо в працях Івана Ляпушкіна та Олега Сухобокова [241, с. 217; 390, с. 118], у той час як для доби Київської Руси це питання досить широко висвітлено в роботах Бориса Колчина [216, с. 243-297].

Археологічні матеріали, що характеризують рівень розвитку деревообробної справи, серед старожитностей роменської культури представлені, головним чином, інструментами, у меншій мірі – продукцією. Це пов'язано з особливостями культурного шару сіверянських поселень, в яких дерево зберігається незадовільно, на що неодноразово звертали увагу дослідники [390, с. 118; 157, с. 21]. Усе ж комплексний аналіз джерельної бази сприятиме висвітленню певних аспектів цієї сфери ремесла носіїв роменської культури.

Головним джерелом для вивчення деревообробної справи є знахідки інструментів на роменських пам'ятках. До їх числа,

передовсім, належать сокири. В ареалі роменської культури знайдено зразки як універсальних, так і суто бойових виробів [127, рис. 47]. У цілому це узгоджується із загальноруськими тенденціями, де не існувало типологічної різниці між більшістю бойових і виробничих сокир [189, с. 28]. Наприклад, до числа деревообробних належить сокира з вузьким лезом, шириною до 6 см й загальною довжиною 20 см, знайдена на Новотроїцькому городищі (мал. 59:1). Можливо, це знаряддя слугувало за колун. Подібні вироби складають другий тип робочих сокир, поширений на всій території Руси. Їх особливістю є наявність вузького й прямого леза [216, с. 255]. Ймовірно, до числа робочих належить і сокира з клиноподібним лезом, уламок якої знайдено в одному з жител на посаді літописної Лтави [375, с. 75] (мал. 59:2). Сокира з клиноподібним лезом походить також зі Жерновецького скарбу [270, с. 147, рис. 4:3]. Універсальну сокиру знайдено на городищі поблизу села Водяне [205, с. 170, рис. 2:1].

Крім сокир, на пам'ятках роменської культури зустрічаються тесла. На Новотроїцькому городищі їх знайдено чотири. Вони належать до двох типів [216, с. 256]: перший тип – провушні тесла з горизонтальною втулкою та широким лезом (мал. 59:5, 6); другий тип – втульчаті тесла з колінчатим руків'ям. Ці тесла схожі з іншими знаряддями праці, а саме – з так званими *«мотичками»*. Різниця між ними полягає в тому, що для тесел характерна наявність прямого чи із загнутими краями леза, тоді як у мотичок лезо є широким і поступово звужується до втулки [304, с. 72]. Леза тесел цього типу з Новотроїцького городища в одному випадку прямі, в іншому – з жолобом (мал. 59:7, 8). Подібні вироби виявлено серед матеріалів з розкопок Великого Горнальського городища [223, с. 17, рис. 32:6] (мал. 59:9) та Жерновецького скарбу [370, с. 147, рис. 4:2]. Вірогідно, що до тесел належить і знайдене *«тесло-мотичка»* з городища поблизу села Коробові Хутори [433, рис. 120:16.] (мал. 59:10). Тесла першого типу застосовували для теслярських робіт, тоді як тесла з колінчатим руків'ям могли використовувати для різьблення [216, с. 256].

Відомі на пам'ятках роменської культури й знахідки пилок (Старі Санжари /колишні Решетники/, Велике Горнальське городище) (мал. 59:12) та скобелів (Велике Горнальське городище)

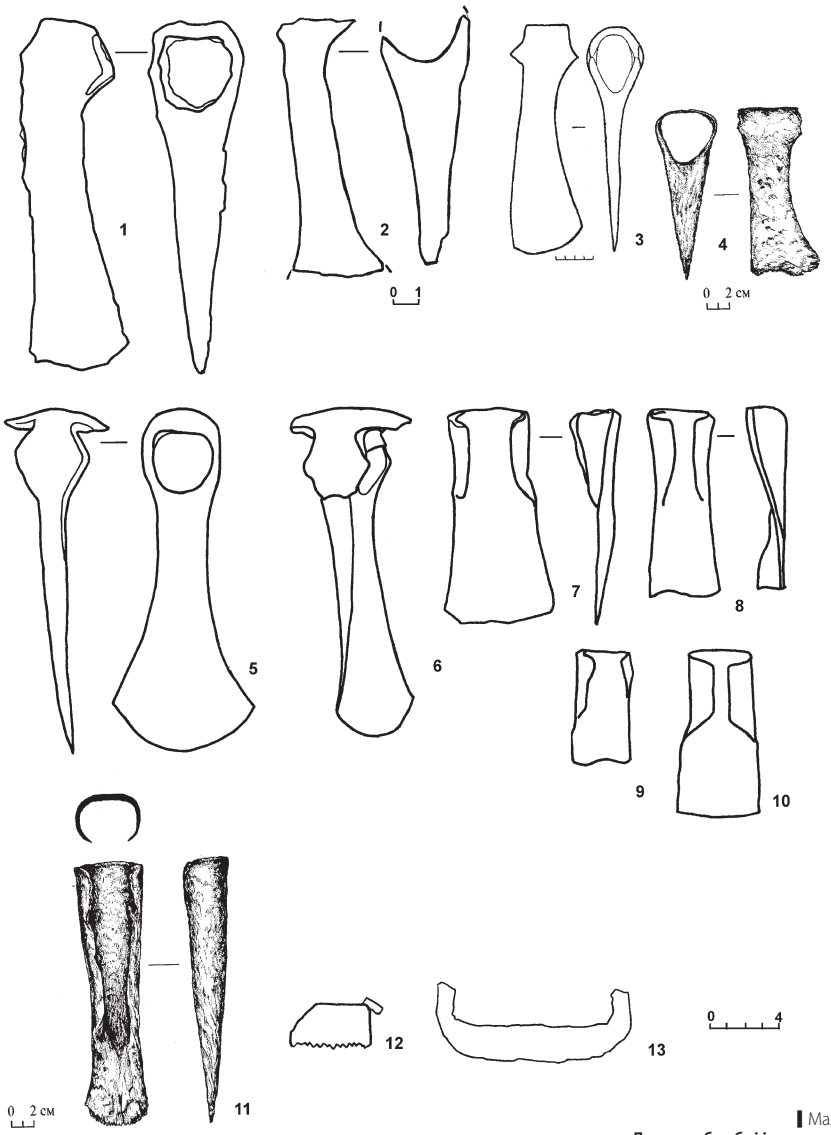

Мал. 59.
Деревообробні інструменти:
1-4 – сокири; 5-11 – тесла; 12 – пилка; 13 – скобель.
Новотроїцьке городище (1, 5-8)**, Полтава** (2)**, Водяне** (3)**,**
Жерновець-3 (4, 11)**, Велике Горнальське городище** (9, 13)**,**
Коробові Хутори (10)**, Старі Санжари** (12)**.**
Роменська культура. Кінець VIII – початок XI століття.
Малюнок Юрія Пуголовка. Публікується вперше

(мал. 59:13). До інструментів, що пов'язані з деревообробною справою, належать також долота й стамески [390, с. 110, 118, рис. 56:11; 223, с. 31, рис. 32:6]. На городищі Пісочний Рів у споруді роменської культури виявлено залізне зубило [350, с. 111].

Таким чином, представлений набір деревообробних інструментів роменської культури, не дивлячись на незначну кількість знахідок, дозволяє скласти уявлення про рівень розвитку цього ремесла в середовищі літописних сіверян. Наявність такого інструментарію засвідчує знання особливостей природних будівельних матеріалів, умов праці й передбачає певний професійний рівень володіння ними [320, с. 168-169].

У меншій кількості за інструментарій відома готова продукція. Передовсім, це рештки згорілих дерев'яних конструкцій: плахи, тесані дошки, залишки вертикальних стовпів та зрубних конструкцій (мал. 60). Довжина решток плах різна – від 0,3-0,5 до 1,0-2,0 м, залежно від стану збереженості. Ширина їх коливається від 0,10 до 0,40 м. Рештки дерев'яних виробів зі слідами обробки виявлено в процесі розкопок валу на городищі Монастирище. Це плахи шириною від 0,30 до 0,40 м, на одній з яких збереглися поперечні запили шириною 0,5 см на відстані 10-15 см один від одного [23, арк. 8-9] (мал. 61).

Наступною категорією продукції є стовпи, що різняться своїм діаметром. Стан збереженості їх незадовільний, тому про їх форму й розміри можна дізнатися переважно за стовповими ямками. Відповідно до їх форм, можемо стверджувати про існування округлих та квадратних (прямокутних) у перетині стовпів. Виявлено ямки й овальних форм, що слід пов'язувати з розколотими надвоє стовпами. Однак форма стовпових ямок не завжди може бути показником форми самого стовпа.

У поодиноких випадках зафіксовано рештки вхідних конструкцій з дерева, а саме колод зі сходинками (наприклад, на городищі Глинському). Також варто згадати й фрагменти дерев'яних виробів, що мають орнаментацію. Декілька частин оздоблених брусів було виявлено в житлі №16 на Великому Горнальському городищі [223, с. 24].

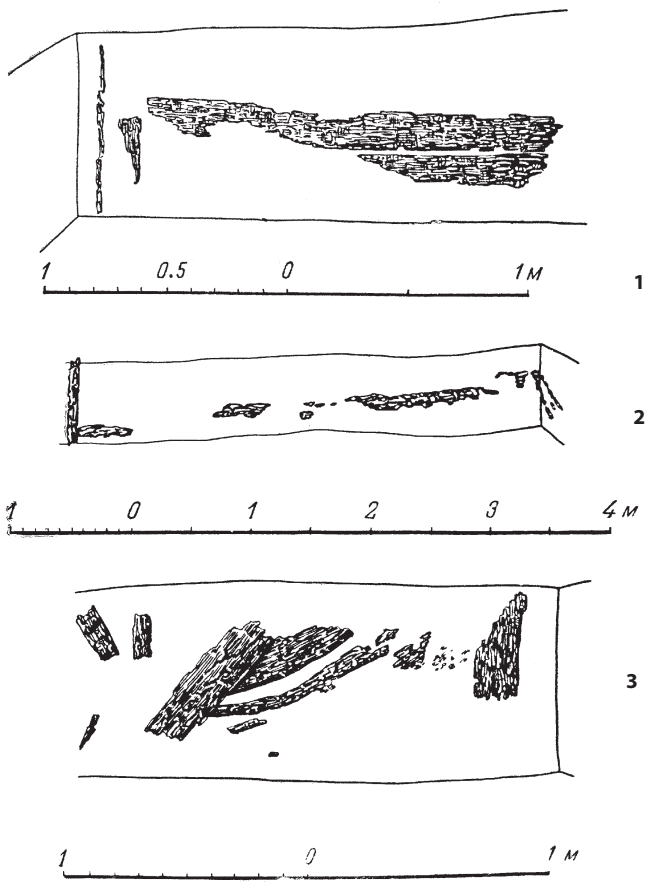

Мал. 60.
Рештки дерев'яних плах. Новотроїцьке городище. Роменська культура. Кінець VIII – початок XI століття.
За Іваном Ляпушкіним [241]

Отже, провідне місце серед деревообробних інструментів займала сокира. Її використовували для заготівлі будівельної деревини – рубали дерева, а також як універсальне знаряддя для тесання чи розколювання колод. У подальшому для первинної обробки деревини (зняття кори з дерева, зачищення колод під час зведення зрубу) застосовували скобель. Для отримання колод необхідної довжини використовували пилки, підтвердженням чому можуть слугувати знахідки плах з Монастирища, що дають уявлення про техніку їх виготовлення: запилювання з подальшим обтесуванням

сокирою [23, арк. 8-9]. Для більш тонкої роботи, вірогідно, використовували тесла, долота й стамески. До речі, ці інструменти застосовували й для фігурної обробки деревини та художнього різьблення. Наявність таких інструментів, як долото й стамеска, передбачала існування ще одного – киянки, яку застосовували в процесі роботи з ними, хоча для цього могли використовувати й шматок бруска.

Таким чином, наявність на пам'ятках спеціальних знарядь та виробів, оброблених за їх допомогою, дозволяє стверджувати про існування в середовищі сіверян майстрів з теслярськими навичками, що користувалися цими інструментами. На користь цього свідчить і різноманітність способів обробки деревини. Серед реконструйованих прийомів від етапу підготовки сировини й до кінцевого зведення будівлі можна назвати: рубання, розколювання, розпилювання, обтісування, різьблення. Крім цього, виробництво спеціальних інструментів засвідчує існування спеціалізації ковалів, що могли виготовляти такі знаряддя праці.

Мал. 61.
Рештки дерев'яних виробів зі слідами обробки. Монастирище. Роменська культура. Кінець VIII – початок XI століття.
За Олегом Сухобоковим [23]

3.1.3. Система вимірювання

Виявлення системи вимірювання, якою користувалися сіверяни, залишається досить складним завданням. Існування її було необхідним у різних сферах життя літописних сіверян, а особливо в будівництві. Звісно, стверджувати про сталі норми вимірювання не можна, однак існування певних мір не суперечить усьому історичному процесу. Наприклад, Борис Рибаков зазначав, що традиційні міри довгий час побутували серед населення, і лише з ростом професіоналізму архітекторів з'явилися додаткові міри, призначені для визначення складних пропорцій у будівництві [359, с. 67].

Щодо роменської культури, то спеціальних досліджень, присвячених питанню мір у сіверян, наразі немає. Побіжно цієї теми торкалася Ольга Єнукова на прикладі житла, дослідженого на Липінському городищі. Вона вирахувала залежність між горизонтальними й вертикальними розмірами споруди. Горизонтальні розміри житла були такими: стіни складали три прямі сажні (460 см), діагональ приміщення – три косі сажні (650 см). Вертикальні розміри реконструювалися наступним чином: загальна висота двох ярусів дорівнювала трьом мірним сажнями (530 см), висота кожного з ярусів складала близько одного великого сажня (250 см). В інтер'єрі будинку розміри деяких його частин також мають аналогії в середньовічній метрології – це лікоть, мірний та прямий напівсажні. Використання таких співвідношень між основними видами сажнів давало змогу будівельникам створювати квадрати з точними кутами в 90° [158, с. 51-52]. Додамо, що існування будівельних закономірностей зафіксовано етнографічно, зокрема в матеріалах Полісся. У старих будівлях з розмірами плану до 4х4 м, висота зрубу дорівнювала 2-2,4 м [134, с. 302].

3.2. РЕКОНСТРУКЦІЯ БУДІВЕЛЬНИХ ФОРМ РОМЕНСЬКОЇ КУЛЬТУРИ

Вивчення будівельної справи передбачає відтворення етапів технологічного процесу, послідовності дій будівельників, спрямованих на отримання кінцевого продукту. Алгоритм дій давніх майстрів, не дивлячись на деяку примітивність будівельних решток досліджуваної культури, мав певну логіку. Виявлення технологічного процесу для різних категорій будівельних форм роменської культури є неоднаковим. Найбільш повно технологію можна зафіксувати для фортифікаційних споруд, які вирізняються за масштабністю й тривалістю експлуатації. У меншій мірі така реконструкція можлива для жител та інших споруд, у зв'язку з їх меншими розмірами й темпами будівництва.

3.2.1. Фортифікаційні споруди

Розглядаючи фортифікаційне будівництво носіїв роменської культури, варто підійти до характеристики цього процесу відповідно до будівельних технологій і традицій, якими керувалися літописні сіверяни. Звісно, не можна зі всією повнотою детально відтворити всю сукупність операцій, які застосовували давні *«градодєльци»*, проте, спираючись на наявні археологічні матеріали й застосовуючи метод аналогій, можна відтворити, принаймні, основні етапи цього процесу [323].

Як сьогодні, так і в давнину будівельники виконували послідовні дії для зведення того чи іншого об'єкта, направлені, передовсім, на використання мінімуму ресурсів для отримання максимального результату. Виходячи з цього, можна твердити про певну логіку будівництва, адже укріплення зводили в чітко визначених місцях і підпорядковували певній меті. Отже, процес їх створення можна розподілити на три етапи: проектно-вишукувальні, земляні й теслярські роботи.

Своєрідні проектно-вишукувальні (пошукові) роботи досліджуваного часу були спрямовані на виявлення найбільш вдалого місця для розташування майбутнього укріплення. Про те, що такі роботи передували не тільки зведенню укріплень, свідчить і сам характер розташування поселень. Як неодноразово зазначали дослідники роменської культури, сіверяни намагалися максимально використати форми рельєфу, зменшуючи таким чином обсяг будівельних робіт та витрати матеріалів.

Провідне місце серед городищ роменської культури, як зазначалося вище, займають мисові. Дійсно, такі укріплення забезпечували достатню обороноздатність за мінімальних затрат праці. Також сіверяни використовували природні останці високих корінних берегів і підвищення в заплавах [242, с. 218; 390, с. 57-59; 377, с. 38; 444, с. 126; 127, с. 53-57; 154, с. 68]. Нерідко топографічні умови розташування роменських укріплень збігаються з місцезнаходженням поселень доби раннього заліза. Водночас, не слід перебільшувати ролі укріплень попередніх епох у фортифікаційному будівництві *«роменців»*. Тривалий час вважалося, що населення роменської культури використовувало невеликі городища скіфського часу, які за місцем розташування й характером укріплень були схожими на роменські [390, с. 59]. Проте наявність у культурних відкладеннях городищ матеріалів доби раннього заліза не завжди свідчить, що ці укріплення були зведені в той час. Наприклад, на городищі поблизу села Водяне сіверяни, не дивлячись на існування поруч укріплення скіфської епохи, звели внутрішній вал І на місці давнього селища, відрізавши таким чином стрілку мису й забезпечивши місце для свого городища [7, арк. 27; 8, арк. 9]. До того ж, як слушно зауважив Олександр Григор'єв, вали городищ скіфської епохи наприкінці І тис. н. е. мало чим відрізнялися за зовнішнім виглядом від сучасних. Захисні функції таких укріплень були низькими. Ці вали сіверяни сприймали за частину рельєфу, придатну для зведення нових укріплень [127, с. 64]. У цьому контексті варто звернути увагу на те, що в деяких випадках стіни на сіверянських городищах зводили на спеціальних підсипках. Цілком можливо, що вали попередніх епох відігравали роль саме такої підсипки-основи. Альтернативним поясненням може бути й прийом,

що знаходить аналогії в давньоруському фортечному будівництві. Мова йде про модель відновлення укріплення (другий будівельний період), запропоновану Юрієм Моргуновим, коли влаштування нової стіни відбувалося поверх ущільненої маси попередньої [265, с. 107, рис. 49-50]. До речі, подібний прийом відновлення укріплень зафіксував Олександр Дяченко на фінальному етапі існування роменського городища Хотомизьк [145, с. 82-83]. У деяких випадках, руїни попередніх укріплень сіверяни реконструювали й пристосовували до власних вимог. Такий випадок простежив Володимир Колода на Мохначанському городищі (ІІІ будівельний період) [212, с. 13].

Для *«проектування»* городища мисового типу фортифікатору необхідно було вирішити кілька завдань. Першочерговим з них було прокладання найбільш оптимальної траси проходження валу й рову, а за умови мисового характеру поселення – поперек мису. Іншою умовою було розміщення в межах укріплення житлових і господарських об'єктів, для захисту яких і здійснювалося будівництво фортифікаційних споруд. Проте виконання цієї умови інколи не збігається в часі. Справа в тому, що не завжди будівництво укріплень було першочерговим по відношенню до появи житлово-господарської забудови. Наприклад, на городищі Монастирище дослідникам вдалося з'ясувати, що роменське поселення вже існувало на майданчику городища до насипання валу [23, арк. 7]. Вірогідно, що й Опішнянське городище спочатку не мало укріплень. На користь цього припущення свідчить той факт, що в заповненні валу виявлено знахідки кераміки, що потрапила з культурного шару майданчика [377, с. 137]. Схожа ситуація спостерігається в Хитцях, що дозволяє припускати відсутність укріплень на початку існування цього поселення [119, с. 70], а також на городищі біля села Водяне, де вал було розміщено поверх роменського культурного шару [117, с. 113].

Наступним завданням на етапі вишукувальних робіт було визначення місця розміщення в'їзду. Ці конструкції давньоруського часу доволі повно охарактеризував Павло Раппопорт [347, с. 123-126; 343, с. 149-154], надалі доповнив Андрій Куза [226, с. 169] і Михайло Кучера [233, с. 291], а також низка інших авторів [402, с. 279-281; 368, с. 111-114]. Для роменських городищ дослідники

лише за нагоди відзначали передбачуване місце в'їзду. Однак вивчення цього фортифікаційного елемента дозволяє більш повно відтворити інженерні й будівельні навички, а також, у деякій мірі, надає матеріали для реконструкції оборонної тактики бою в слов'ян Лівобережжя Дніпра. Водночас проблемою є фіксація подібних конструкцій, безпосередньо пов'язана зі станом збереженості укріплень городищ. Найчастіше місця в'їздів дослідники визначають за наявністю розривів у валах і земляних перешийків у ровах. Однак не завжди подібні ознаки вказують на те, що перед нами саме в'їзд до укріплень сіверян. Необхідно також враховувати й культурно-хронологічну особливість пам'ятки, оскільки чимало з відомих городищ роменської культури виникли на місці більш ранніх, що належали до скіфського часу, а частина з них продовжувала функціонувати вже як укріплені пункти Київської Руси. Накопичені археологічні матеріали дають можливість у деякій мірі підійти до вирішення цього питання, пов'язаного з однією з важливих складових матеріальної культури сіверян – будівельною справою.

Більшість відомих сіверянських укріплень максимально пристосовано до навколишнього рельєфу, у результаті чого їх розміщено на домінуючих у місцевості висотах. Це дозволило Юрію Моргунову висловити здогад про те, що для городищ мисового типу оптимальним було розташування в'їзду по центру оборонної стіни, перпендикулярно до фронтальної осі валу і рову [265, с. 123]. В'їзди такої конструкції візуально зафіксовано в процесі розвідувальних обстежень пам'яток, що демонструють плани таких городищ, як Водяне [7, арк. 23], Ніцаха [377, с. 158], Червоний Ранок [297, с. 81], Гочево-I (урочище Крутий Курган) [183, с. 137] (мал. 62:1-2). Запропонована схема розміщення в'їзного вузла може відповідати укріпленням, де простежуються такі розриви.

Однак повне ототожнення таких розривів з місцями в'їздів є неприпустимим через відсутність спеціальних археологічних досліджень. Їх поява могла статися в більш пізній час, прикладом чому служать конструктивні особливості городища Монастирище. Укріплення на цьому поселенні розташовувалися в його західній частині і складалися з рову та валу. Вал мав максимальну висоту в центральній

частині, де був влаштований проїзд (мал. 62:3). У результаті розкопок оборонних споруд цієї пам'ятки дослідникам вдалося вивчити західну частину т. зв. *«в'їзду»* і з'ясувати, що його було утворено в більш пізній час. Судячи з гончарних матеріалів, проїзд було влаштовано в XVII–XVIII століттях. Він був пов'язаний з господарським освоєнням округи городища козацьким населенням. На думку Олексія Комара й Олега Сухобокова, в'їзд роменського часу розташовувався з протилежного боку, на пологій південно-східній частині майданчика, і виходив до річки [217, с. 163-164]. Можливим варіантом доступу на городище міг бути міст. На ймовірність використання такої конструктивної схеми вказують також повідомлення писемних джерел. Зокрема, опис в'їзду з мостом знаходимо в ал-Бекрі: *«І відміряється тоді двері з якого боку їм завгодно, а до неї приходять по дерев'яному мосту»* [228, с. 48]. Щодо давньоруського часу з писемних джерел почерпнуто відомості про тимчасово настелені й розбірні мости.

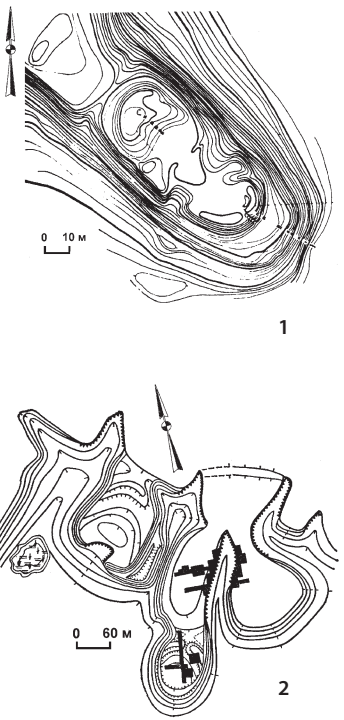

Мал. 62.
Городища з фронтальним в'їздом.
Гочево-І (урочище Крутий Курган) (1)**, Ніцаха** (2)**, Монастирище** (3)**. Роменська культура.**
Кінець VIII – початок XI століття.
За Олексієм Кашкіним [183] (1), Олегом Сухобоковим [390] (2), Олексієм Комаром та Олегом Сухобоковим [217] (3)

Іншим типом розміщення проїздів можна вважати конструкції укріплень з в'їздом, влаштованим з правого напільного боку. У цих випадках вал споруджували таким чином, щоб один його бік не прилягав до краю майданчика городища, утворюючи відступ між ними шириною 2-3 м (мал. 63). Укріплення з такою схемою виявлено на пам'ятках роменської культури в басейні річки Сейм. Подібне конструктивне рішення зафіксовано й на городищах Ратське (Бесєдінське), Шуклинське, Ратманове-2, Переверзєвське-2, Погорілівське (урочище Лиса Гора), Липінське і Велике Горнальське [183, с. 92, 124, 186, 199; 184, с. 19, 66, 129; 154, с. 68]. Можливість подібного розміщення в'їзду не відкидав Олег Сухобоков для городища біля села Латишівка, де, на його думку, проїзд з південного сходу прикривали фланкуючі укріплення [380, с. 77].

На деяких сіверянських городищах є сліди підвищення оборонних властивостей укріплень, зокрема при ускладненні траси під'їзду до поселення. Таку конструкцію досліджено на Ратському городищі. Проїзд на городище було влаштовано в північно-східній частині майданчика, шириною 2,5-3,0 м, між насипом валу і закінченням мису. До нього вела дорога, що починалася біля західного схилу городища й проходила по рову, що поступово піднімався вгору [183, с. 92; 154, с. 68]. До подібних прикладів організації оборони, ймовірно, відноситься й в'їзд у Путивлі (урочище Городок), прокладений по вузькому перешийку через рів [384, с. 66-80].

У деяких випадках на городищах сіверян відсутній фронтальний або боковий в'їзд, наявність якого послаблювала вал. Прикладом такого зміцнення служить мале городище в селі Глинське, в урочищі Панський Ярок, на якому в центральній частині валу зафіксовано розрив-проїзд, проте його влаштовано в більш пізній час. Відсутність в'їздів прослідковано також на деяких синхронних пам'ятках донських слов'ян (Животина городище) [409, с. 123].

Описані варіанти розміщення в'їзних конструкцій і рівень дослідження цих споруд не дає відповіді про характер облаштування самого в'їзду і його зовнішнього оформлення. Деякі дослідники допускають існування на ранньослов'янських городищах веж, розміщених на найбільш небезпечних ділянках оборони, у тому числі

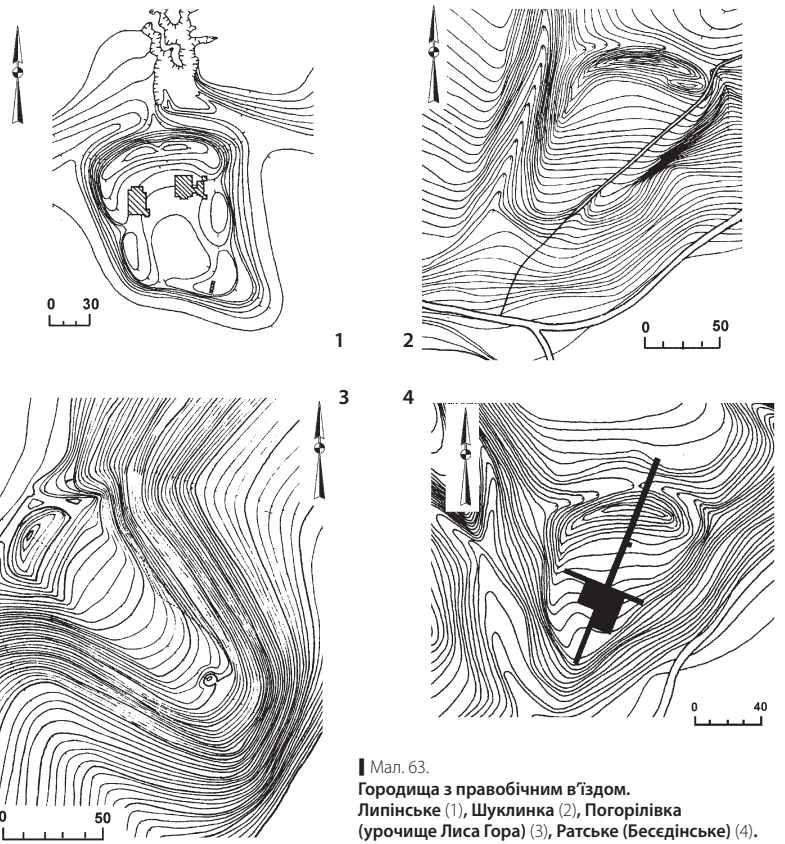

Мал. 63.
Городища з правобічним в'їздом.
Липінське (1)**, Шуклинка** (2)**, Погорілівка (урочище Лиса Гора)** (3)**, Ратське (Бесєдінське)** (4)**.**
Роменська культура. Кінець VIII – початок XI століття.
За Володимиром Єнуковим [154] (1),
Олексієм Кашкіним [183; 184] (2-4)

й на місці в'їзду [261, с. 68; 367, с. 261]. Розміри самих проїздів коливаються в межах 2-5 м (табл. 8), що в цілому збігається з даними про подібні конструкції на давньоруських пам'ятках [368; 120]. Важливою особливістю проїздів давньоруських укріплень було те, що вони були безпосередньо пов'язані з вулицями й дорогами. Щодо сіверянських пам'яток, такі дані нині відсутні, проте цю можливість не можна відкидати хоча б тому, що на частині з них зафіксовано сліди планування території поселення.

Таблиця 8. **Відомості про в'їзні конструкції сіверян**

№ п/п	Пам'ятка	Розміри (ширина/ довжина)	Місце розташування	Примітки
1	Велике Горнальське городище	н. д. / н. д.	Правобічне	В'їзд проходив по пандусу зі східного боку
2	Гочево (урочище Крутий Курган)	н. д. / н. д.	Фронтальне	–
3	Латишівка	н. д. / н. д.	Правобічне (?)	В'їзд розташовувався в східній частині городища
4	Липіно	2-3 м / н. д.	Правобічне	В'їзд проходив по пандусу з північно-східного боку
5	Монастирище	н. д. / н. д.	Сліди не зафіксовано	–
6	Ніцаха (урочище Великий Балкан)	н. д. / н. д.	Правобічне	Перед північно-східним кінцем напільного валу
7	Ніцаха (урочище Малий Балкан)	н. д. / н. д.	Фронтальне	–
8	Переверзєво-2	н. д. / н. д.	Правобічне	–
9	Погорілівка (урочище Лиса Гора)	3-4 м / н. д.	Правобічне	–
10	Путивль (урочище Городок)	н. д. / н. д.	Правобічне	В'їзд розташовувався у східній частині городища
11	Ратманове-2	н. д. / н. д.	Правобічне	–
12	Ратське (Бесєдінське)	2-2,5 м / н. д.	Правобічне	Пандус в'їзної дороги частково збігається з ровом
13	Червоний Ранок	5,0 м / н. д.	Фронтальне	–
14	Шуклинка	н. д. / н. д.	Правобічне	–

Таким чином, не дивлячись на недостатній рівень вивчення такого важливого фортифікаційного елемента укріплень сіверян, як в'їзд, нині можна виділити кілька типів цього захисного пристосування. До першого слід віднести випадки простого фронтального розміщення в'їзду. Другий тип передбачає наявність проїзду, зміщеного вправо від центральної осі укріплень. Таке розміщення в'їзду є більш досконалим з погляду обороноздатності городищ, а також передбачає можливість ускладнення доступу на поселення за рахунок подовження в'їзного шляху. Вивчення в'їзних конструкцій надалі необхідно сконцентрувати на поповненні джерельної бази, необхідної для більш глибокого

дослідження цієї важливої складової частини фортифікаційного будівництва літописних сіверян.

Не дивлячись на певну простоту в організації укріплень мисового городища, на етапі проектно-вишукувальних робіт фортифікаторам необхідно було враховувати значну кількість факторів, особливо природно-кліматичних та геологічних. Звісно, що існування спеціальних знань у будівельників рядових городищ довести майже неможливо, та зробити припущення про це видається слушним. Наприклад, під час будівництва рову необхідно знати, чи не знизять снігові замети його обороноздатність тощо. Також необхідною умовою існування поселення був доступ до питної води. Для цього поселення намагалися влаштувати поблизу місця впадання в річку одного або кількох струмків. Вірогідно, на існування певних правил щодо вибору місця майбутнього поселення вказують поширені серед слов'янських народів легенди й повір'я, в яких фігурують злі сили, що заважають роботі будівельників [171, с. 151-152].

Таким чином, проектно-вишукувальні роботи визначали наступні етапи зведення укріплень, а також зменшували ризик руйнування конструкцій, зведення яких передбачалося в подальшому.

Етап, пов'язаний з земляними роботами і, передовсім, з ескарпуванням схилів, на думку Олександра Григор'єва, був початковим у зведенні укріплень [127, с. 62]. Сліди обробки природного пагорба відомі на багатьох городищах роменської культури, але спеціальних досліджень з вивчення цього елемента фортифікації не проводилося [127, с. 61; 265, с. 25]. Дослідники датують такі укріплення VIII–X століттями, які наприкінці X – на початку XI століття вже вийшли з ужитку [346, с. 21; 226, с. 168; 235, с. 57].

Найбільш ранні рештки ескарпів зафіксовано в процесі вивчення оборонних споруд Опішнянського городища, де на південно-східному пологому схилі простежено рештки невеликого ескарпу, що оплив, висотою від 1,2 до 1,5 м [386, рис. 4; 127, с. 62] (мал. 64). Ескарпування пологих схилів відоме також і на пізніших пам'ятках. Не дивлячись на те, що ескарп використовувався в поєднанні з іншими фортифікаційними спорудами, все ж відомо випадки, коли він був самостійним елементом укріплення. Мова йде, передовсім,

про Горбівське городище, на якому Олександр Григор'єв простежив підрізку схилу на висоту 2 м. Утворену внаслідок цього *«стіну»* було додатково підсилено горизонтально розташованими дубовими колодами [129, с. 40-44].

Підрізка схилів для посилення обороноздатності була відомою й для більш давніх часів. Наприклад, на більшості роменських городищ, що мають сліди ескарпів, виявлено матеріали доби раннього заліза та давньоруського часу, що ускладнюють визначення часу зведення ескарпів. Наявність таких культурно-хронологічних горизонтів простежено на городищах, розташованих у середній течії Десни [182], на території Середнього й Верхнього Посейм'я [183; 184; 154, с. 68], пам'ятках Посулля [264], у басейні Псла, Ворскли й Сіверського Дінця [235, с. 56-61], хоча відомі випадки, коли на городищах наявні виняткові матеріали роменської культури та XII–XIII століть. Це, зокрема, стосується пам'яток поблизу сіл Шпилівка [12, арк. 2] (мал. 64:2), Журавне (пункт Журавне-2 або Велике Журавненське городище) [278, с. 183], Приліпка (урочище Шар-Гора) [48, арк. 26] (мал. 3.6:3), Михайлівка [285, с. 41-42] (мал. 64:4).

Отже, ескарпи є характерним елементом для городищ роменської культури, де були неодмінною складовою укріплень, з чим погоджується переважна більшість дослідників [390, с. 59; 127, с. 62; 154, с. 68; 265, с. 26].

Для опису етапу земляних робіт принциповим є визначення первинного елемента конструкції – валу чи рову. В науковій літературі висловлено думку про те, що головним оборонним вузлом був рів, у той час як валу відводилася другорядна роль [245, с. 12-13; 242, с. 218; 347, с. 66-67]. Але цю гіпотезу не можна сприймати беззастережно. Наприклад, рови початкового етапу існування Великого Горнальського городища та городища поблизу села Горбове мали незначну глибину (до 1,5 м) [223, с. 37, рис. 20; 129, с. 41], а на городищі в Хитцях рів взагалі відсутній [119, с. 69-72] (мал. 65). Це дозволяє припускати, що зведення стін було більш важливим кроком порівняно з влаштуванням рову.

Щодо конструкції валу досі немає одностайності. Лишається нез'ясованим, чи це руїни дерев'яної стіни, чи земляного насипу,

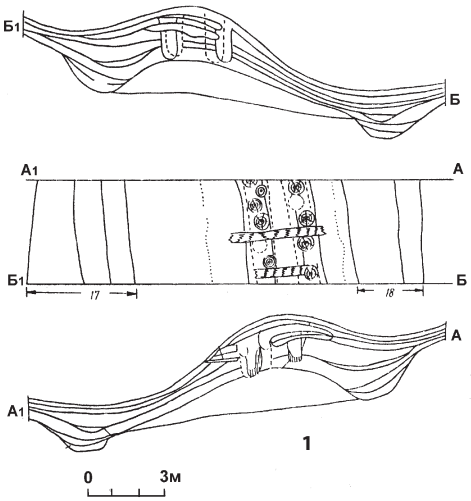

1

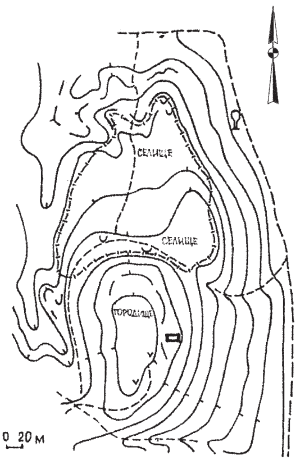

2

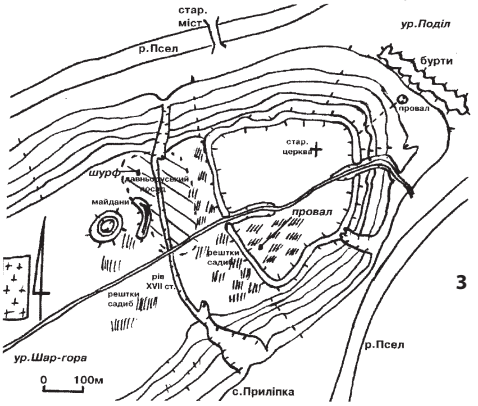

3

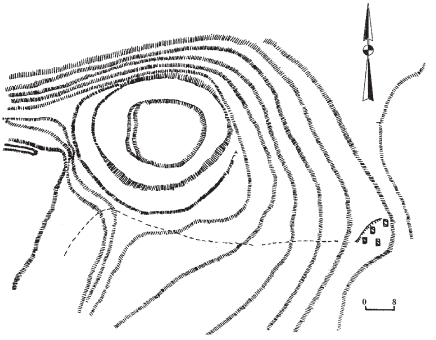

4

Мал. 64.
Ескарпування схилів городищ. Опішне (1)**, Шпилівка** (2)**, Приліпка (урочище Шар-Гора)** (3)**, Михайлівка** (4)**. Роменська культура. Кінець VIII – початок XI століття.**
За Олегом Сухобоковим [386] (1), Михайлом Кучерою [12] (2), В'ячеславом Шерстюком [48] (3), Олександром Супруненком [285] (4)

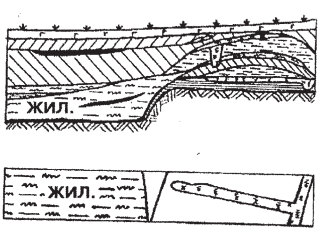

Умовні позначки:
1 – дерен;
2 – сірий гумусований суглинок;
3 – попіл;
4 – вугілля;
5 – деревний тлін;
6 – коричневий суглинок;
7 – обпалена глина;
8 – біла глина;
9 – гумусований суглинок з попелом;
10 – сіро-коричневий гумусований суглинок;
11 – жовтий суглинок;
12 – материк;

1

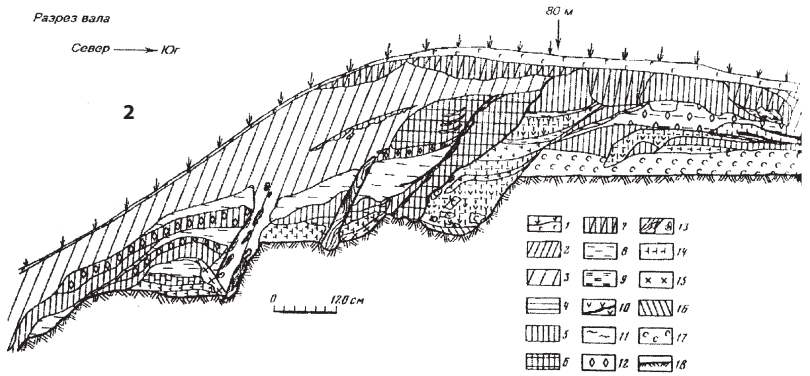

2

Умовні позначки:
1– дерен;
2 – сірий рихлий шар;
3 – темно-сірий попелястий шар;
4 – вуглистий шар з крейдою;
5 – крейда;
6 – шар попелу з крейдою, вуглинами, глиною;
7 – крейда, змішана з попелом;
8 – глина;
9 – обпалена глина;
10 – вуглини;
11 – попіл;
12 – бурий суглинок;
13 – дерево;
14 – глина з крейдяними крихтами;
15 – глина з шаром вуглин;
16 – щільний коричневий суглинок;
17 – бурий шар скіфського часу;
18 – материк

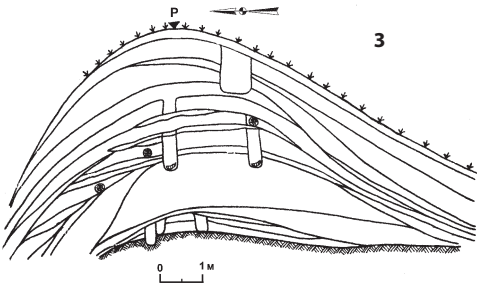

3

Мал. 65.
Перетини укріплень.
Хитці (1)**, Велике Горнальське городище** (2)**, Путивль (урочище Городок)** (3)**.**
Роменська культура. Кінець VIII – початок XI століття.
За Олександром Григор'євим [127] (1), Андрієм Кузою [223] (2), Олегом Сухобоковим [384] (3)

на якому було влаштовано оборонні споруди. Для давньоруського часу зазначене питання розглянуто в монографічному дослідженні Юрія Моргунова [265, с. 72-111]. Стосовно ж пам'яток роменської культури такого дослідження немає, і вчені припускають різні варіанти зовнішнього й внутрішнього вигляду валу [390, с. 64; 127, с. 65]. Подані Юрієм Моргуновим багаті фактичні матеріали дозволяють погодитися з концептуальними висновками дослідника, що вали є руїнами фортечних стін, а не просто земляними насипами. Використання насипу валу не створювало умов необхідної обороноздатності для довготривалого поселення. Поверхня валу повинна була протистояти деструктивним чинникам (ерозії, діям супротивника тощо) і не давати помітних усадок. Вал, насипаний з того чи іншого ґрунту, без додаткового укріплення не піддається ущільненню й поступово розповзається. Висловлено припущення, що дерев'яні конструкції використовували для надання земляному насипу більшої міцності внаслідок влаштування зовнішньої підсипки дерев'яної стіни [272, с. 71-75]. Але такий прийом призводив до зменшення обороноздатності укріплення і збільшення трудомісткості.

Тож, для підвищення обороноздатності конструкції логічним є влаштування стін, внутрішній простір між якими забутовано ґрунтом. Стіна в такому випадку мала максимальну крутизну поверхні, необхідну для досягнення більшого захисного ефекту. Зведену конструкцію засипали материковим ґрунтом, унаслідок чого з напільного боку укріплення утворювався рів. Інколи в заповнення стін потрапляв культурний шар. Спостереження за характером залягання шарів у стінах є важливим для визначення хронологічних маркерів освоєння території поселення. Цікавий випадок відстежено на Опішнянському городищі, де знайдено два рови – зовнішній і внутрішній, ґрунт з яких засипали між стіни [14, арк. 25-26]. Подібні прийоми відомі і в давньоруський час, коли вибирання ґрунту відбувалося з прилеглої до валу частини майданчика, що дозволяло уникнути перебудови поселення й зберегти забудову [265, с. 109, рис. 52]. Наявність стін різної конфігурації зафіксовано на переважній більшості городищ роменської культури. Винятком може бути Новотроїцьке городище, розміщене на останці [241, с. 9]. Припущення про існування на ньому

укріплень [86, с. 57-58] виявилося недостатньо аргументованим [288, с. 80-81]. Отже, використання стін та ескарпів для посилення захисних функцій городищ було характерним для роменської культури, незалежно від часу існування поселень.

Наступною складовою формування укріплень на етапі земляних робіт було влаштування рову. Це доволі складний процес, оскільки передбачав вирішення ряду інженерних завдань. Помилки, допущені на цьому етапі, могли призвести до збільшення витрат або до унеможливлення використання завершеної споруди.

Згідно з фортифікаційними вимогами, відкоси рову й валу повинні були утворювати вертикальну поверхню максимальної висоти, призначену для перешкоджання просуванню нападника. Це досягалося розташуванням оборонної стіни в безпосередній близькості до рову. У результаті такого розміщення оборонних споруд виникала небезпека обвалу конструкції рову. Це відбувалося тому, що укіс рову вже тримав масу ґрунту, а внаслідок додаткового тиску ззовні тяжів до обвалу, який був можливий незалежно від конструкції оборонної стіни: ряд клітей чи стіна, розташована на насипу. У будь-якому випадку з'являвся додатковий тиск на ґрунт під конструкцією. На непорушеній горизонтальній поверхні цей тиск (внутрішній тиск) під стіною розподілявся в горизонтальному й вертикальному напрямах, ущільнюючи грунт під собою. Коли цей тиск досягав відкосу рову, внутрішній горизонтальний тиск не врівноважувався зовнішнім через виймання ґрунту, що, у свою чергу, призводило до обвалів. Виникала так звана призма найбільшого тиску (або призма обвалу), яка до цього утримувалася силами тертя, прикладеними до площини зрушення. Тому будівельники (як сучасні, так і стародавні) намагалися розміщувати важкі об'єкти поза зоною призми найбільшого тиску, тобто, фіксували відступ від бровки, яка у фортифікації має назву *«берма»*.

Про те, що сіверянські *«градодєльци»* володіли необхідними знаннями про властивості ґрунтів та зналися на геометрії, свідчать матеріали, отримані в результаті археологічних досліджень саме укріплень. Розміщення проміжку-берми між ровом і валом зафіксовано на сіверянських городищах усього часу існування культури. На одній з ранніх роменських пам'яток – Опішнянському городищі

– на польових кресленнях розрізу оборонних споруд зафіксовано проміжок між підсипкою, де розміщувалася стіна та рів. Ширина цієї ділянки складала лише близько 1,0 м, та й сама стіна була розміщена на достатній відстані від рову [386, рис. 4]. Врахування будівельниками призми найбільшого тиску спостерігалося й у влаштуванні рову. Його глибина становила 2,1 м, а ширина – 5,5 м. У перетині рів мав форму трапеції, основа якої була вирівняним майданчиком, шириною 1,1 м. Відкоси його підрізалися й мали різний кут нахилу – 28° та 18°, тобто зовнішній був стрімкішим за внутрішній [14, арк. 26] (мал. 64:1). Таке підрізання було цілком обґрунтованим, оскільки дозволяло надавати відкосам рову більшої міцності. До речі, на цю обставину звертав увагу й Олег Сухобоков [377, с. 135]. Різний нахил був зумовлений і тим, що схили рову мали бути водночас і максимально крутими для перешкоджання просуванню супротивника, і максимально похилими для попередження їх обвалу. Тобто, будівельники враховували те, що кут закладання відкосу повинен бути наближеним до кута природного відкосу ґрунту, в якому влаштовано рів (зазвичай, це глина). До речі, трапецієподібну форму перетину рову з горизонтальним майданчиком на дні простежено на городищі поблизу села Водяне [377, с. 137-138]. Подібні будівельні прийоми зафіксовано ще на кількох пам'ятках, наприклад, на Донецькому городищі, де схема укріплень схожа з Опішнянською, стіна валу розташована на певній відстані від схилу [11, табл. XXX, XXXI] (мал. 66:2).

Наявність берми зафіксовано й на городищах, де укріплення мали більш складну конструкцію (мал. 67). Цей прийом використано на укріпленні І-го етапу існування городища поблизу села Горбове, де ширина берми складала 0,8 м [127, рис. 24]. Простір, що відділяв стіну від рову, виявлено під час досліджень укріплень городища Монастирище (Ромни), де він складав близько 2,0 м [217, с. 162, рис. 2]. Можливість існування берми шириною близько 1,0 м на городищі Капистичі в Посейм'ї припускав Юрій Моргунов [265, с. 274, рис. 120]. Таким чином, під час спорудження укріплень за схемою *«вал та рів»* сіверяни намагалися розмістити стіни перед ровом за призмою максимального тиску для запобігання руйнуванню зведених конструкцій, при цьому

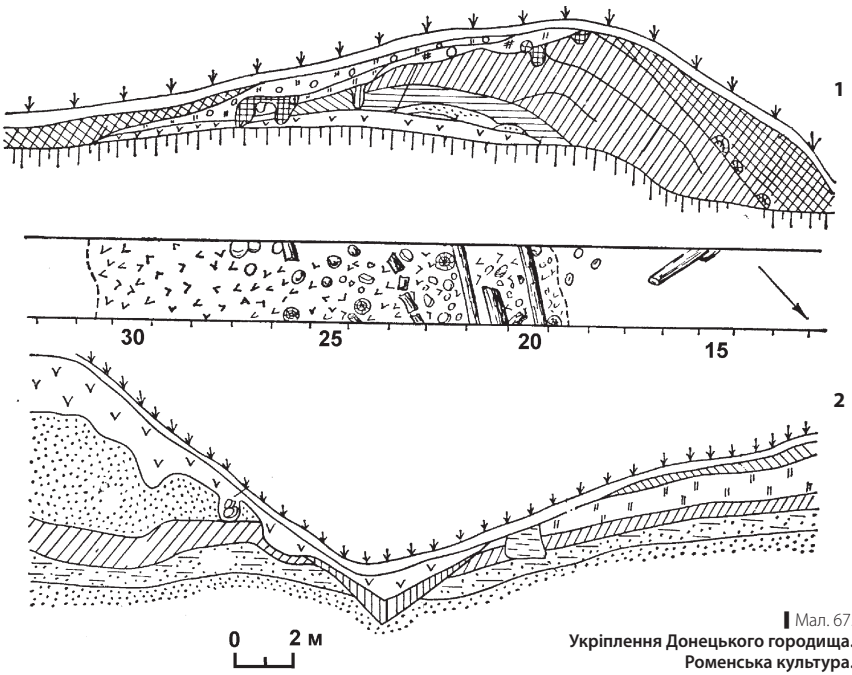

Мал. 67.
Укріплення Донецького городища.
Роменська культура.
Кінець VIII – початок XI століття.
За Борисом Шрамком [11]

не створюючи перед стіною достатнього простору для нападників. Подібні конструктивні прийоми спостерігаються на городищах усього ареалу поширення роменської культури.

Також у роменському фортифікаційному будівництві часто використовувалися укріплені ескарпи, додатково підсилені з напільного боку дерев'яними конструкціями. Такий будівельний прийом зафіксовано на Великому Горнальському городищі [223, с. 31, 37]. Початкові укріплення там було споруджено на культурному шарі скіфського часу, схил підрізано й влаштовано неглибокий рів [265, с. 267]. Надалі, з руйнуванням ранніх укріплень, відбулися зміни в розміщенні інших вузлів фортифікації – конструкцію стіни було розширено з напільного боку. Таким чином, утворилася нова берма, що утримувала конструкцію стіни, основу якої закріплювали вертикальні колоди, розміщені під кутом.

Влаштування псевдоескарпів, посилених подібним чином, на Великому Горнальському городищі позначалося деструкцією попередніх укріплень. Це досить чітко відбилося в профілі перетину валу. Олександр Григор'єв вважав такі конструкції одночасними [127, с. 71] (мал. 68:1), однак їх інтерпретацію піддав критиці Володимир Єнуков [154, с. 78-79] і Юрій Моргунов [265, с. 268-269] (мал. 68:2).

Подібну ситуацію з влаштуванням псеводоескарпів простежено на поселенні поблизу села Горбове. Спочатку основу укріплень складала дерево-земляна стіна, до якої пізніше, з внутрішнього боку, додали ще один ряд клітей. Старий рів засипали й нижче влаштували новий, більш потужний. Засипання старого рову, аби перешкодити його сповзанню до нового, було підсилено горизонтально покладеними колодами, укріпленими через певні проміжки вертикальними стовпами [127, с. 67-69]. У результаті цих робіт утворився псевдоескарп (мал. 67:2). Оборонні споруди, підсилені псевдоескарпами, відомі й на городищах Посейм'я – Капистичі, Курськ і Рать (мал. 70). Хоча ці конструкції інтерпретовано авторами розкопок як косий острог, усе ж Юрій Моргунов навів ґрунтовну аргументацію про неможливість їх існування в роменський час [265, с. 266-277]. Дерев'яні конструкції, що використовувалися на цих городищах, виконували таке ж функціональне навантаження, як і на інших пам'ятках. Розколоті

Мал. 68.
Варіанти реконструкцій стін сіверянських укріплень. Капистичі (1)**, Горбове** (2)**, Хитці** (3) **Монастирище** (4)**. Роменська культура. Кінець VIII – початок XI століття.**
За Юрієм Моргуновим [265] (1),
Олександром Григор'євим [127] (2, 3),
Олексієм Комаром та Олегом Сухобоковим [217] (4)

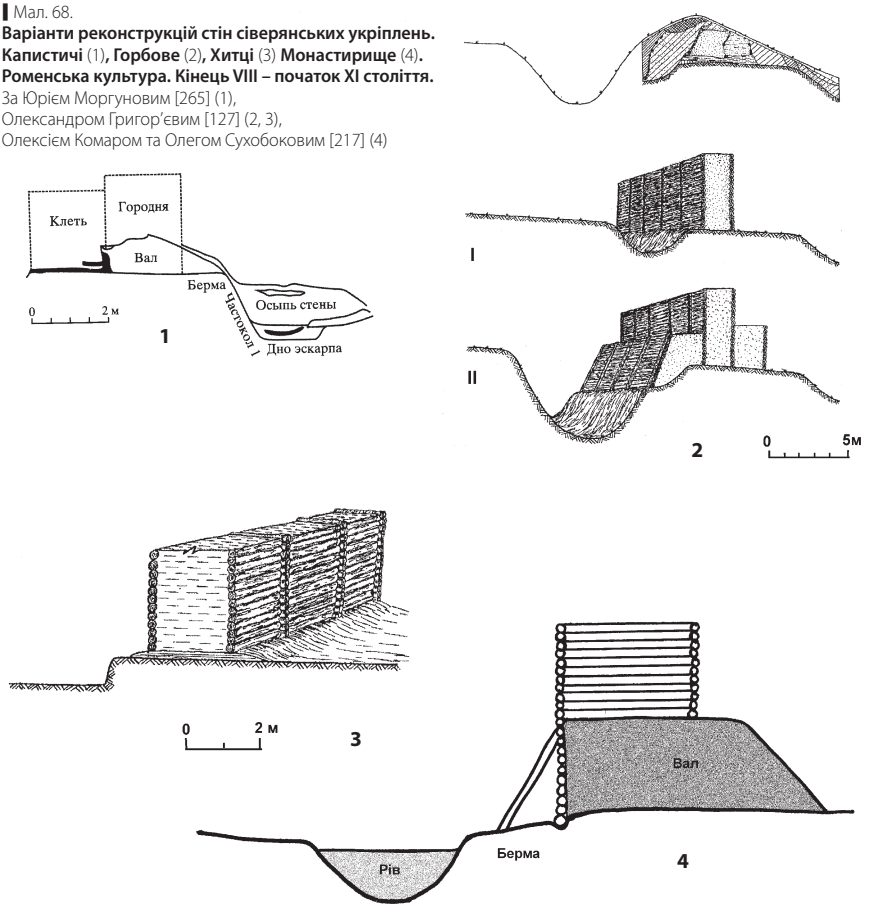

колоди підсилювали зовнішні схили валів, утворюючи, таким чином, укріплені ескарпи. Отже, їх використання спостерігається в межах усього ареалу роменської культури і не є локальною особливістю. Виникнення таких укріплень відбувалося за різних обставин. У деяких випадках це було наслідком реконструкції зруйнованих укріплень, в інших – вони проектувалися відразу. Функціональне призначення цих конструкцій зводилося до посилення обороноздатності укріплень, у тому числі й для вирішення інженерних завдань з реконструкції фортифікаційних споруд.

Таким чином, земляні роботи, які виконували сіверяни під час спорудження своїх укріплень, були багатоактним технологічним процесом. Відповідно до археологічних матеріалів, можна стверджувати про доволі високий рівень інженерних навичок сіверянських майстрів.

Наступним видом робіт під час будівництва були теслярські. Мета їх – влаштування дерев'яних конструкцій для посилення обороноздатності й надання завершеного вигляду системі укріплень. Як уже зазначалося, провідну роль було відведено дерев'яній стіні. Відповідно до способів зведення, виділяються два її типи – стовпові й зрубні [127, с. 65].

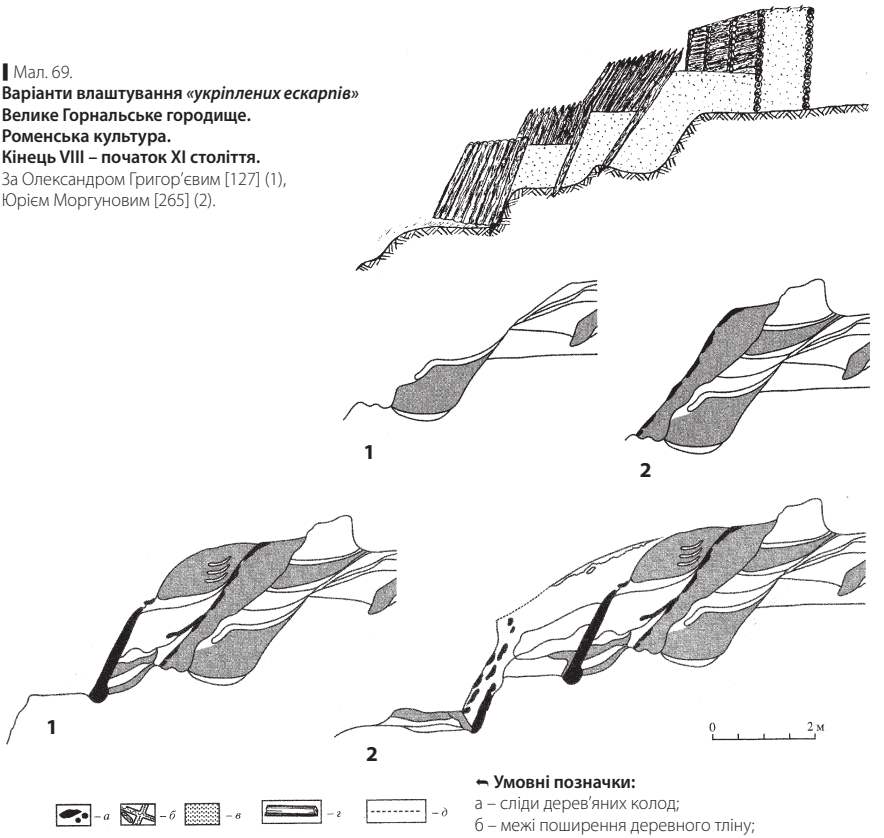

Мал. 69.
Варіанти влаштування *«укріплених ескарпів»*
Велике Горнальське городище.
Роменська культура.
Кінець VIII – початок XI століття.
За Олександром Григор'євим [127] (1), Юрієм Моргуновим [265] (2).

Умовні позначки:
а – сліди дерев'яних колод;
б – межі поширення деревного тліну;
в – вуглини; г – деревний тлін; д – заповнення зрубів

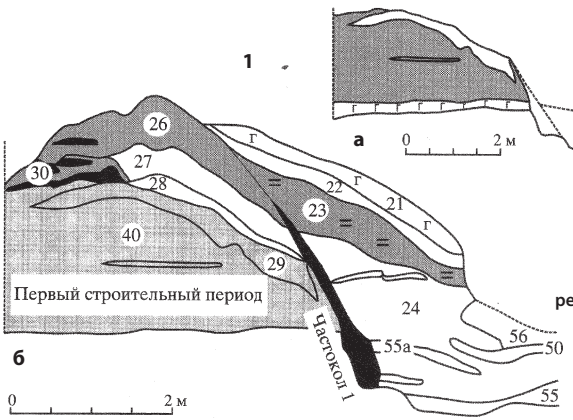

Мал. 70.
«Укріплені ескарпи»
в системі укріплень:
1 – Ратське городище:
рештки першого
й другого будівельних періодів
реконструкції оборонних споруд (а, б)**;**
2 – Ратське городище:
осипи укріплень третього (а)
і заключного (б)
будівельних періодів;
3 – городище Капистичі:
розріз валу.
Роменська культура.
Кінець VIII – початок XI століття.
За Юрієм Моргуновим [265]

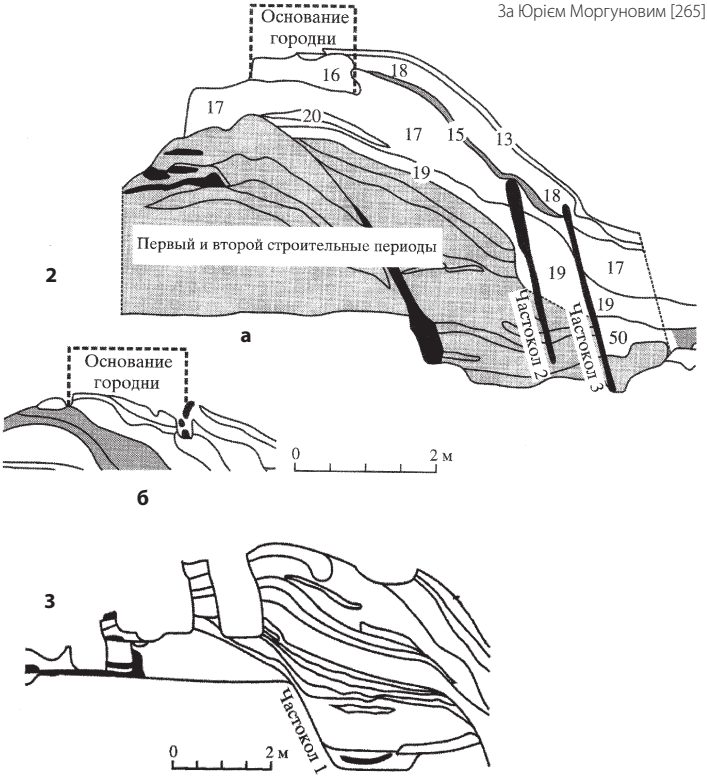

До стовпових стін належать частокіл і каркасно-стовпові конструкції. На думку Олександра Григор'єва, сіверяни могли використовувати частоколи, хоча їх роль в укріпленнях була незначною [127, с. 71]. Ймовірно, рештки подібної конструкції виявив Олег Сухобоков на городищі поблизу села Кам'яне, де характер розташування стовпових ямок дозволив дослідникові вбачати тут рештки дворядного частоколу [377, с. 166; 381, с. 42] (мал. 71:1). З технічного боку такі укріплення

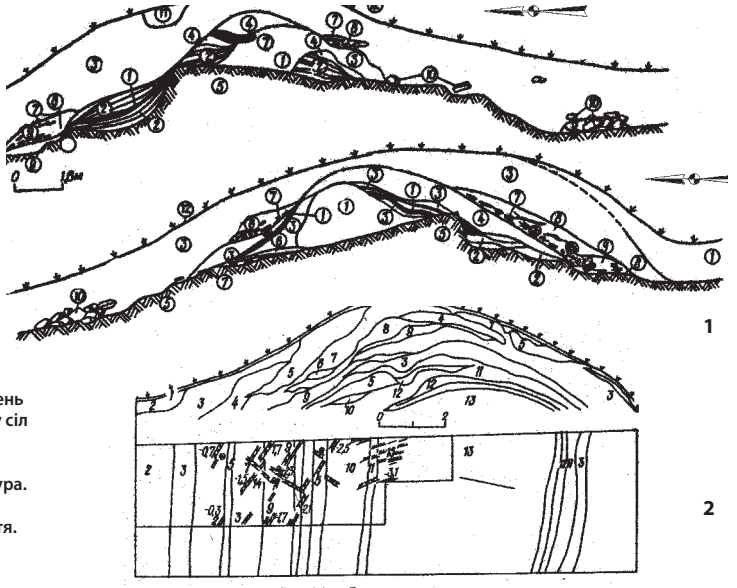

Мал. 71.
Перетини укріплень городищ поблизу сіл Кам'яне (1) **й Ніцаха** (2)**. Роменська культура. Кінець VIII – початок XI століття.**
За Олегом Сухобоковим [377]

Умовні позначки 1:
I – східна стінка; II – західна стінка;
1 – дерновий шар;
2 – темна гумусована супісь;
3 – шаруватий суглинок;
4 – гумусований гомогенний суглинок;
5 – лесоподібний суглинок;
6 – передматериковий суглинок;
7 – попіл;
8 – горіла деревина;
9 – шматки обпаленої глини;
10 – каміння в насипу;
11 – яма-перекоп;
12 – лінза обпаленої до червоного глини;

Умовні позначки 2:
1 – дерновий шар;
2 – різнокольоровий суглинок з прошарками гумусу;
3 – темно-сіра супісь;
4 – щільна зеленкувата супісь з прошарками крейди;
5 – щільна сіро-зелена супісь з прошарками вугілля, попелу;
6 – сірувато-жовтогарячий мішаний ґрунт;
7 – той же, але з включенням крейди;
8 – жовтогаряча супісь з крейдяною крихтою;
9 – зеленкувата супісь з домішками крейди та вугілля;
10 – мішаний ґрунт з прошарками гумусу та крейдяної крихти;
11 – темно-жовтогаряча супісь з крейдяною крихтою;
12 – темно-сірий ґрунт з прошарками брунатно-жовтограячої глини;
13 – материковий лес;
14 – горіла деревина;
15 – зотліла деревина;
16 – вугілля, попіл;
17 – каміння

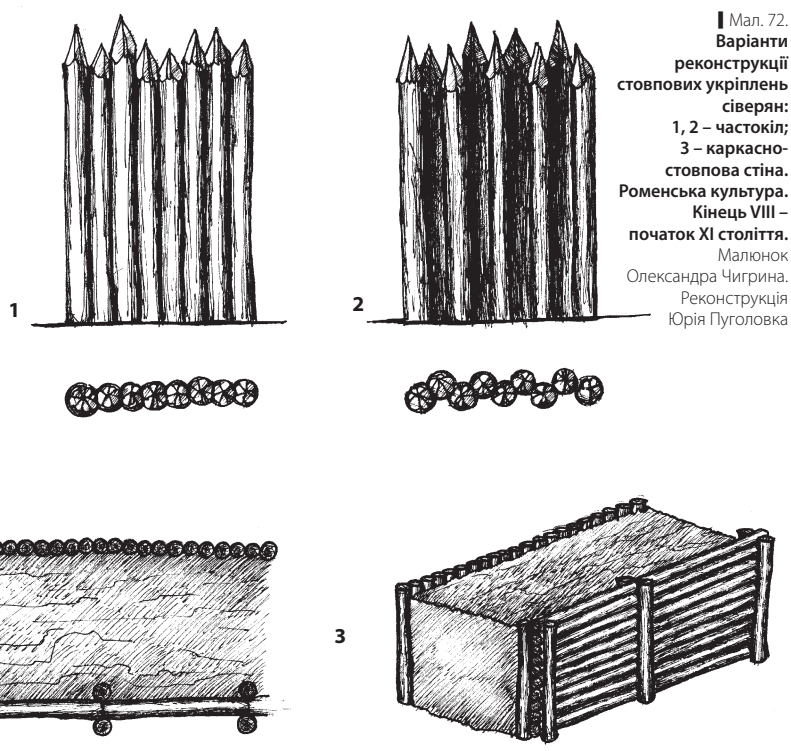

Мал. 72. **Варіанти реконструкції стовпових укріплень сіверян: 1, 2 – частокіл; 3 – каркасно-стовпова стіна. Роменська культура. Кінець VIII – початок XI століття.** Малюнок Олександра Чигрина. Реконструкція Юрія Пуголовка

не були складними, оскільки для їх зведення необхідно було вертикально вкопати стовпи, влаштувавши таким чином суцільну стіну (мал. 72:1, 2). Проте в цьому випадку кількість витраченого матеріалу й рівень обороноздатності не відповідали трудовитратам.

Більш складними конструкціями були каркасно-стовпові стіни внутрішній простір між якими забутовано ґрунтом. Основою такого об'єкта виступав ряд горизонтально укладених колод, закріплених через певну відстань вертикальними стовпами. Така конструкція відома в Опішному (мал. 65:1). На думку Олега Сухобокова, вона складалася з рядів горизонтально розташованих колод, що кріпилися подвійними стояками [377, с. 135]. Схожа конструкція відома на Донецькому городищі, де вона мала вигляд дерев'яної огорожі, яку підтримували вертикальні стовпи, що підпирали горизонтально розташовані колоди

[11, арк. 15, табл. XXXI] (мал. 67:2). Існування каркасно-стовпової конструкції зафіксовано й на городищі Малий Балкан (село Ніцаха), де виявлено два паралельні ряди ямок від вертикальних стовпів і решткиgоризонтальних колод (мал. 71:2). Ці укріплення належать до раннього етапу існування городища [377, с. 155]. Вірогідно, що опис саме такої конструкції подано в ал-Бекрі: *«И выкапывают вокруг него ров и выкопанную землю сваливают в вал, укрепивши ее досками и сваями наподобие битой земли, покуда стена не дойдет до желанной высоты»* [228, с. 48] (мал. 73:1, 2).

Якщо описані вище конструкції мали схожу будову як внутрішньої, так і зовнішньої стін, то під час археологічних досліджень в околицях Путивля Олег Сухобоков виявив решткистіни, в конструкції якої поєднано стовпову й каркасно-стовпову техніки. В урочищі Городок виявлено стіни, схожі до описаних вище, але їх зовнішній бік складався з дворядного частоколу [380, с. 109-110; 384, с. 70] (мал. 66:3). Подібні конструкції зафіксовано на укріпленнях городища в урочищі Курган поблизу села Волинцеве, де зовнішній бік стін мав вигляд частоколу, в той час як внутрішній складався з горизонтальних колод, затиснутих між вертикальними [380, с. 69]. Існування таких стовпових конструкцій дослідники вважали характерною рисою ранньосіверянських пам'яток [382, с. 160; 127, с. 64; 265, с. 44] (мал. 72:3, 4).

Іншим конструктивним типом укріплень, відомим на пам'ятках роменської культури, є зрубні. Вони утворювали суцільні лінії каркасів, внутрішній простір між якими або забутовували ґрунтом, або залишали порожнім (мал. 73:3, 4). Це, у свою чергу, зумовлювало їх термінологічне визначення: зруби, заповнені землею, називали *«городнями»*, а пустотілі – *«клітями»*. Серед матеріалів роменської культури подібні конструкції відомі в незначній кількості, порівняно з об'єктами давньоруського часу. Проте існуюча джерельна база дозволяє зробити певні узагальнення щодо технічного аспекту зведення таких стін сіверянами. Рештки зрубів виявлено під час досліджень укріплень на городищах поблизу сіл Горналь (Велике Горнальське городище) [223, с. 168], Горбове [129, с. 40-44], Хитці [127, с. 65-66, рис. 22].

Ці конструкції мали квадратну чи прямокутну форму, а їх колоди закріплювали переважно *«в обло»*. Прикладом може бути фортечна стіна городища поблизу села Горбове. На першому етапі стіну було влаштовано на певному *«фундаменті»*. Ширина городней складала 1,70-1,80 м. Простір між дерев'яними конструкціями забутовували. Пізніше стіну додатково підсилювали з внутрішнього боку ще одним

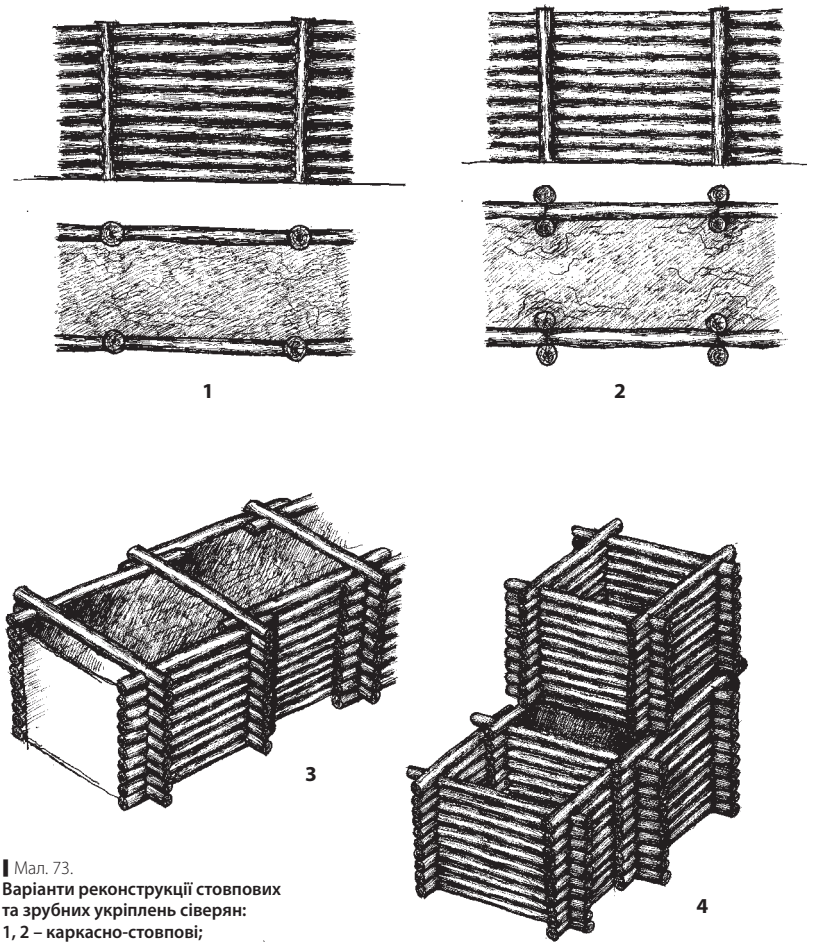

Мал. 73.
Варіанти реконструкції стовпових та зрубних укріплень сіверян:
1, 2 – каркасно-стовпові;
3 – городні; 4 – городні та кліті.
Роменська культура. Кінець VIII – початок XI століття.
Малюнок Олександра Чигрина. Реконструкція Юрія Пуголовка

рядом городней таких же розмірів. На жаль, інформативність цих решток є дещо обмеженою внаслідок незначного дослідження площі, тож визначити, яким чином елементи стіни були скріплені між собою, неможливо. Відомо кілька варіантів конструктивного взаємозв'язку частин стіни між собою, які застосовували в X–XI століттях: зруби ставили з певним проміжком або без нього. Надалі, з XI століття, на думку Юрія Моргунова, їх тісно з'єднували між собою [265, с. 48]. Іншим варіантом влаштування зрубних стін було поєднання городней з клітями. До таких випадків слід віднести укріплення на городищі Монастирище [217, с. 161-164, рис. 2, 5; 265, с. 99-100, рис. 43], Ратське і Капистичі [265, с. 270-275, рис. 118-120].

З-поміж роменських укріплень дещо виокремлюється група городищ, в яких для спорудження фортечної стіни використовували каміння. Уперше питання використання каменю в сіверянській фортифікації порушив Олег Сухобоков, аналізуючи матеріали Коробівського, Мохначанського та Ніцаського городищ [390, с. 64]. Утім, подібні приклади викликали заперечення в Олександра Григор'єва, який наголошував на тому, що Коробівське й Мохначанське городища належать до кола салтово-маяцьких пам'яток (мал. 74), для яких характерним є спорудження кам'яних стін (з пісковику та з використанням забутовування) по периметру майданчика. Водночас, знахідки каміння у валах таких городищ, як Курган, Ніцаха, Кам'яне, не дозволяють, на думку Олександра Григор'єва, вбачати в них конструкції, що мали фортифікаційне призначення [127, с. 71-73]. На городищі поблизу села Ніцаха (урочище Малий Балкан) кам'яні конструкції було виявлено з внутрішнього боку валу [377, с. 155-156] (мал. 71:2).

Більш чіткі відомості про використання каміння знаходимо на прикладі городища поблизу села Кам'яне, де ним закріплювали насип валу, щоб запобігти зсуву [377, с. 165-166] (мал. 75). Подібну конструкцію зафіксовано на городищі Хотомизьк [146, с. 29]. На городищі Шуклинка зовнішня частина валу від основи до вершини складалася з великих (до 0,5-0,6 м) брил вапняку [183, с. 123]. Рештки подібних кам'яних конструкцій дослідники схильні інтерпретувати як залишки кам'яних обкладок валів [127, с. 73; 261, с. 91-92].

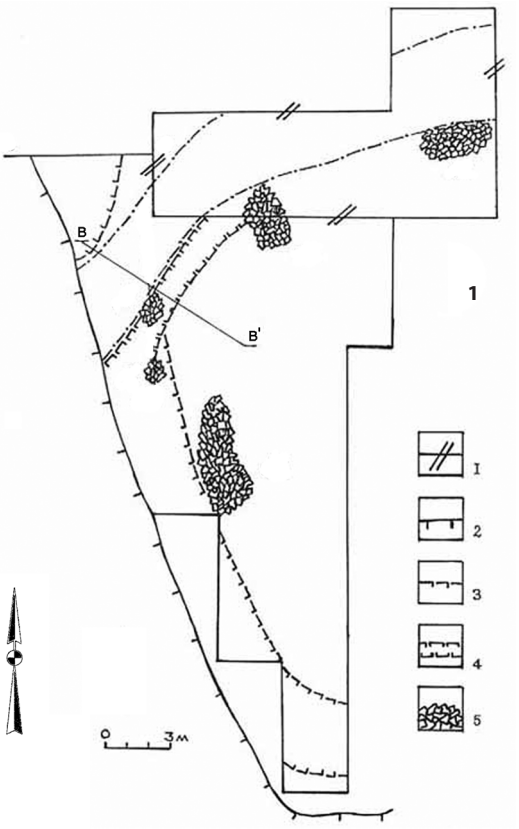

Мал. 74.
План західної ділянки розкопу №5 з «кам'яним панцирем» (1) **та її профіль** (2)**.**
Городище Мохнач.
Роменська культура.
Кінець VIII – початок XI століття.
За Володимиром Колодою [214]

Умовні позначки:
1 – розкоп С. А. Плетньової 1954 року;
2 – верхня межа плато;
3 – вал салтово-маяцької культури;
4 – межі «*кам'яного панцира*» валу роменської культури;
5 – скупчення рваного каміння);

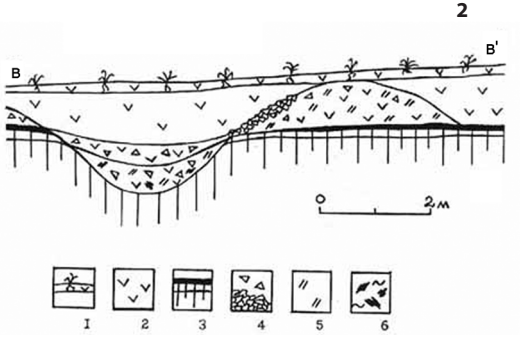

Умовні позначки:
1 – дерен;
2 – чорнозем;
3 – похований ґрунт;
4 – скупчення каміння й окреме каміння;
5 – необпалена глина;
6 – вуглини та попіл.

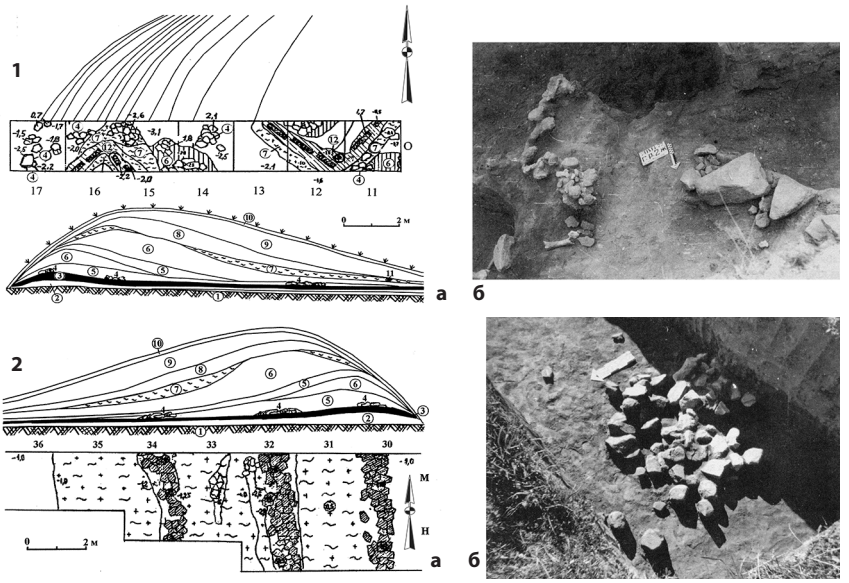

Мал. 75.
Городище Кам'яне:
розкоп II (1) **та розкоп IV** (2)**.**
Роменська культура.
Кінець VIII – початок XI століття.
За Олегом Сухобоковим) [381]

t Умовні позначки:
а – розріз валу:
1 – материковий лес;
2 – передматериковий суглинок;
3 – похований чорнозем;
4 – каміння;
5 – світла глина з чорноземом;
6 – чорнозем;
7 – шар із включенням попелу й вуглин;
8 – темно-бура глина;
9 – бура глина із попелом;
10 – шар дерну;
11 – горіле дерево;
б – скупчення каміння в основі насипу валу із зовнішнього боку

Однак на території проживання сіверян зафіксовано випадок спорудження кам'яної стіни. Таку конструкцію виявив Юрій Моргунов на городищі Гаївщина Лохвицького району Полтавської області. Вона складалася з базальтово-карбонатних брил на глиняному розчині. Її висота становила 1,2 м [264, с. 69]. Створення цієї конструкції відбувалося за технологією, характерною для греко-болгарської фортифікації, коли в масиві більш ранніх укріплень влаштовували виїмку з метою розміщення дерев'яного фундаменту, а цокольна

частина стіни була східчастою (мал. 76). Подібна конструкція є винятком для території розселення сіверян. Аналогії таким стінам відомі на територіях Візантії й Болгарського царства в Подунав'ї [265, с. 77].

Отже, населення роменської культури володіло досить розвинутими навичками фортифікаційного будівництва. Для зведення своїх укріплень сіверяни намагалися максимально використати природні умови для посилення обороноздатності. Процес їх створення можна розподілити на три етапи: проектно-вишукувальні, земляні й теслярські роботи. Проектно-вишукувальні (пошукові) роботи підпорядковувалися виявленню найбільш придатного місця для розташування майбутнього укріплення, використовуючи для цього особливості рельєфу або ж рештки більш давніх укріплень. На цьому ж етапі окреслювалося місце оптимальної траси проходження валу і рову, розміщення в межах укріплення житлових і господарських об'єктів, забезпечення питною водою тощо. У цілому ці роботи

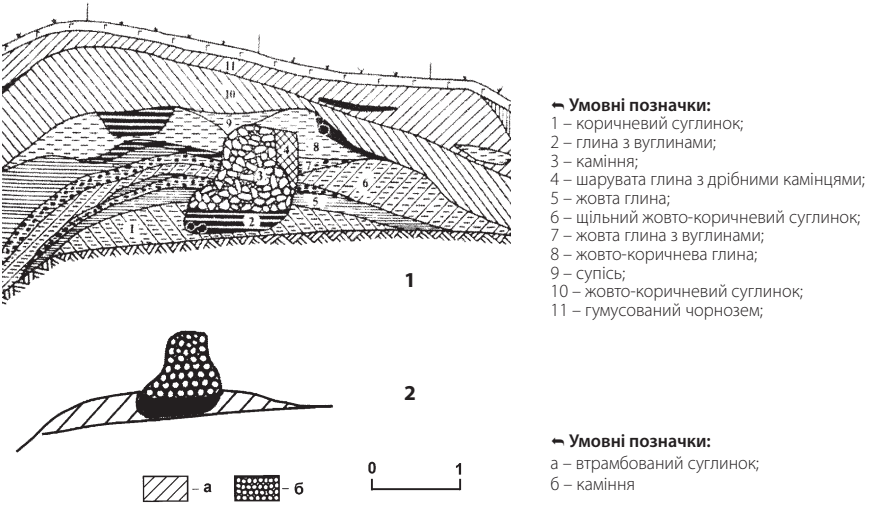

Мал. 76.
Укріплення городища поблизу села Гаївщина (1-2 – розріз)**.**
Роменська культура. Кінець VIII – початок XI століття.
За Юрієм Моргуновим [264, 265]

визначали наступні етапи зведення укріплень, а також зменшували ризик руйнування конструкцій, будівництво яких передбачалося в подальшому. Земляні роботи, які виконували сіверяни під час спорудження своїх укріплень, являли собою багатоактний технологічний процес. Відповідно до археологічних матеріалів, можна стверджувати про достатній рівень інженерних навичок сіверянських майстрів. На цьому етапі відбувалося утворення головних захисних атрибутів. Наступним видом робіт були теслярські, в ході яких споруджували дерев'яні конструкції для посилення обороноздатності й надання завершеного вигляду системі укріплень. Виділено кілька варіантів стін. До стовпових належать частокіл та каркасно-стовпові конструкції із внутрішньою забутовкою ґрунтом (мал. 72, 73:1, 2). Зрубні конструкції представлено стінами, утвореними городнями або ж городнями й клітями (мал. 73:3, 4). Використання каміння в роменській фортифікації є дискусійним питанням. Єдиний приклад такого укріплення знаходить аналогії на територіях Подунав'я.

3.2.2. Житлове будівництво

Для реконструкції житлового будівництва літописних сіверян нині доступна значна джерельна база. Вона цілком достатня для відтворення технологічного процесу створення житла. Як і у фортифікаційному будівництві, під час зведення жител існує цілий ряд дій, що утворюють технологічний процес. Перш ніж розпочати опис його етапів, варто звернути увагу на те, що перед будівництвом могли здійснюватися певні ритуальні дії, про що свідчать, передовсім, етнографічні дані. Обряди розпочиналися на етапі вибору місця для житла. Оскільки майбутня будівля утворювала замкнений простір, то його внутрішній вимір мав бути впорядкованим уже на самому початку. Він повинен мати правильну форму, тобто майбутній будинок має бути включений у навколишній світ відповідно до певних канонів [63, с. 46, 71]. За археологічними матеріалами таке його впорядкування виявляється в обрисах котлованів, які в більшості

випадків мають досить сталу квадратну або наближену до квадратної форму. Оскільки будівля є певним замкненим простором, то надання йому правильних (впорядкованих) форм є цілком закономірним. У цьому проявляється принцип межі. Характерно, що основа будинку у вигляді чотирикутника притаманна для осілих землеробів. Вона є тією межею, котра розподіляє простір на дві частини – внутрішню й зовнішню, де внутрішня завжди асоціюється з позитивним, а зовнішня – з негативним [64, с.6-7]. Наприклад, білоруси перед початком будівництва розмічали площу майбутньої садиби у формі квадрата, впорядковуючи таким чином власний простір [360, с. 465].

Детально обряди, пов'язані з вибором місця для будівництва дому, проаналізовано в дослідженні Альберта Байбуріна [64]. З етнографічних джерел відомо, що найбільш придатним місцем для зведення нового будинку є обжите місце, але не те, де раніше розташовувалася інша будівля [64, с. 3-4], тобто він ставився на «чистому» і для «чистого» [416, с. 58]. За археологічними даними, це проявляється, насамперед, у самому розміщенні будівель – лише в деяких випадках нові котловани перекривали старіші. Підтвердження цьому знаходимо в матеріалах поселень, розкопаних широкими площами. Так на Опішнянському й Донецькому городищах жоден з котлованів не перекривав іншого. На Новотроїцькому відзначено лише два випадки, коли котловани більш пізніх жител лише частково перекривали раніші. Подібна ситуація спостерігається і в Посейм'ї (Велике Горнальське городище) та в Подесенні, де лише зрідка трапляються факти перекриття пізніми житлами більш ранніх.

Зміст цього явища досить чітко розкрито на прикладі поселення Рашків-III. З'ясовано, що житла більш пізніх хронологічних проміжків будуються на площах, де вже були зведені житла, але не перекривають старі котловани [68, с. 16]. Любомир Михайлина трактує це як прояв ушанування предків, коли в межах сімейної групи нові житла не порушують місця більш давньої забудови [261, с.193]. У межах розселення сіверян це надзвичайно чітко зафіксовано на поселенні поблизу села Горбове на прикладі групи будівель, які охоплюють увесь етап існування селища: житла не перекривають більш ранні одне одного, будуються поруч з ними. Котловани в таких

випадках можуть частково перекривати лише ті, що хронологічно значно віддалені. Хоча Олександр Ґригор'єв пов'язує таке розміщення жител з конструктивними й санітарними вимогами, він не відкидає й того, що це могло бути пов'язане з садибним типом забудови, коли один господар мав право будуватися в межах лише певної території [127, с. 77-79]. Але в такому розміщенні чітко простежується не тільки прагматичний чи соціальний контекст, але й обрядовий, на що вже звернено увагу вище. Наостанок слід навести ще один приклад з етнографії: в українців існувала заборона зводити хату на місці старої, хоча б трохи не змістивши її вбік [416, с. 58]. Цими прикладами нині обмежуються археологічні свідчення обрядових дій, що передували зведенню житла.

Етап проектних робіт у процесі зведення житлових будинків є досить складним для археологічної фіксації через низку об'єктивних причин, однак його існування було необхідною умовою у зв'язку з перепадом рельєфу в межах майданчика городища. Свідченням необхідності проведення попереднього обстеження території є неоднакова висота країв котлованів. Планувальні роботи під час зведення жител досить докладно розглянула Ольга Єнукова на прикладі жител Посейм'я. Головним прийомом, що застосовувався в процесі проектування, були різного роду підсипки для нівелювання поверхні (мал. 77). Їх існування зафіксовано на Великому Горнальському, Шуклинському та Липінському городищах. Для жител з Великого Горнальського городища характерним є використання вмісту котловану в якості нівелюючої підсипки ділянок, що мали пониження [157, с. 37], адже це дозволяло досягнути однакову висоту стінок котловану. У деяких випадках такі підсипки використовували для двох будівель, розміщених поруч, що зафіксовано в матеріалах Великого Горнальського городища на прикладі жител №4 та 5 [157, с. 35, рис. 27, 32, 33]. Окрім підсипок, для деяких будівель характерними були стовпи-підпори, які влаштовували під нижнім вінцем зрубу (підвалинами) [157, с. 32, рис. 28].

Земляні роботи під час спорудження житла зводяться до створення основної заглибленої частини, яка в більшості випадків розміщувалася нижче рівня промерзання ґрунту. Вірогідно, що на

етапі влаштування котловану відбувалося й спорудження печі. У відповідності до наявних археологічних джерел виокремлено два конструктивні прийоми. Перший з них грунтується на вирізанні печі зі спеціально залишеного чи принесеного глиняного масиву, інший – на споруджені печі методом ліплення, інколи із застосуванням дерев'яного каркасу. Печі роменської культури в більшості випадків виготовлено з глини, однак у п'яти випадках на відкритих поселеннях у верхів'ях Псла виявлено печі-кам'янки. На початковому етапі створювали долівку, яка здебільшого була материковою. У меншій мірі відомо випадки використання дерев'яної підлоги [77, с. 59], а також підмазки долівки глиною, коли на дні залягав пісок [1, арк. 91].

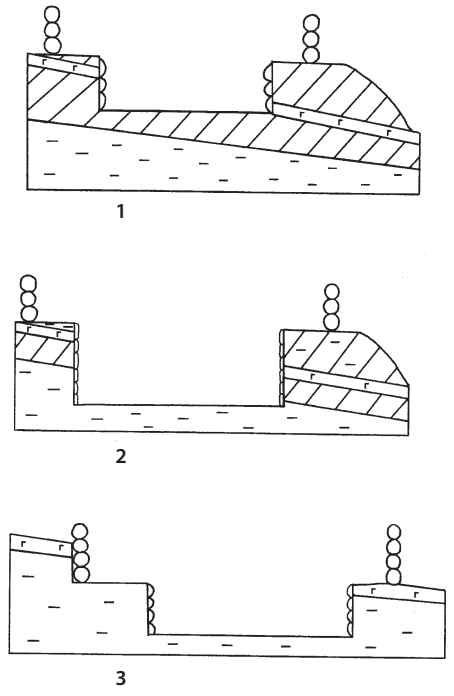

Мал. 77.
Приклади нівелюючих підсипок.
Роменська культура. Кінець VIII – початок XI століття.
За Ольгою Єнуковою [157]

Основні дії, спрямовані на формуванням зовнішнього й внутрішнього вигляду житла, пов'язувалися з теслярськими роботами, головним етапом яких було зведення стін. У дослідженнях, присвячених домобудівництву східних слов'ян, житлові споруди розподілено на два конструктивні типи, відповідно до наявності чи відсутності стовпових ямок. Це – каркасно-стовповий тип та зрубний. Характерною рисою жител каркасно-стовпової конструкції виступає фіксація у всіх кутах стовпових ямок. Також їх могли додатково розміщувати посередині стін. За своєю формою кутові стовпові ямки завжди були округлими,

в той час як ямки, розміщені посередині стін, інколи мали витягнуті пропорції, що свідчить про використання колотих колод [344, с. 119]. Каркасно-стовпову конструкцію тривалий час розглядали як єдину можливу для жител роменської культури. Вважалося, що в такий спосіб могли обличковувати лише материкові стіни котловану. На думку Івана Ляпушкіна, плахи закладали поміж стовпами-стояками та материковими стінами. За такого конструктивного рішення стіни житла не могли підійматися вище стінок котловану, тому наземна висота будівлі досягалася за рахунок даху, що спирався на землю й підтримувався сохами [241, с. 193]. У подальшому було запропоновано дещо інший варіант влаштування каркасно-стовпового житла. Вважалося, що стіни, зведені в цій техніці, значно здіймалися над котлованом, оскільки дошки притискалися землею до стовпів [344, с. 158-159]. Згідно з іншим варіантом каркасно-стовпової конструкції, характерної для жител VIII–X століть Дніпро-Донського межиріччя, а особливо для лісостепового Подоння, практикувалося закладання плах у пази вертикальних стовпів, хоча можливо, що в деяких випадках плахи затискалися між стінами й стовпами [194, с. 13]. Отже, для каркасно-стовпової конструкції характерним є регулярне розміщення стовпів – у кожному з кутів котловану і, можливо, додатково посередині стін, впритул до них або ж на деякій відстані.

Стосовно зрубного типу будівель, головною ознакою наявності такої конструкції, за відсутності решток самого зрубу, вважається відсутність у межах котловану стовпових ямок. Також про наявність зрубу свідчать неглибокі канавки, що інколи фіксуються вздовж стін. Проте відсутність стовпових ямок не завжди може свідчити про зрубний характер будівлі, адже інколи стовпи могли врізати в нижній вінець зрубу [344, с. 119-120; 194, с. 14-15; 195, с. 67-73], на зразок варіанта закладної техніки *«всторч»*, характерної для Лісостепового Лівобережжя [416, с. 28].

Отже, нині в історичній науці склалися доволі усталені погляди на варіанти зведення стін житлових споруд роменської культури, де провідне місце займають каркасно-стовпові (з різними варіантами цього методу) та зрубні конструкції. Проте такий чіткий поділ

на винятково зрубні чи каркасно-стовпові типи не відповідає сучасному рівню розвитку археологічної науки.

У результаті критичного аналізу реконструкцій житлових споруд, запропонованих Іваном Ляпушкіним та Павлом Раппопортом, Гурій Борисевич зробив ряд зауважень, котрі стали до певної міри визначальними для подальшого розвитку знань зі слов'янського домобудування. Він запропонував варіанти зведення зрубу за межами котловану, який влаштовували на деякій відстані від стінок заглибленої частини житла, не відкидаючи можливість його розміщення на підпорах, що розташовувалися в самому котловані [88, с. 284]. Можливість винесення зрубу за межі котловану не заперечував і Олександр Григор'єв, вважаючи такий спосіб будівництва житла одним із основних, заодно зі зрубом, розміщеним усередині котловану [127, с. 99-100]. У подальшому, розвиваючи ідеї Гурія Борисевича, Юрію Моргунову вдалося виокремити ряд ознак, що могли свідчити про наявність стін, поставлених з відступом від котловану [267, с.56-66]. Цю теорію в подальшому доповнила Ольга Єнукова [157, с. 23-25].

Безсумнівною ознакою наявності зрубу, винесеного за межі котловану, є фіксація решток дерев'яної конструкції у верхній межі котловану або поруч з ним, по периметру [267, с. 61; 156, с. 16; 290, с. 35-36] (мал. 78). Проте такий варіант, хоча і є ідеальним з погляду інтерпретації конструкції житлового приміщення, не завжди археологічно фіксується через ряд факторів. Це, насамперед, *«сухий»* характер культурного шару на території Дніпровського Лівобережжя України, в якому рештки дерев'яних конструкцій зберігаються незадовільно, на відміну від Київського Подолу [131, с. 49-70; 345, с. 145; 362, с. 8-23] чи Новгорода [345, с. 147]. Інший фактор – недостатня увага, що приділяється фіксації верхньої межі заповнення котлованів, а також характеру самого культурного шару навколо досліджуваного об'єкта, що значно зменшує інформативність розкопаних комплексів. На цьому неодноразово наголошували дослідники [127, с. 81]. Також слід враховувати, що якісна деревина є досить дорогим матеріалом. Перетворення деревини на будівельний матеріал – це складний технологічний процес. Тому одним з можливих пояснень відсутності виразних решток зрубних конструкцій може

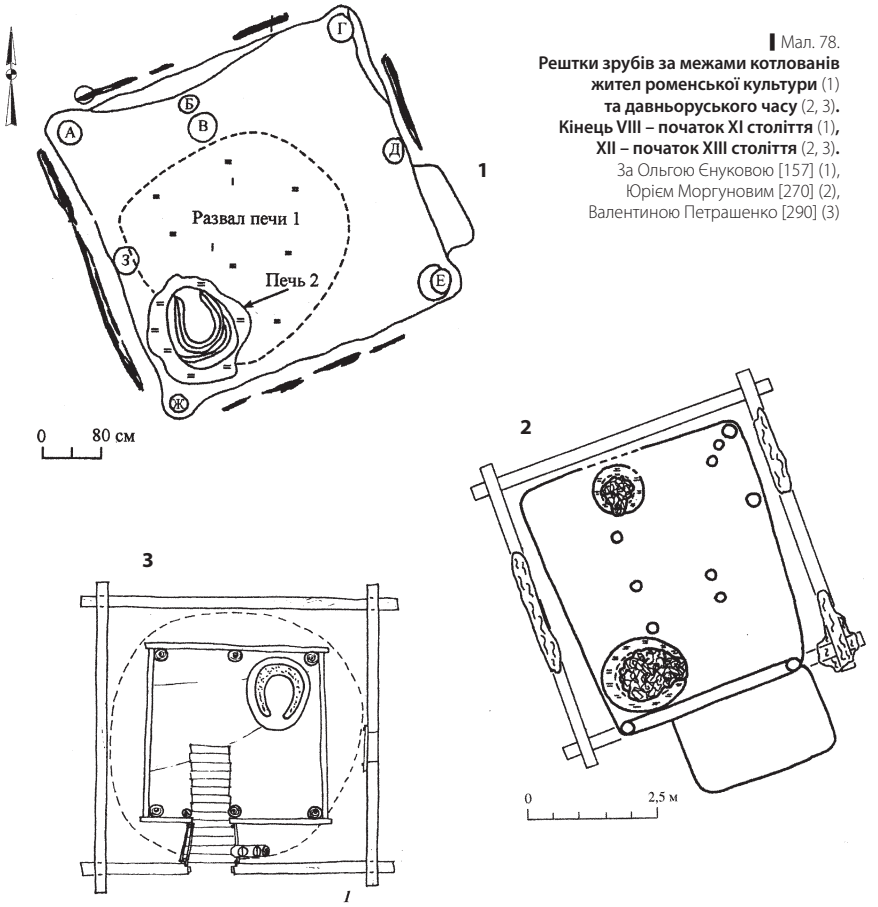

Мал. 78.
Рештки зрубів за межами котлованів жител роменської культури (1) **та давньоруського часу** (2, 3)**. Кінець VIII – початок XI століття** (1)**, XII – початок XIII століття** (2, 3)**.**
За Ольгою Єнуковою [157] (1), Юрієм Моргуновим [270] (2), Валентиною Петрашенко [290] (3)

бути повторне використання деталей старих будинків для побудови нових або ж взагалі перенесення споруд на інше місце за тих чи інших обставин. Такі випадки відомі, принаймні в XVII столітті. 1647 року населення п'яти польських прикордонних містечок у межиріччі Сули та Ворскли, що відійшли до Московії, залишило їх, забравши з собою частину споруд [61, с. 243].

Наступною надзвичайно важливою ознакою, що вказує на розміщення стін за межами котловану, є піч, що впритул прилягає до його материкових стінок, а також відсутність у кутку між піччю й стіною стовпової ямки. До того ж, навряд чи піч розташовували так близько до стіни, адже це могло бути причиною займання дерев'яної конструкції [270, с. 127]. Таке розташування печі, яке фактично унеможливлювало створення всередині котловану будь-якої несучої конструкції, було зафіксовано на добре вивченому й стратифікованому поселенні Рашків-І на Дністрі в п'ятдесяти трьох з сімдесяти п'яти врахованих жител. Виходячи з цього, Ярослав Баран висловив здогад, що зрубні (чи плетені) стіни розміщували на краях котлованів. Цю гіпотезу, на його думку, також підтверджує наявність конструктивних елементів (ніші, господарські ями тощо), що виступають за межі котловану, доступ до яких був би обмеженим, якби стінки були влаштовані всередині [69, с. 48-49].

Подібних поглядів на конструкцію жител з печами, що впритул прилягають до материкових стінок котлованів, дотримується й Ольга Єнукова. Аналізуючи матеріали Великого Горнальського городища роменської культури, дослідниця зазначила, що таке розміщення печі дає підстави стверджувати, що в переважній більшості жител стіни стояли з певним відступом від заглибленої частини споруди [157, с. 31]. Подібну ситуацію зафіксовано й на давньоруському поселенні Сампсоніїв Острів [270, с. 127-128].

Вірогідно, що про більші за периметр котловану розміри житла свідчить влаштування печей у підбоях та господарських споруд (ям), що виходять за межі заглиблення. На цю особливість свого часу вказував Іван Ляпушкін, хоча, на його думку, це було пов'язано з конструкцією покрівлі [241, с. 195]. Означені випадки, вірогідно, слід розглядати як варіанти розташування стін на певній відстані від котлованів. Зауважимо, що печі, зроблені в підбої, врізали в стінку до 0,80 м, що, в цілому, не суперечить висновкам Юрія Моргунова й Ольги Єнукової про ширину відступу стін від котловану, яка, за їхніми підрахунками, коливалася від 0,50 до 1,00 м [270, с. 124; 157, с. 23-24].

У житлових спорудах Пліски (Болгарія) VIII–XI століть було зафіксовано господарські ями та печі, що виходили за межі котлованів

більше, ніж на метр. Це наштовхнуло дослідників на думку, що площа цих жител перевищувала площу котловану не менше, ніж у два рази, хоча це пов'язували з конструкцією даху, вважаючи вкопану частину лише кухнею, а *«образовавшийся на уровне окружающей площадки банкет был удобным и необходимым для сидения и сна»* [65, с. 12-13]. До речі, Борис Рибаков також висловлював припущення про те, що площа житла не обмежувалася котлованом. Під час розкопок у Путивлі було виявлено житло, яке з двох сторін мало дерев'яні *«полаті»*, простежені на довжину 2 м [356, с. 267-269]. Слов'янські житла, площа яких перевищувала розміри котловану, досліджено й реконструйовано в рамках будівельного експерименту в Брежно (Brezno), на території тогочасної Чехословакії [451].

Існування житлових будівель зі стінами, розміщеними за межами котлованів, зафіксовано під час досліджень інших археологічних культур. До гіпотези про розміщення стін за межами котловану в житлах скіфського часу схилявся Борис Шрамко, спираючись на дослідження, проведені на Східному укріпленні Більського городища (яма №77) [434, с. 190-195]. Принагідно слід зауважити, що наявність зрубних стін, розташованих по контуру котловану, припускав Юрій Башкатов для жител київської культури. Підставою для такої гіпотези стала наявність у домобудівництві цього населення жител з *«печами-камінами»*, врізаними в материкову стінку котловану [72]. Житлові споруди, що мають заглиблену частину та різні варіанти її використання (льох, майстерня, житло), відомі і в Європі. Зокрема, в англосакському житловому будівництві відомі *«sunkenfeaturedbuildings»*, площа яких більша за котлован і використовувалася для зберігання припасів або ж для сну [450].

Ще однією ознакою, яка б вказувала на розміщення стінок житла на відстані від краю котловану, є розташування входу біля кутка, що, як і розташування печі, поєднаної зі стінками котловану, робило неможливим створення цілісної каркасно-стовпової конструкції [157, с. 23].

Не менш важливим показником для вирішення питань щодо конструкції житла виступає обличкування стін самого котловану. Головним критерієм для визначення його будови є кількість (за наявності) та розміщення стовпових ямок. У зв'язку з цим

дослідники розглядають їх як винятково конструкцію личкування котловану або елемент будівлі. З'ясовано, що за відсутності комплекту стовпів вони не виконували опорну функцію. Стовпи не могли бути основою стінок дому також і тоді, коли мали діаметр менший за 0,20 м, оскільки це робило б каркас непридатним для створення несучої конструкції.

Важливим свідченням того, що площа житла була більшою за розміри котловану, може бути система залягання знахідок. Мова йде про випадки фіксації на зовнішніх краях котлованів артефактів, пов'язаних з побутом – точильних каменів, кружал тощо. На таке розміщення знахідок звертав увагу ще Іван Ляпушкін. І хоча він пов'язував це з характером конструкції даху, який, на його думку, спирався на краї котловану, усе ж погоджувався з існуванням певного простору на зразок полиць, на яких розміщувалося певне хатнє начиння [241, с. 194-195]. Виявлення знахідок за межами котловану дозволило Юрію Моргунову стверджувати про наявність лавок, розташованих по краях котлованів усередині зрубних жител [270, с. 130]. Також під час з'ясування конструктивних особливостей жител доречно розглянути розподіл гончарних матеріалів у заповненні об'єкта, що при належному рівні досліджень дає змогу виділити ярусність споруди [127, с. 90-95] або площу житла, яка дещо перевищувала межі котловану [241, с. 195].

На користь того, що стіни житла могли бути влаштовані за межами котловану, свідчить також відсутність слідів земляної підсипки по периметру котловану. Її наявність у своїх реконструкціях передбачав Павло Раппопорт. На його думку, до такого земляного насипу були притиснуті дошки обшивки. Їх ізсередини утримували стовпи-стояки [344, с. 132, рис. 40]. Земляний *«валик»* було зафіксовано під час розкопок Малого Боршевського городища навколо споруди *«В»*, і його висота сягала 0,50 м [160, с. 73, рис. 29]. Але такі розміри явно недостатні, аби вважати його слідами земляних підсипок, які *«багаторазово»* виявляли археологи [344, с. 132]. Подібних випадків з наявністю земляного валика по периметру житла в ареалі роменської культури не виявлено [127, с. 85-100; 194; 157, с. 30-57]. Земляну підсипку в деяких випадках припускав Олег Приходнюк для жител

VI–VII століть [314, с. 20-23, рис. 7:3], а також для жител VIII–X століть в Українському Прикарпатті [421, с. 151-160].

Отже, на сьогодні сформовано цілий комплекс ознак, які свідчать на користь розташування стін житла на деякій відстані від заглибленої частини. До них належать: наявність слідів дерев'яної конструкції, розміщеної по зовнішньому периметру котловану споруди; розташування печі впритул до стінок котловану; наявність опалювальних пристроїв, зроблених у підбоях, та господарських споруд, що виходять за межі котлованів; некомплектність стовпових ямок, тобто відсутність несучої конструкції; розміщення входу біля кутка; мала площа котловану для забезпечення комфортної життєдіяльності; фіксація відповідних планувальних робіт; розподіл знахідок як у межах, так і за межами котлованів; відсутність земляного валика по периметру котловану.

Окрім перерахованих вище технік зведення стін – каркасно-стовпової та зрубної, дехто з дослідників не відкидає можливість використання комбінованого прийому. Наприклад, саме в такій техніці Володимир Колода пропонує реконструювати стіни житла, дослідженого на Мохначанському городищі [207, с. 43].

Таким чином, виділені ознаки є доволі вагомими для встановлення конструктивних особливостей житлових будівель. Не до кінця з'ясованою лишається послідовність конструктивно-технологічних прийомів на етапі влаштування стін та заглибленої частини. Ймовірно, початковим етапом спорудження житла було риття котловану. На користь цього свідчить факт створення нівелюючих підсипок у тих місцях, де висота відносно найбільших країв котловану була недостатньою. У подальшому по периметру котловану укладали нижній вінець зрубу. Такий технологічний прийом має аналогії в етнографічних матеріалах, коли підвалини ставили безпосередньо на землю, беручи для цієї мети дерево міцної породи, шириною до 0,40 м [418, с. 81]. У зв'язку з цим навіть невеликі просідання ґрунту, в тому числі й нівелюючих підсипок, не впливали на стійкість будівлі, оскільки зрубна конструкція є досить рухливою і має гарний опір на вертикальний згин. Окрім розміщення підвалин на землі, відомо випадки влаштування стовпів-опор під ними. Таке конструктивне

рішення зафіксовано на Липінському городищі (яма №6) [157, с. 47, рис. 53]. Під час зведення житла з відступом стін від котловану, сіверяни зіштовхувалися з інженерною проблемою обвалу земляних стінок, для уникнення якої, відповідно до археологічних матеріалів, вони використовували кілька варіантів укріплення. По-перше, оскільки зрубна конструкція тисне на ґрунт нерівномірно, то в тих місцях, де цей тиск найбільший, стінки котловану обличковували деревом; по-друге – зруб могли влаштовувати на певній відстані, утворюючи простір між стіною і котлованом.

Згідно з етнографічними джерелами, на цьому ж етапі намічали місця для майбутнього входу та вікон. Питання їх влаштування є одним з найпринциповіших, оскільки на співвідношенні входу до печі вибудувано типи планувальних схем житла [344, с. 137-139; 194]. Нині кількість вхідних конструкцій, зафіксованих для роменських будівель, незначна. Ця обставина, на думку вітчизняних дослідників, вказує на високі стіни жител [252, с. 83]. На прикладі городища Новотроїцького Іван Ляпушкін передбачав вхід у тій стіні, до якої прилягала піч, яка, у свою чергу, розміщувалася з правого боку від входу. Його робили в передній стіні житла й закріплювали одвірком; до внутрішнього обсягу помешкання вів *«трап»*, зроблений з дерев'яної колоди [241, рис. 110-114]. Мабуть, слід погодитися з Іваном Ляпушкіним щодо використання такого *«трапу»*, але розміщення входу викликає певні сумніви з огляду на те, що його місце визначено винятково гіпотетично. Інший погляд на влаштування входу до житла запропонували Гурій Борисевич та Олександр Узянов. Відповідно до їх гіпотези, його розташовували з пониженого боку схилу, в якому споруджували котлован житла. Визначаючи таким чином місце входу, автори прийшли до висновку, що житла Новотроїцького городища мали лише дві планувальні схеми, за якими піч було розташовано праворуч від входу, топкою до нього, або ж зліва, топкою поперек [86, с. 59]. Проте таке тлумачення інтер'єру викликало цілком слушні зауваження з боку Миколи Персова. Підставою для цього стала відсутність промірів рівня впуску котлованів у культурному шарі [288, с.80].

Існування вхідної конструкції з дерев'яним *«трапом»* зафіксовано під час розкопок на Малому городищі в селі Глинське

[140, с. 91] та на Донецькому городищі в житлі Д. Окрім такого конструктивного рішення, в деяких випадках до внутрішнього простору вів східчастий вхід, винесений за межі котловану. Його зафіксовано на Донецькому (житло Г) [149, с. 40], Великому Горнальському (сп. №2, 4, 10) (мал. 79:5), Ратському (сп. №5) (мал. 79:4) городищах, городищі Пісочний Рів (сп. №3) [165, с. 12], поселеннях Воробйовка-2 (земл. №2) [392, с. 80] та Курово-6 (сп. №3) [419, с. 214].

Дискусійним лишається питання щодо зовнішнього оформлення входу. Ольга Єнукова дійшла висновку, що в роменський час у межиріччі Сейму та Псла входи з сіньми не використовували [157, с.55]. Однак житла зі схожою конструкцією, хоч і в невеликій кількості, відомі в ареалі роменської культури. На Опішнянському городищі їх виявлено в будівлях №1 та 10/1975. У житлі №1/1975, майже посередині північно-східної стінки, простежено рештки вхідної конструкції, що виступає за межі котловану на 0,80 м і має ширину 1,50 м [386, с. 12]. Вхід, розташований у заглибині, мав три сходинки, а по боках зсередини котловану знаходилися дві стовпові ямки, які слід пов'язувати з існуванням одвірків (мал. 79:2). У житлі №10/1975 вхід мав майже ідентичну конструкцію, що складалася із трьох сходинок. Його було розміщено в північно-західній стінці. Він виступав за межі котловану на 1,20 м, мав округло-прямокутну форму й довжину 1,60 м (мал. 79:3). Виявлені в цих житлах рештки входів схожі на так звані *«тамбури»*, широко відомі за матеріалами південноруських міст. Їх визначають за наявністю *«коридора»*, шириною не менше 1,00 м та довжиною від 1,50 до 2,50 м, який у вигляді пандуса чи сходинок опускався до житла. На думку Валерія Козюби, у XI–XIII століттях усі житла мали досить розвинутий тип входу [203, с. 42-43].

Стосовно роменської культури чітких аналогій поки що немає. Для сіверян Посейм'я Ольга Єнукова відзначила лише п'ять випадків, коли зафіксовано вхід-сходинку [157, табл. 2]. Прикладом цього може бути житло №4 на Горнальському городищі, де біля західної стінки влаштовано сходинку розмірами 0,40х0,35 м і глибиною 0,22 м [223, с. 15]. З огляду на такі її параметри та особливості конструкції котловану, Ольга Єнукова запропонувала такий варіант реконструкції

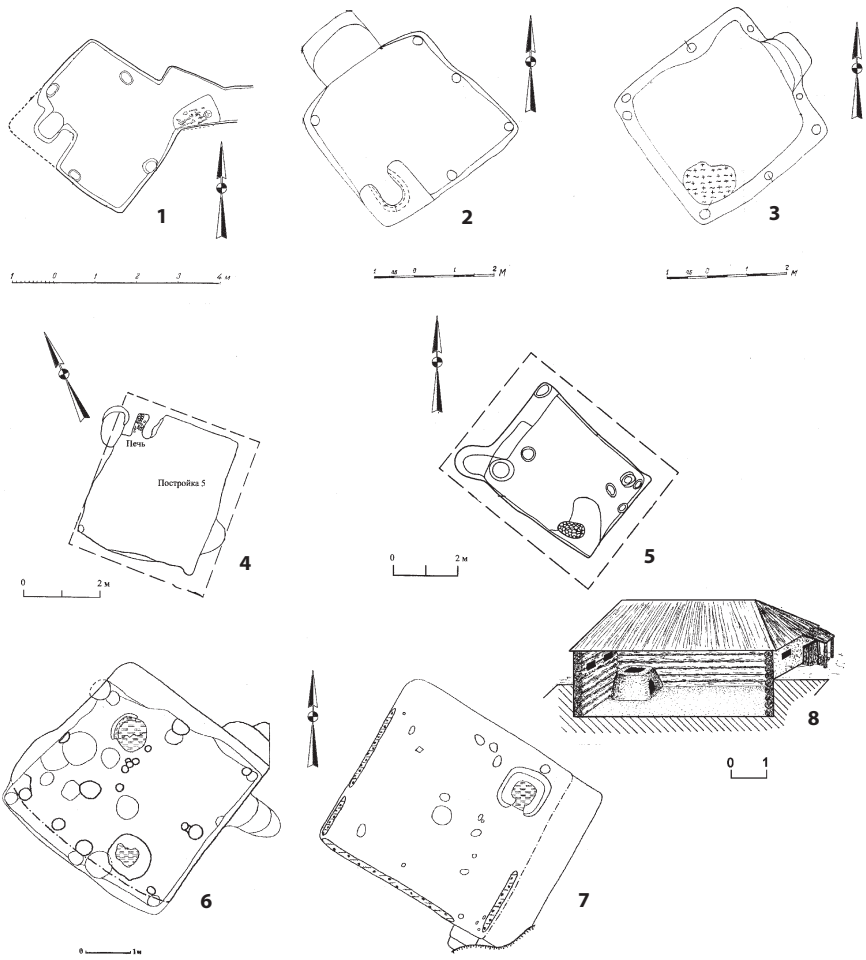

Мал. 79.
Вхідні конструкції.
Новотроїцьке городище (1)**, Опішне** (2, 3)**, Ратське городище** (4)**,**
Велике Горнальське городище (5)**, Новгород-Сіверський** (6)**, Горбове** (7, 8)**.**
Роменська культура. Кінець VIII – початок XI століття.
За Іваном Ляпушкіним [241] (1), Олегом Сухобоковим [386] (2, 3),
Ольгою Єнуковою [157] (4), Андрієм Кузою, Ольгою Єнуковою [157] (5),
Олександром Григор'євим [127] (6-8)

входу, коли перед цією сходинкою з внутрішнього боку дому залишали майданчик такого ж розміру, що й сходинка. У такому випадку відступ зрубних стін мав складати не менше 0,80 м [157, с. 34]. Зазначені матеріали дали дослідниці підстави вважати, що конструкцію у вигляді холодних сіней-*«тамбурів»* роменці не використовували [157, с. 54-55].

Крім жител, виявлених в Опішному, рештки незвичних вхідних конструкцій виявлено й на інших пам'ятках. На Новотроїцькому городищі, в західному кутку житла №42 було влаштовано вхід у вигляді пандуса [241, с. 123] (мал. 79:1). Заглибини-входи досліджено в житлах №3 та 6 на Горбівському поселенні та в житлі №1 у Новгороді-Сіверському [127, рис. 34] (мал. 79:6, 7). Для деяких з них Олександр Григор'єв передбачав наявність навісу, що закривав вхід до будівлі (мал. 79:8). Його утримувала пара стовпів, а вхід являв собою заглибину із двома сходинками довжиною понад 0,50 м [127, рис. 32]. Подібні за оформленням входи-виступи виявлено в житлі №1 на селищі поблизу села Кам'яне [16; 381, с. 60-62] (мал. 80). Конструкцію, схожу на сіни, виявлено в житлі №3 в урочищі Микільська гірка (Путивль). Там до південно-західної стінки житла було прибудовано прямокутне приміщення, розмірами 1,85х1,20 м, з трьома сходинками. По кутах цього приміщення виявлено ямки від чотирьох стовпів. На поселенні Переверзєво-1 також досліджено житло роменської культури, вхід до якого розміщувався з півдня й мав прибудову на зразок сіней, розмірами 1,7х1,6 м [183, с. 195].

Наявність чи відсутність сіней у роменських житлах остаточно не підтверджено у зв'язку з недостатньою джерельною базою. Вірогідно, використання такого елемента не було традиційним для сіверянського домобудівництва. Поява цих конструкцій у середовищі роменського населення могла бути спричинена впливом сусідів. Наприклад, у житлових будівлях, досліджених на Маяцькому селищі, входи-коридори простежено в житлах ІІІ групи (напівземлянкові) 1 типу [93, с. 112-113, рис. 5, 7, 9]. До речі, в житлах №1 та 10/75 з Опішнянського городища, що мають входи-тамбури, знайдено досить значну кількість салтівських речей (у порівнянні з іншими

будівлями), а саме – прикраси та уламки амфор. Також у житлі №1/75 замість традиційної печі використовувалося вогнище.

Отже, житла, які мали дещо ускладнену вхідну конструкцію, розподіляються на дві групи. До першої належать будівлі, в яких вхід було оформлено у вигляді невеликого коридора, до другої – ті, що мали прибудови на зразок сіней.

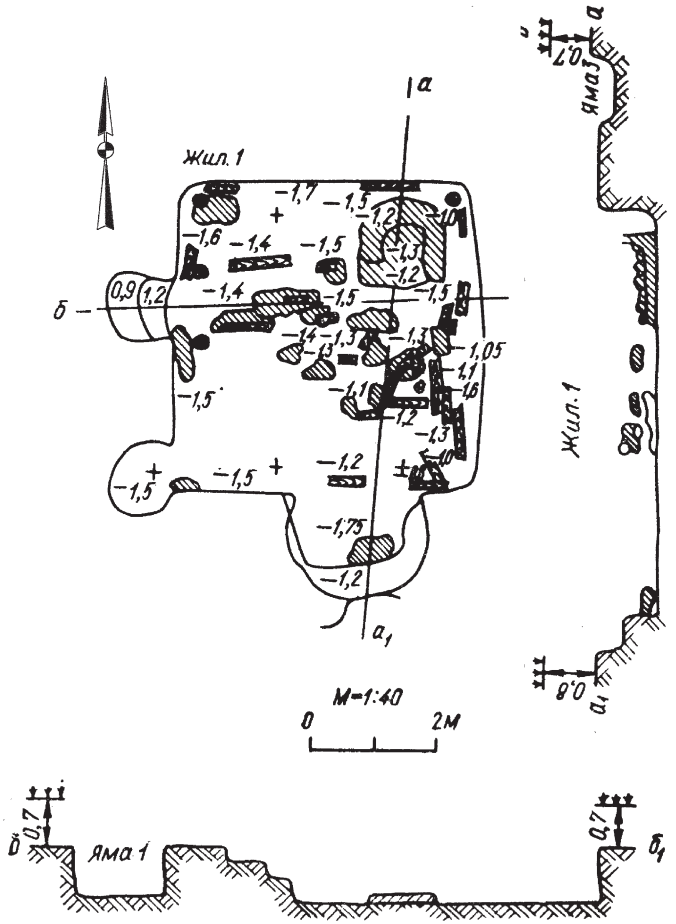

Мал. 80.
План та перетини житла №1. Кам'яне.
Роменська культура. Кінець VIII – початок XI століття.
За Олегом Сухобоковим [381]

Відкритим залишається й питання влаштування вікон. Матеріали, які б надавали уявлення про віконні прорізи, надзвичайно слабко поповнюють джерельну базу. У відповідності до прикладів з Донецького городища, віконні прорізи являли собою трапецієподібні вирізи в материкових стінках з приблизно однаковими розмірами 0,65х0,75х0,45 м і мали нахил до підлоги котловану (мал. 81). Вірогідно, що решткі віконного прорізу виявив Олег Сухобоков у одному з жител на селищі поблизу села Кам'яне [381, с. 60-62].

Конструкцію даху, не дивлячись на значну джерельну базу з роменського житлобудування, також встановлено вкрай гіпотетично. Схожа ситуація спостерігається й щодо синхронних правобережних слов'янських пам'яток. Неоднозначне трактування фіксованих розкопками конструктивних решток спонукало вчених до пошуку математично обгрунтованих реконструкцій. У результаті було запропоновано зворотну залежність висоти стін житла від їхньої довжини – чим довша стіна, тим менша її висота [261, с. 76; 421, с. 159-160]. Однак висловлені гіпотези не дозволяють беззастережно прийняти цю версію. У своїх побудовах Любомир Михайлина визначає кут нахилу даху в 35°, у той час як Михайло Філіпчук вважає його більшим. До того ж він стверджує, що основну роль в об'ємно-просторовій реконструкції відіграє штучна земляна обваловка та дерев'яні стіни [421, с. 159-160, рис. 58-59].

Щодо роменських жител Іван Ляпушкін припускав, що конструктивно пов'язаними з дахом є пара стовпів, розміщені посередині паралельних стін [241, с. 194] (мал. 82). Його погляди поділяв Олег Сухобоков, вважаючи таку конструкцію характерною для роменської культури в цілому [390, с. 68]. Нині можемо виділяти кілька варіантів конструкції даху. До першого слід віднести ті котловани, що мають дві стовпові ямки, розміщені посередині паралельних стін, перпендикулярно до челюсті печі (мал. 82). Вірогідно, вони є основою влаштування стовпів-сох. З етнографічних джерел відомо, що для їх виготовлення використовували колоди, що мали природне роздвоєння у верхній частині, в яке закладали колоду – князеву жердину, основу для створення майбутнього даху.

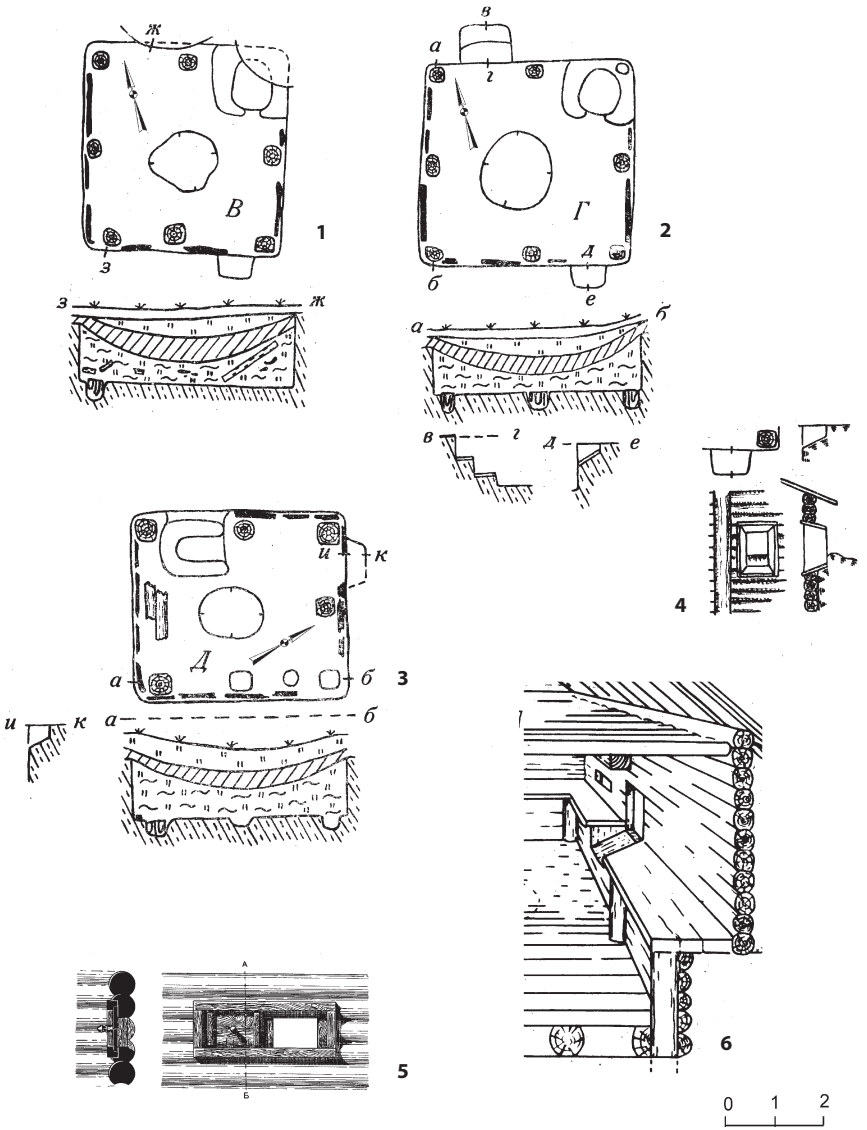

Мал. 81.
Приклади віконних прорізів за матеріалами Донецького городища (1-4, 6) **та волокового вікна** (5)**. Роменська культура. Кінець VIII – початок XI століття** (1-4, 6)**; XIX століття** (5)**.**
За Борисом Шрамком [435] (1-4), Ольгою Єнуковою [149] (6) та Олександром Дяченком [157] (5)

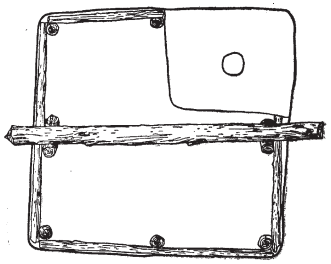

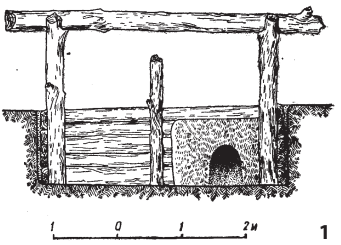

1

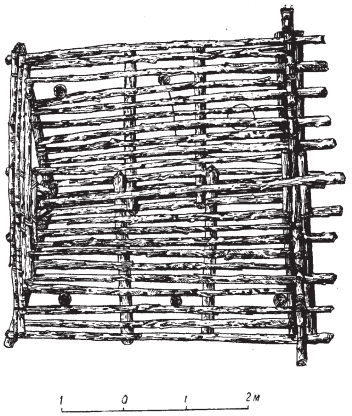

2

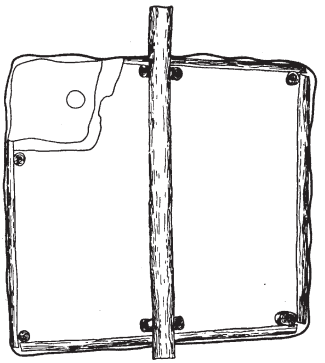

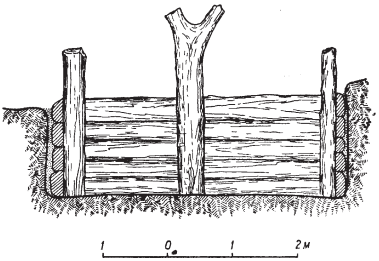

3

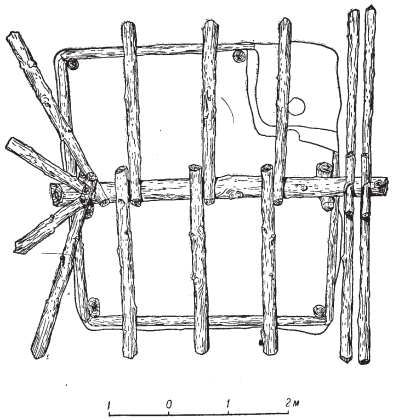

Мал. 82.
Варіанти реконструкції даху.
Роменська культура.
Кінець VIII – початок XI століття.
За Іваном Ляпушкіним [241]

Далі від стін житла і до цієї колоди під кутом підводили крокви, на які вкладали лати (жердини). Конструкція даху могла бути як двосхилою, так і похилою на чотири боки. Прикладом подібної конструкції може слугувати поданий Дмитром Зеленіним малюнок білоруської клуні з дахом на сохах [170, с. 296, рис. 172]. Цей приклад не випадковий, оскільки, за етнографічними спостереженнями, найбільш архаїчні конструкції зберігаються в господарських спорудах [427, с. 41].

Проте розміщені посередині стін житла стовпи не завжди можуть відповідати конструкції даху. Це доводить житло №11, розкопане Іваном Ляпушкіним на Опішнянському городищі [242, с. 289]. Там стовпові ямки, що знаходилися на одній лінії між собою, мали овальну форму. Це може свідчити про встановлення в них розділених навпіл стовпів, яких було б недостатньо для втримання конструкції даху. До того ж ці ямки, розміщені поруч з північною та південною стінками, утворювали центральну вісь житла, яка була відхилена на схід і, як наслідок, конструкція даху була б дещо перекошеною.

До іншого типу влаштування даху належать конструкції, де стовпи в котлованах стоять без певного порядку (тип III), для даху не застосовувалися стовпи-сохи. За такої ситуації будова покрівлі передбачала кілька варіантів. Одним з них могла бути *«самцова»* конструкція, опорою для якої слугували кінці колод переднього й заднього фронтонів. Іншим варіантом є створення даху на кроквах, які опиралися на верхні колоди довгих стін, а верхній їх кінець був прилаштований до князевої жердини [170, с. 295-296, рис. 171], або ж з використанням напівсох.

На основі спостережень вибудовується хронологічний розподіл конструкцій даху в житлах роменської культури. Для ранніх комплексів характерним є використання даху на сохах: його зафіксовано в 11 випадках в Опішному та у всіх житлах з Новотроїцького (окрім №6). Водночас, приблизно половина будівель з Опішного не має стовпів-сох, а отже, дах міг бути влаштований, наприклад, на кроквах. Винятком можуть бути й ранні комплекси з Великого Горнальського городища (№14, 15, 20). У подальшому, на середньому й пізньому етапах існування роменської культури, використання даху на сохах зафіксовано в поодиноких випадках і, можливо, взагалі вийшло

з побутування. Побіжним доказом цього є зникання котлованів типу І з характерним для такої конструкції розміщенням стовпів.

Щодо покриття даху, то дослідники, на підставі етнографічних паралелей, припускають застосування соломи, однак не відкидають можливість використання для цього інших матеріалів [157, с. 28]. Павло Раппопорт навів приклади покриття даху тесом, землею чи глиною [344, с. 136].

У незначній кількості в комплексах роменської культури зафіксовано рештки стелі. Такі випадки простежено в трьох житлах на Липінському городищі [157, с. 28]. Рештки стелі виявлено і в житлі №4/1997 з Полтави. Її зафіксовано за плямою глини, під якою залягав шар попелу та горілих плах (мал. 83). Використання схожої схеми присипки стелі простежується за етнографічними матеріалами. На території Полісся товщина таких присипок коливалася від 5 до 30 см [341, с. 96-102].

Завершуючи огляд житлового будівництва, необхідно зупинитися на плануванні роменських будівель. Більшість сіверянських жител мала просту горизонтальну й вертикальну планову структуру. Деякі споруди (3 од.) мали кілька камер. Більшого поширення набули будівлі, що мали кілька ярусів. Питання внутрішнього планування, яке дослідники визначають за розміщенням печі відносно входу, не можна вважати вирішеним у зв'язку з обмеженою джерельною базою. Віктор Ковалевський, який присвятив цій проблемі окреме дослідження [193], подав відомості лише про 47 жител, в яких вдалося встановити таке співвідношення печі та входу, і зробив висновок про переважання північноруського типу планування над південноруським [193, с. 181, табл. 1]. Такий висновок є передчасним, оскільки застосована ним вибірка житлових будівель дуже мала для території Дніпро-Донського межиріччя.

Отже, сіверяни володіли навичками й будівельними прийомами, необхідними для створення житлових будівель. Як і для фортифікаційного будівництва, у зведенні жител існує ціла низка дій, що утворюють технологію процесу. Етап проектних робіт у процесі зведення житлових будинків є досить складним для археологічної фіксації з ряду об'єктивних причин, однак його існування було необхідною

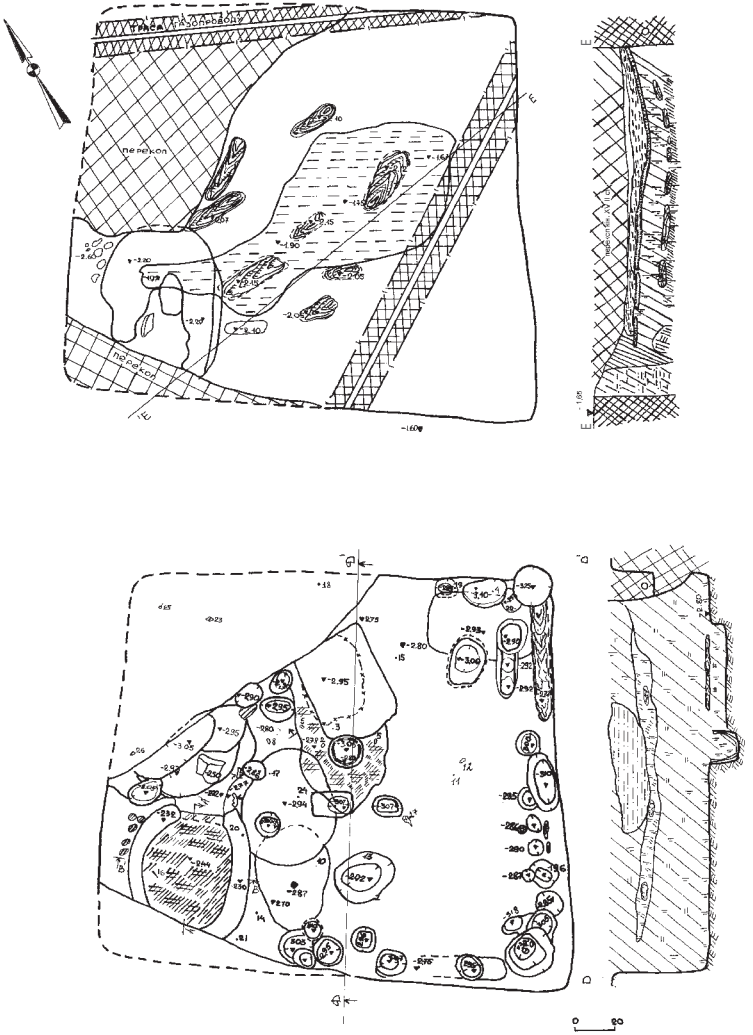

Мал. 83
Рештки стелі житла №4. Полтава.
Роменська культура. Кінець VIII – початок XI століття.
За Олександром Супруненком. Центр охорони та досліджень пам'яток археології Управління культури Полтавської обласної державної адміністрації

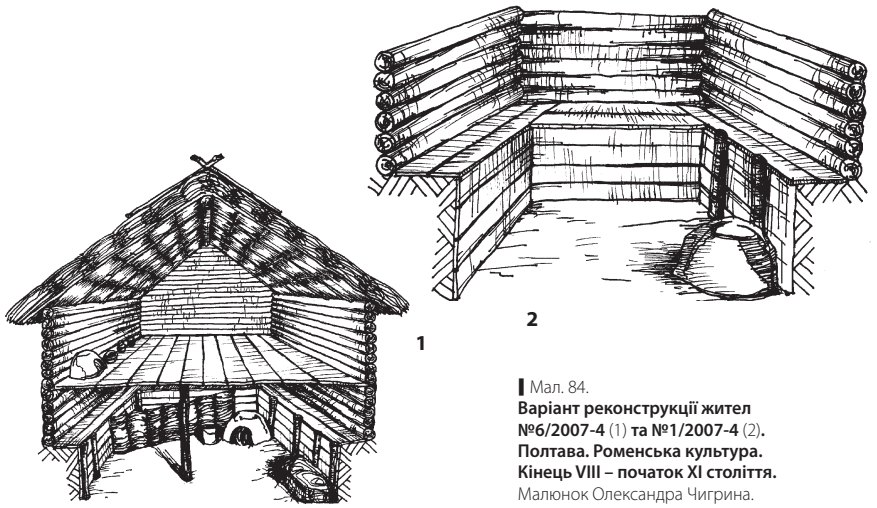

Мал. 84.
Варіант реконструкції жител №6/2007-4 (1) **та №1/2007-4** (2)**. Полтава. Роменська культура. Кінець VIII – початок XI століття.**
Малюнок Олександра Чигрина.
Реконструкція Юрія Пуголовка

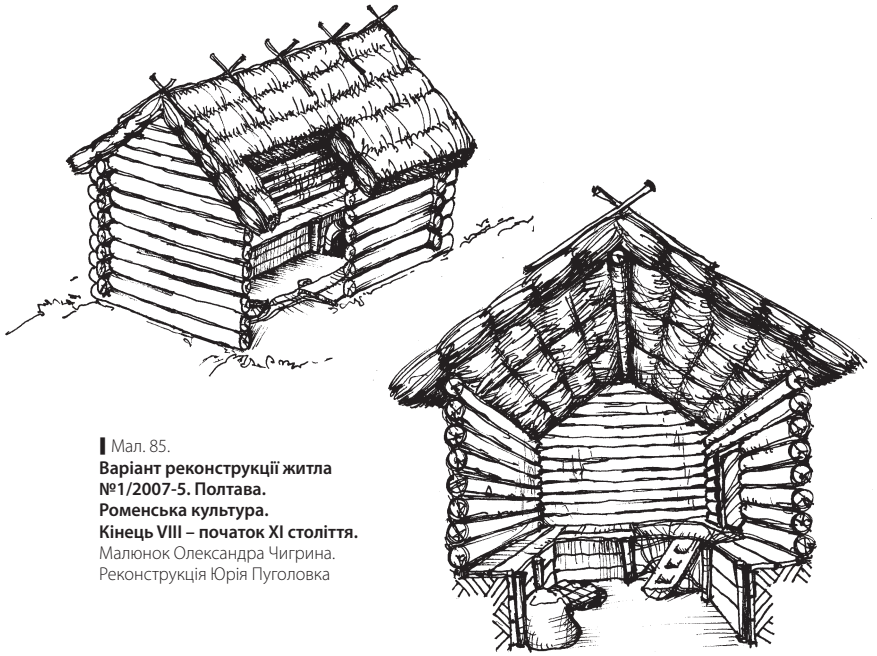

Мал. 85.
Варіант реконструкції житла №1/2007-5. Полтава. Роменська культура. Кінець VIII – початок XI століття.
Малюнок Олександра Чигрина.
Реконструкція Юрія Пуголовка

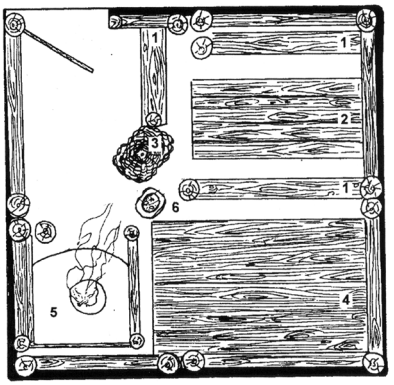

Мал. 86.
Реконструкція зовнішнього й внутрішнього вигляду житла №12/1998:
1 – лави;
2 – стіл;
3 – кошик;
4 – лежанка-піл;
5 – піч;
6 – освітлювальне вогнище.
Полтава. Роменська культура.
Кінець VIII – початок XI століття.
За Віктором Приймаком та Оксаною Коваленко[163]

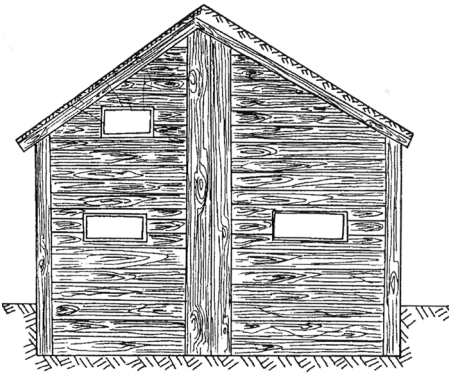

умовою у зв'язку з перепадом рельєфу в межах майданчика городища. Головним прийомом, який застосовували в процесі проектування, було нівелювання поверхні за рахунок різного роду підсипок. Земляні роботи під час спорудження житла зводилися до створення основної заглибленої частини, яка, в більшості випадків, розміщувалася нижче рівня промерзання ґрунту. Вірогідно, що на етапі влаштування котловану відбувалося й спорудження печі. Основні дії, спрямовані на формування зовнішнього й внутрішнього вигляду житла, пов'язувалися з теслярськими роботами, головним етапом яких було зведення стін. На підставі археологічних джерел можна констатувати, що представники роменської культури використовували каркасно-стовпові й зрубні конструкції, а також застосовували затискну техніку. Для личкування нижньої частини житла, в переважній більшості випадків, сіверяни використовували каркасно-стовпові й затискні конструкції, в меншій мірі – зрубні (мал. 84:2). Водночас для зведення стін зафіксовано застосування зрубних конструкцій (мал. 85). Не зважаючи на можливість зведення жител у каркасно-

стовповій техніці (мал. 86), все ж за низкою ознак можна виявити домінування зрубних будинків. Можливо, що в деяких випадках застосовувалася й комбінована техніка, однак її фіксація археологічними методами є доволі проблемною. Більшість житлових будівель роменської культури мали просту горизонтальну й вертикальну структуру. Багатокамерні житла не набули значного поширення, на відміну від жител з кількома ярусами [319, с. 193-200] (мал. 84:1). Використання сіверянами вхідних конструкцій типу сіней лишається дискусійним. Не дивлячись на певну одноманітність житлового будівництва носіїв роменської культури, в ареалі її поширення виявляються також регіональні особливості.

3.2.3. Господарські об'єкти

Ще один аспект будівельної справи сіверян характеризують споруди, пов'язані з господарсько-побутовою й виробничою діяльністю, що є неодмінною складовою будь-якого поселення. Технологічна послідовність зведення цих споруд у більшості випадків є схожою до зведення жител, однак має свої особливості. Першочерговим був етап земляних робіт, на якому досягали потрібної форми для майбутньої споруди. Відомості про інструменти, що могли використовуватися під час роботи, досить обмежені. Зокрема, під час розкопок у Полтаві на стінках одного зерносховища вдалося простежити сліди вертикального зчісування стінок, що залишилися, вочевидь, від знаряддя з шириною робочої поверхні 4,0-4,5 см. З-поміж ям господарського призначення вдалося добре зафіксувати технологію будівництва саме зернових. Ці ями мають значно менший верхній діаметр, ніж нижній, а на їхніх стінках зберігаються глиняні підмазки й сліди кіптяви. Їх випалювали зсередини задля додаткової міцності та покращення умов зберігання запасів (протидія плісняві, шкідникам). За повідомленнями Олексія Харузіна, для цього використовували 10-15 лантухів соломи [427, с. 135]. Можливо, в деяких випадках такі ями споруджували підлітки, доказом чого може бути невеликий

верхній діаметр деяких з них. Наприклад, зернові ями в житлах №11 та 13 з Полтави мали діаметр 0,3 та 0,5 м відповідно. Традиція зберігання зерна в таких ямах була стійкою впродовж століть вітчизняної історії. Етнографічні матеріали засвідчують їх існування в XIX–XX століттях. Наприклад, в автобіографічній повісті Володимира Леонтовича *«Хроніка Гречок»* двічі зустрічаємо таку інформацію: *«...в городі було багато горлатих ям з усяким збіжжям», «...а таки сіяв щороку з запасом і те, що не розійдеться, каже, бувало, привозити на своє дворище у город, де за своїм доглядом випалював горлаті ями та засипав у них зерно»* [238, с. 34-38].

Ці ями використовували для зберігання посівного фонду. З етнографічних джерел відомо, що зерно для сівби не можна було сушити в печах та на глиняних жаровнях, а також прожарювати, оскільки воно втрачало свою здатність до проростання. *«Живе»* зерно використовує кисень і виділяє вуглекислий газ. У закритому просторі воно швидко знищує весь кисень, а потім *«засинає»*, оживаючи знову лише тоді, коли до сховища потрапляє свіже повітря. Експеримент, описаний у праці чеських дослідників Ренати Малінової і Ярослава Маліни, показав, що зберігання зерна в такий спосіб не впливало на якість насіння. Однак розкриття ям, коли до них потрапляв кисень, несприятливо впливало на зерно [255, с. 64-65]. Тому, напевне, давні землероби відкривали ями тільки один раз і забирали звідти все зерно. Зважаючи на значні об'єми ям, те зерно, яке, наприклад, використовували для їжі, вигідно було зберігати в меншій кількості в горщиках-зерновиках безпосередньо в житлі чи в інших господарських спорудах. Знахідки горілого зерна було виявлено в житлах городища Новотроїцьке, а також в окремих господарських спорудах. Можливість зберігання зерна в тарному посуді підтверджується значною кількістю великих за об'ємом горщиків, зафіксованих за матеріалами Новотроїцького городища [292, с. 159, табл. 2].

Більшість зернових ям, у зв'язку зі згаданими вище особливостями посівного матеріалу, не мала над собою ніяких конструкцій, окрім дерев'яних ляд та відомого за етнографічними матеріалами перекриття з глини чи землі [427, с. 135], у той час як для господарських ям іншого призначення зафіксовано певні надбудови.

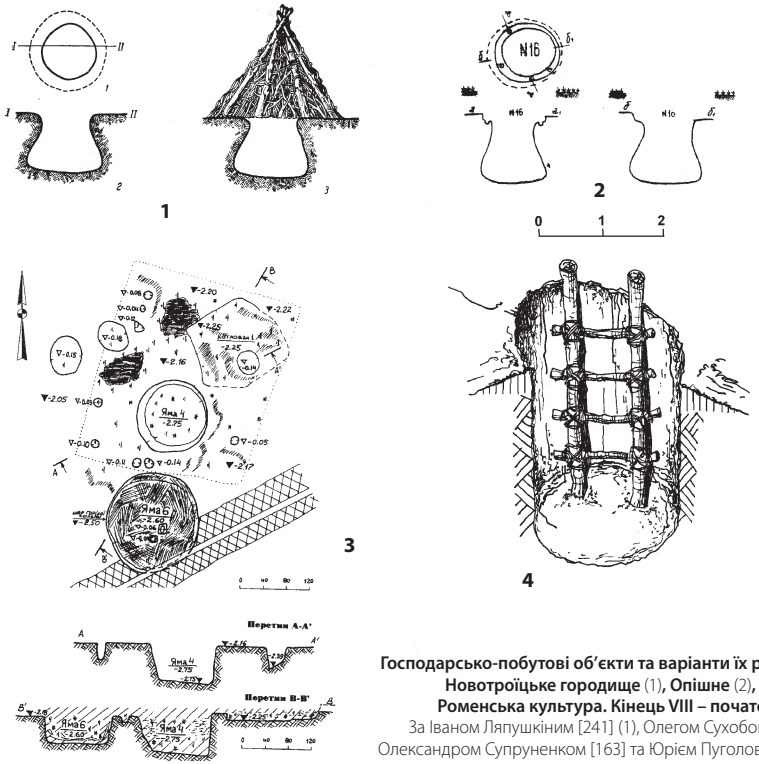

Мал. 87.
Господарсько-побутові об'єкти та варіанти їх реконструкції. Новотроїцьке городище (1)**, Опішне** (2)**, Полтава** (3, 4)**. Роменська культура. Кінець VIII – початок XI століття.**
За Іваном Ляпушкіним [241] (1), Олегом Сухобоковим [386] (2), Олександром Супруненком [163] та Юрієм Пуголовком [142] (3, 4)

У цьому випадку цілком слушною є реконструкція, запропонована Іваном Ляпушкіним, здійснена на підставі етнографічних спостережень на території Сумської області. Найбільш простою формою такого перекриття міг бути легкий конічний навіс із тонких жердин, вкритий соломою чи очеретом, який спирався на краї ями (мал. 87:2). Подібну конструкцію виявлено в ямі №16 на Опішнянському городищі, де по її периметру було зафіксовано чотири заглибини від кілків [386, с. 40] (мал. 87:3). Потрапити до такої ями можна було за допомогою драбини. Про вірогідність її використання свідчать стовпові ямки, виявлені на дні цієї та деяких інших ям. Одним із виразних прикладів цього може бути господарська яма №4, що входила

до складу господи житла №11, виявленого під час розкопок 1998 року на посаді літописної Лтави [163, с. 54]. По центру рівного дна в цій ямі було розчищено дві стовпові ямки прямокутної в плані форми, розмірами 0,12х0,16 м та 0,12х0,12 м, глибиною до 0,06 м (мал. 87:4). Сліди подібних конструкцій знайдено й на поселеннях давньоруського часу, зокрема на Полтавському [143, с. 50, рис. 27, 34:а; 142, с. 72].

Господарські споруди подекуди мали заглиблені частини або були наземними. Кількість таких добре збережених об'єктів роменської культури невелика. Їх прикладом може бути споруда №1 з Новотроїцького городища, що загинула в пожежі. Стіни цього приміщення були зведені з вертикально поставлених плах шириною 0,25-0,30 м. Для надання конструкції жорсткості її стіни було укріплено шістьма колодами – чотирма по зовнішньому периметру та двома – по внутрішньому. Дах, на думку Івана Ляпушкіна, був двосхилим, перекритим соломою [241, с. 209] (мал. 88:1). Проте, як зазначив дослідник, не всі господарські приміщення зводилися так капітально – деякі з них могли мати вигляд простих навісів.

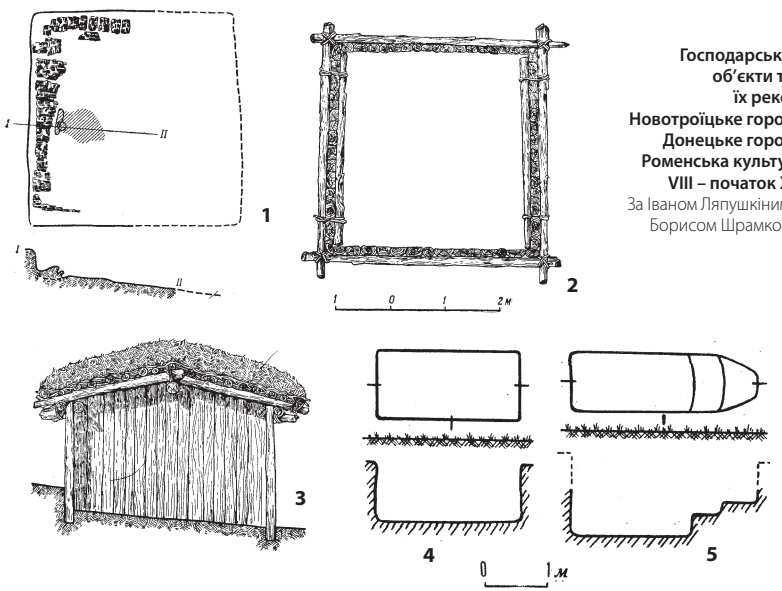

Мал. 88. **Господарсько-побутові об'єкти та варіанти їх реконструкції. Новотроїцьке городище** (1-3)**, Донецьке городище** (4-5)**. Роменська культура. Кінець VIII – початок XI століття.** За Іваном Ляпушкіним [241] (1-3), Борисом Шрамком [149] (4-5)

В інших випадках висловлено припущення про існування легкої наземної споруди, наприклад, споруда №1/1998 з Полтави (мал. 87:4, 5). Дах міг бути дво- чи односхилим, вкритим соломою або очеретом.

Господарські споруди, що мали заглиблену частину, зводилися більш капітально, можливо, в зрубній техніці, на зразок давньоруських клітей, як це зафіксовано на прикладі житла №2, дослідженого в Полтаві [141, с. 48-51, рис. 19].

Виробничі споруди роменської культури представлено вкрай обмеженою кількістю. До того ж певну частину з них взагалі не введено до наукового обігу. У загальних рисах зведення виробничих споруд має багато спільного з житловим будівництвом. Однак існує і своя специфіка. Відомі нині виробничі комплекси, як і житлові, мали заглиблену частину. Конструктивні особливості виробничих споруд науковці з'ясовують, передовсім, за дослідженими комплексами на городищі Монастирище. Технологічний процес у зведенні таких споруд розпочинався з етапу земляних робіт, коли формувався внутрішній простір та визначалося місце розміщення печей (горнів), що тяжіли до середини котловану. Перед ними влаштовували передпічні ями. І хоча неможливо з'ясувати, чи зводили печі ті ж самі майстри, що й створювали споруду, однак існування спеціальних навичок у давніх будівельників видається досить переконливим. Це засвідчують спеціальні круглі печі з арковим склепінням та той факт, що, окрім глини, в конструкції теплотехнічних споруд було використано більш вогнетривкі матеріали.

Конструктивні особливості наземної й внутрішньої частин таких будівель з'ясувати вкрай складно. У двох із шести об'єктів виявлено стовпові ямки, розміщені без певної системи, в інших вони взагалі відсутні (мал. 89). У трьох комплексах (№2, А, Д) простежено заглибини від входів, що знаходилися в одному з кутів. З огляду на вищезгадані ознаки рублених стін житлових об'єктів, можна припустити існування таких й у виробничих.

Відомості про влаштування даху також малоінформативні. Запропонований Олексієм Комаром варіант покрівлі з очерету чи дерева, обмазаного глиною, є невмотивованим [218, с. 90]. Вірогідно, що рештки обмазки належать до конструкції між'ярусного перекриття

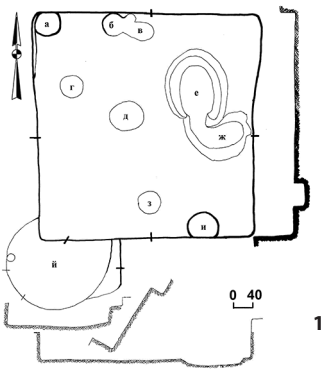

1

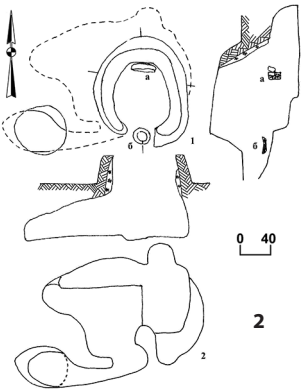

2

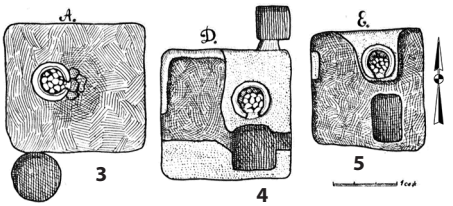

3 4 5

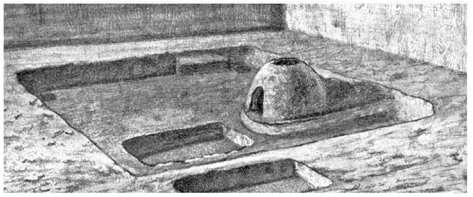

6

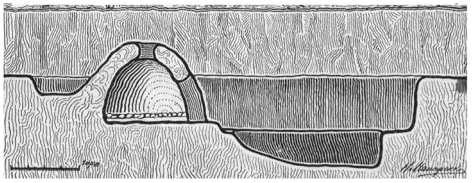

7

Мал. 89.
Виробничі споруди.
Монастирище.
Роменська культура.
Кінець VIII – початок XI століття.
За Олегом Сухобоковим, Олексієм Комаром [218; 23] (1, 2); Миколою Макаренком, Олексієм Комаром [218; 250] (3-7)

(стелі), аналогії чому відомі як у роменському, так і в давньоруському житловому будівництві, у той час як приклади використання глиняної обмазки дахів невідомі, що підтверджують і етнографічні відомості.

Прикладом майстерні (кузні) роменської культури є споруда №8, досліджена на Великому Горнальському городищі [223, с. 18-19].

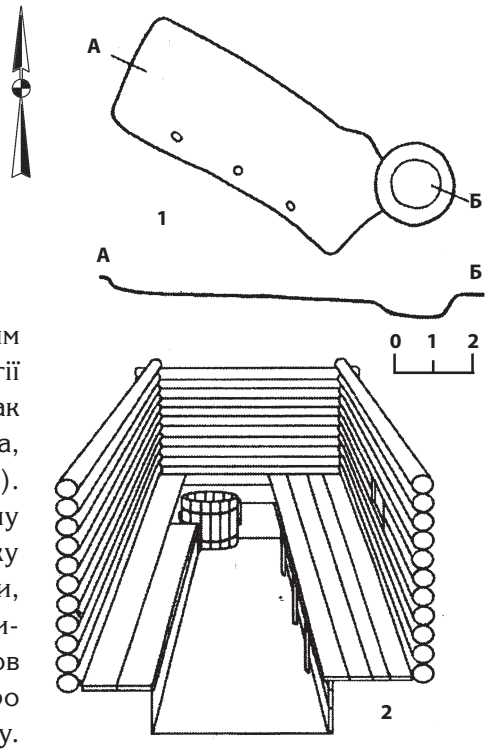

Мал. 90.
План (1) **та реконструкція** (2) **майстерні.**
Велике Горнальське городище.
Роменська культура.
Кінець VIII – початок XI століття.
За Андрієм Кузою [223] (1), Володимиром Єнуковим [154] (2)

За своїм конструктивним рішенням вона має аналогії серед житлових будівель. Однак її заглиблена частина вужча, аніж у будинків (мал. 90). Внутрішній обсяг котловану з південно-західного боку був обличкований дошками, підпертими трьома стовпами-стояками. Володимир Єнуков висловив припущення про існування там робочого столу. У східному кутку споруди простежено сліди влаштування діжки, в заповненні якої виявлено специфічний інструментарій: ковадло, ножі, зубило та ін. Стіни, у відповідності до особливостей котловану, мали зрубну конструкцію [154, с.128-129].

Отже, зведення господарсько-побутових та виробничих об'єктів роменської культури, не дивлячись на значний збіг у головних технологічних засадах з житловим будівництвом, мало свої особливості. Будівельна специфіка цих споруд, передовсім, проявлялася в конструктивних рішеннях, що залежали від спеціалізації об'єкта. Якщо господарські ями та споруди мали досить просту конструкцію, то об'єкти, пов'язані з виробництвом, будувалися більш капітально. До того ж споруди, що були пов'язані з металургійним виробництвом, мали особливі конструкції теплотехнічних пристроїв.

3.3. ПЛАНУВАННЯ ПОСЕЛЕНСЬКИХ СТРУКТУР РОМЕНСЬКОЇ КУЛЬТУРИ

Важливим питанням, безпосередньо пов'язаним з будівельною діяльністю сіверянського населення, є організація внутрішнього простору поселення й розташування компонентів його забудови.

Проблема взаємного розміщення жител на роменських пам'ятках постала майже відразу після досліджень Миколи Макаренка на городищі Монастирище. Але вчений зазначав, що найбільш плідними для розуміння розміщення жител відносно одне одного були б розкопки городища великими площами. Дослідник зафіксував, що відстань між розкопаними житлами коливалася від 1,30 до 3,20 м, але внаслідок певної обмеженості в площі розкопів з'ясувати взаємозв'язки між відкритими комплексами Миколі Макаренку не вдалося [250, с.10].

Уже після перших широкомасштабних розкопок на пам'ятках роменської археологічної культури Іван Ляпушкін намагався знайти певні закономірності в розміщенні житлових будівель, проте, окрім їх скупченості, нічого іншого виділити не зміг [242, с. 234-235]. Засади певного планування виокремив Дмитро Березовець після вивчення Волинцевського поселення. Виявлені там житла були розташовані рядами, уздовж берегів мису, з півдня на північ, залишаючи незабудованою центральну частину [74, с. 33; 77, с. 65].

У більшості випадків зафіксовано повну хаотичність у розміщенні жител. Так Олег Сухобоков зазначив, що на поселеннях роменської культури відсутнє спеціальне планування в розміщенні споруд за їх призначенням, а розташування жител та господарських споруд залежало виняткова від потреб окремої сім'ї [390, с. 75; 444, с. 126].

У статті, присвяченій розвитку домобудівництва VIII–X століть на Лівобережжі Дніпра, Світлана Юренко звернула увагу на взаємне розташування жител регіону [446]. Аналізуючи матеріали з трьох поселень, розкопаних широкими площами, – Волинцевого, Опішного та Новотроїцького, дослідниця дійшла до висновку, що житла там

розташовані вільно, без будь-яких слідів спланованої забудови. Водночас, закцентовано увагу на врахуванні умов рельєфу під час розміщення жител [446, с. 34-35, 44].

У новітніх дослідженнях, присвячених розвитку роменської культури, автори повертаються до поглядів своїх попередників щодо проблеми планування на роменських поселеннях. На думку Олександра Григор'єва, головною проблемою в пошуках планувальних схем була відсутність внутрішньокомплексних хронологій. Це призводило до того, що дослідники намагалися знайти систему в розташуванні різночасових будівель. Розглядаючи пам'ятки з розробленою внутрішньою хронологією (Велике Горнальське, Новотроїцьке городища та поселення біля села Горбове), дослідник дійшов до висновку своїх попередників: ніякої помітної системи у взаємному розташуванні синхронних у часі жител немає. Однак він критикує твердження про скупчене розміщення будівель, аргументуючи його тим, що одночасні комплекси знаходилися на значній відстані один від одного. У своїх побудовах Олександр Григор'єв поставив під сумнів навіть сам пошук закономірностей у розміщенні житлових споруд. Дослідник висловив гіпотезу про наявність садибної забудови, існування якої, на його думку, дозволило б по-новому розглянути питання забудови поселень роменської культури [127, с. 76-79]. Подібні погляди на планування сіверянських поселень має Володимир Єнуков, стверджуючи, що закономірностей у розташуванні об'єктів виявити не вдається, оскільки не завжди можна встановити їх синхронність [154, с. 119-120].

Отже, майже всі дослідники, що порушили питання забудови поселень роменської культури, одностайні у своїх думках щодо відсутності певної планувальної системи. Однак пошуки закономірностей у розміщенні будівель продовжуються з кількох причин. Передовсім, це стосується правильного розміщення будівель на майданчику Донецького городища, що є унікальним явищем для роменської культури. Іншим важливим моментом стали дослідження на Великому Горнальському городищі, в результаті яких з'ясувалося різночасове існування житлових комплексів у межах території одного поселення. Тому, для визначення закономірностей у розміщенні жител дослідники звернулися до хронології пам'яток.

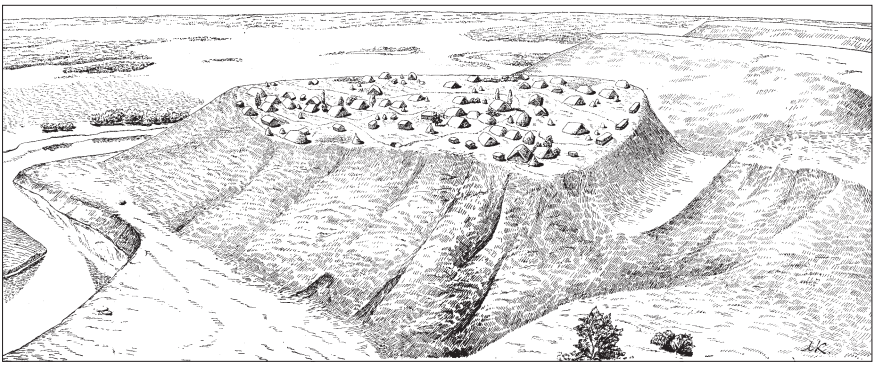

Мал. 91.
Реконструкція забудови Новотроїцького городища.
Роменська культура. Кінець VIII – початок XI століття. За Іваном Ляпушкіним [241]

Такий підхід застосовували Гурій Борисевич та Олександр Узянов для з'ясування фаз забудови Новотроїцького городища [86]. З часу розкопок пам'ятки це питання так і не було остаточно вирішене. Іван Ляпушкін зазначив, що житлові будівлі там були розміщені скупчено, без певної системи, хоча й припускав наявність кількох хронологічних етапів у його забудові (мал. 91).

Аналізуючи взаємне розташування об'єктів, Гурій Борисевич та Олександр Узянов виділили етапи в його забудові. На першому, на думку авторів, було зведено не менше двадцяти жител, сім з яких розташовано вздовж північного схилу в західній частині городища, інші тринадцять зосереджено на східному плато. Групи жител роз'єднані неглибоким ровом та валом.

На другому етапі кількість жител у західній частині городища збільшилася до двадцяти, у той час як східну частину забудовано лише трьома житлами. Тоді ж було засипано рів, а в його південній частині збудовано житло. У цей період змінився характер забудови – будівлі західної групи розташовувалися двома концентричними колами вздовж східного схилу пагорба, а два найбільші за площею житла знаходилися на його вершині. Східна ділянка в цей час була розмежована новим ровом та валом, цілком ідентичним до попереднього. Цей етап датовано серединою IX століття. На час його завершення всі будівлі загинули в пожежі.

На третьому етапі найбільш заселеною залишалася західна частина городища. Там було збудовано вісім жител, що розташовувалися двома рядами вздовж південного схилу й на вершині пагорба. У східній частині зафіксовано наявність двох споруд та закиданого поперечного рову. Цей етап датовано кінцем IX – першою чвертю X століть. Таке планування дослідники пов'язали з топографічними умовами місцевості й виділили дві системи розташування споруд: на всій території городища житла орієнтовані довшими стінами вздовж горизонталей рельєфу, а на підвищенні, у західній частині, – довільно [86, с. 60-61]. Проте, не дивлячись на такий детальний аналіз, узагальненої публікації з планом забудови за хронологічними етапами в історіографії так і не з'явилося. Варіант забудови, описаний вище, піддав критиці Микола Персов, який відкинув наявність поперечних валів та ровів і запропонував свій погляд на хронологію житлових комплексів. Стосовно розміщення жител, він дотримується думки, що забудова була довільною, споруди розташовувалися одна від одної на відстані не менше 3 м [288, с. 85].

Дещо інше бачення забудови слов'янських поселень I тис. н. е. загалом та Новотроїцького городища зокрема має Ярослав Баран. Використовуючи у своїх побудовах систему діагональних прив'язок, дослідник досить ґрунтовно описав приклади взаємного розташування жител у межах одного поселення на основі родинних зв'язків його мешканців. Погоджуючись з висновком Альберта Байбуріна про діагональний принцип організації житлового простору у слов'ян [63, с. 184], Ярослав Баран відзначив особливу роль маркування кутів – пічного та протилежного від нього, за діагоналлю – красного – для орієнтування майбутнього житла в межах поселення [69, с. 35]. На підтвердження своєї гіпотези дослідник навів цілу низку етнографічно зафіксованих обрядових дій, що передували зведенню житла [69, с. 33-36]. Ці кути під час будівництва повинні були знаходитися на одній лінії з одним із кутів більш раннього житла, визначаючи в такий спосіб місце розташування майбутнього будинку [69, с. 36]. Щодо Новотроїцького городища, то Ярослав Баран зафіксував такі лінійні зв'язки серед групи будівель, розміщених у західній частині городища [69, с. 26] (мал. 92).

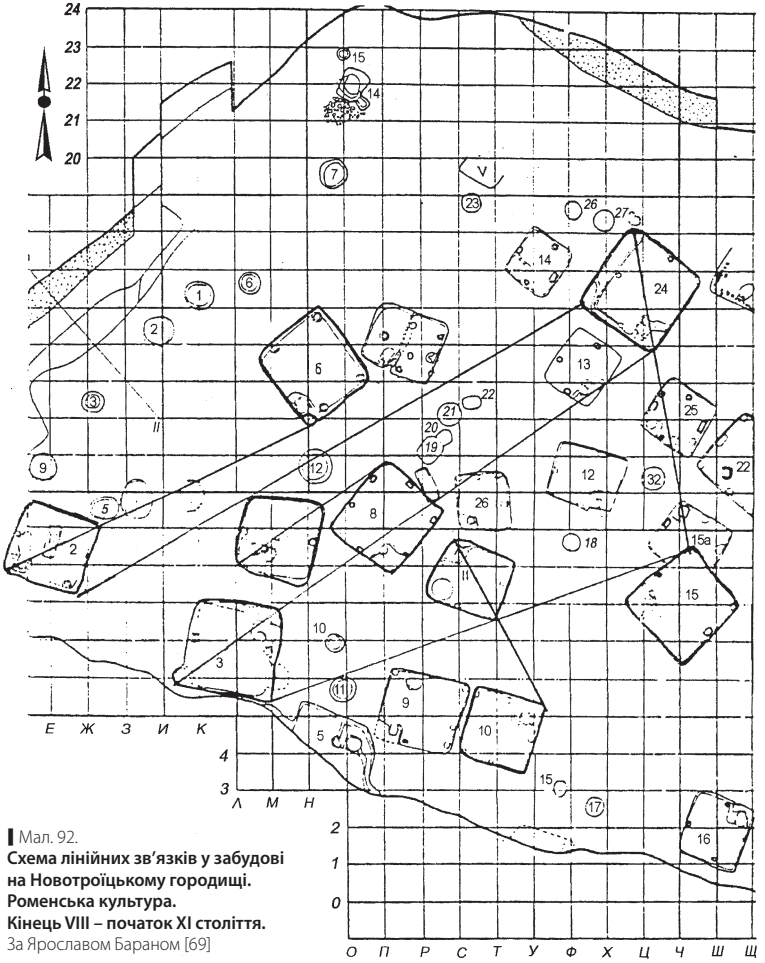

Мал. 92.
Схема лінійних зв'язків у забудові на Новотроїцькому городищі. Роменська культура. Кінець VIII – початок XI століття.
За Ярославом Бараном [69]

Окрім цього, частина з них формує дві групи, характерні для підсистеми лінійно ув'язаних дугоподібних структур (мал. 92). Не дивлячись на те, що дослідник розглянув окремі житла, можливість існування такої системи підкріплена аналогіями з пам'яток празько-корчацької та лука-райковецької археологічних культур, а також подібним плануванням синхронних у часі слов'янських поселень Польщі, Німеччини та Чехії [449, p. 126-138; 69, c. 26-27].

Мал. 93.
План та перетини Опішнянського городища.
Роменська культура. Кінець VIII – початок XI століття.
За Олегом Сухобоковим [386]

Вірогідно, що така ж система розміщення жител характерна для іншої пам'ятки ранньороменського часу – Опішнянського городища. Остаточно підтвердити її існування на пам'ятці неможливо з кількох причин: по-перше, територію городища вивчено не повністю, по-друге, там відсутня внутрішня хронологія й наявні житлові комплекси, що не пов'язані зі слов'янським етносом. З іншого боку, система планування видається вірогідною з огляду на культурну й хронологічну тотожність пам'ятки з поселеннями, де лінійна система добре фіксується (мал. 93).

До висновків, зроблених Ярославом Бараном, необхідно додати також той, що житла зводили не впритул одне до одного, як це вважалося раніше. Вони мали чітко регламентований порядок розміщення. Варто згадати про існування табу на зведення нових будинків на місці старих, що добре простежується на Опішнянському та Новотроїцькому городищах, де лише у двох випадках нові житла перекривали попередні. Це житло №15, яке врізалося в кут житла №15а, а також №39, що перерізає кут житла №44.

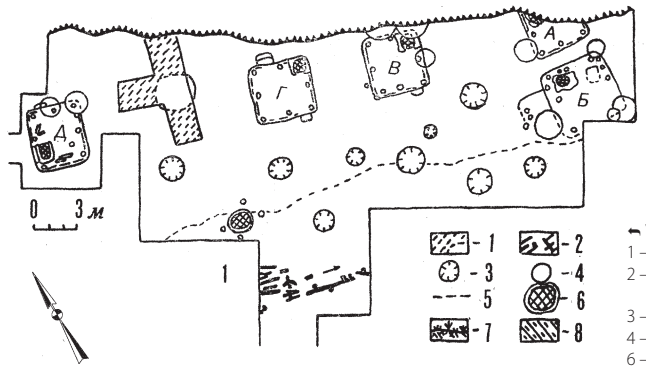

Умовні позначки:
1 – рештки траншеї 1902 року.
2 – рештки оборонної стіни IX – початку X століття;
3 – роменські ями;
4 – давньоруські ями (вибірково);
6 – межі засипки щебенем;
7 – піч для обпалювання кераміки;
8 – дерен;
9 – материк

Мал. 94.
План збереженої частини Донецького городища (1) **та варіант реконструкції забудови** (2)**. Роменська культура. Кінець VIII – початок XI століття.**
За Борисом Шрамком та Валерієм Скирдою [437]

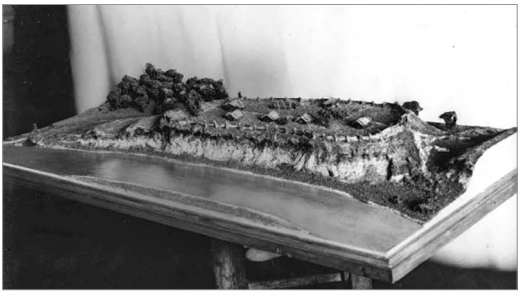

Мал. 95.
Реконструкція Донецького городища. Роменська культура. Кінець VIII – початок XI століття.
Автор фото невідомий.
Музей археології Харківського національного університету імені Василя Каразіна

Для середнього етапу існування роменської культури надзвичайно інформативним щодо характеру забудови є Донецьке городище. Під час археологічних досліджень 1955–1957 та 1959–1961 років там було розкопано майже весь майданчик городища, забудова якого мала досить послідовний характер. Житлові комплекси розташовувалися лінією вздовж берега річки. Поруч з кожним житлом, на відстані 3-7 м, знаходилася господарська яма. Таке розміщення об'єктів наштовхнуло Бориса Шрамка на думку про наявність вуличної забудови [433, с. 299-300] (мал. 94; 95). Зазначене трактування розглядалося як виняткове, але більшість дослідників сіверянських старожитностей погодилися з ним. Проте тезу про наявність вуличної забудови піддав критиці Олександр Дяченко. Він наголосив на тому, що вуличне планування передбачає окреме розташування житлових та господарських будівель на протилежних боках вулиці, чого на Донецькому городищі не зафіксовано. Автор висловив припущення, що внутрішнє влаштування городища повністю відповідає лінійній чи рядовій забудові давньоруського села, яка склалася у VIII–X століттях на території лісової смуги Східної Європи. Її специфічними рисами було розташування жител вздовж берега, фасадами до річки [149, с. 42].

Для пізнього етапу роменської культури опорною пам'яткою є Полтавське поселення, на характеристиці якого варто зупинитися більш детально. Заснування сіверянського поселення в Полтаві пов'язується з носіями роменської археологічної культури в IX столітті. З цього часу почалося формування території сіверянського, а згодом і давньоруського центру [372, с. 9].

Залишки садибної забудови виявлено під час охоронних археологічних досліджень на посаді літописної Лтави 1998 року у двох розкопах – №9 та 11, котрі належать до пізньороменського часу (мал. 96:1). Під час розкопок виявлено рештки шести напівземлянкових жител та значну кількість господарських об'єктів. У цілому, житлові й господарські об'єкти складають окремі житлово-господарські комплекси – садиби, що розташовуються одна навпроти одної і майже збігаються за напрямком із сучасною вулицею Братів Литвинових [163, с. 47-68].

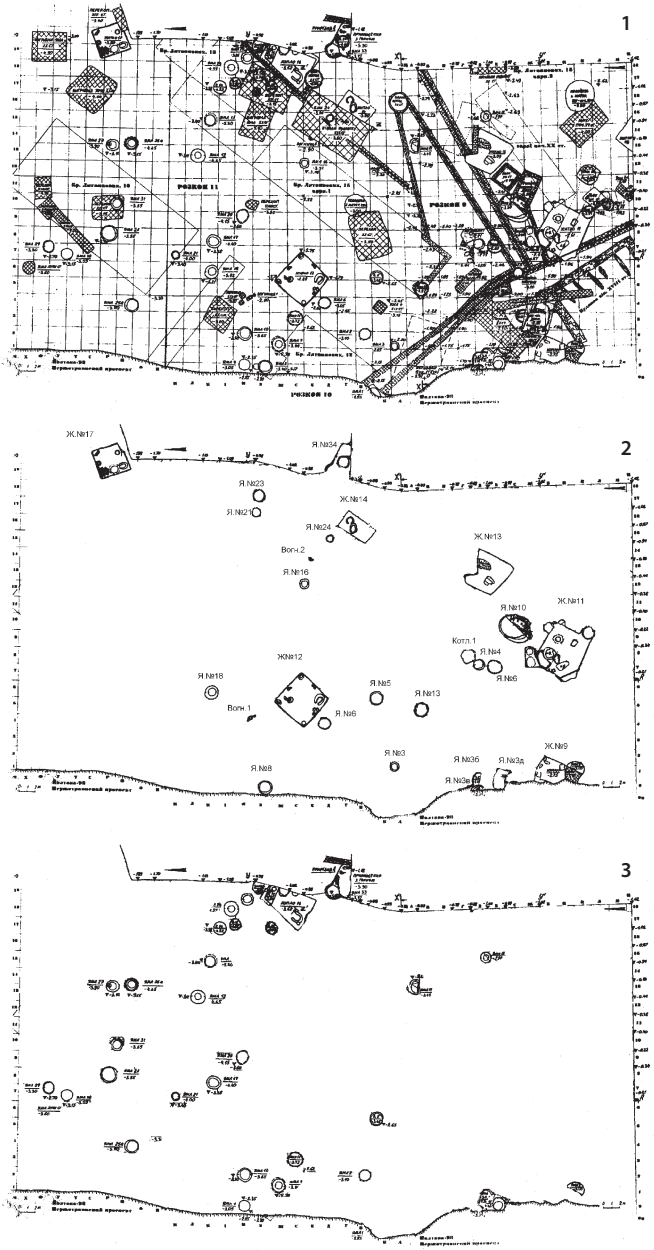

Мал. 96.
Селище на Інститутській горі в Полтаві:
1 – план ділянки посаду літописної Лтави на Першотравневому проспекті. Роменська культура. Кінець VIII – початок XI століття. За Олександром Супруненком [163]**;**
2-3 – плани розміщення житлових та господарських об'єктів. Кінець X – початок XI століття (2)**, XII–XIV століття** (3)**.** За Юрієм Пуголовком [336]

Мал. 97.
Садиба сіверян. Варіант реконструкції за матеріалами Полтави. Роменська культура. Кінець VIII – початок XI століття.
Малюнок Олександра Чигрина. Реконструкція Юрія Пуголовка

Більш-менш чітко виділяються межі чотирьох таких житлово-господарських комплексів. Це житло №9 та три прилеглі до нього господарські ями. Наступний комплекс включає в себе житло №12, шість господарських ям, а також розташоване поруч із житлом відкрите вогнище. Зазначені комплекси утворюють правий бік *«вулиці»*. Лівий бік цієї *«вулиці»* включає дещо більшу кількість комплексів – житло №11 та розташовані поруч три господарські ями й котлован; житло №14 – три господарські ями і вогнище. Що ж стосується жител №13 та 17, то з ними не вдалося пов'язати якихось господарських комплексів, причиною чого могла бути деструкція останніх спорудами більш пізніх епох (мал. 96:2). Таке взаєморозміщення житлових та господарських споруд можна пов'язати із садибою чи двором. Що ж стосується їх меж, то вони могли бути огороджені природною зеленою огорожею або тином чи огорожею з дощок (мал. 97).

Таким чином, розташування виявлених об'єктів передбачає забудову, наближену до вуличної, оскільки вулицею в населених пунктах називається простір між двома рядами будинків для проходу та проїзду. На користь висунутого припущення свідчить хронологія існування виявлених об'єктів. Появу житлових та господарських комплексів

на цій ділянці посаду датовано в межах X століття, а їх загибель припала на початок XI століття, коли сіверянська Лтава зазнала військового погрому. Опосередкованими свідченнями цього є сліди від пожежі, зафіксовані в усіх без винятку будівлях. У подальшому, приблизно з середини та кінця XI століття й до XIII–XIV століть, ця ділянка посаду використовувалася переважно для побутових потреб. Підтвердженням цьому є значна кількість господарських ям різноманітного призначення й існування двох житлових комплексів (мал. 96:3).

Отже, на підставі нині наявних археологічних матеріалів видається доречним виокремити в процесі розвитку Полтавського

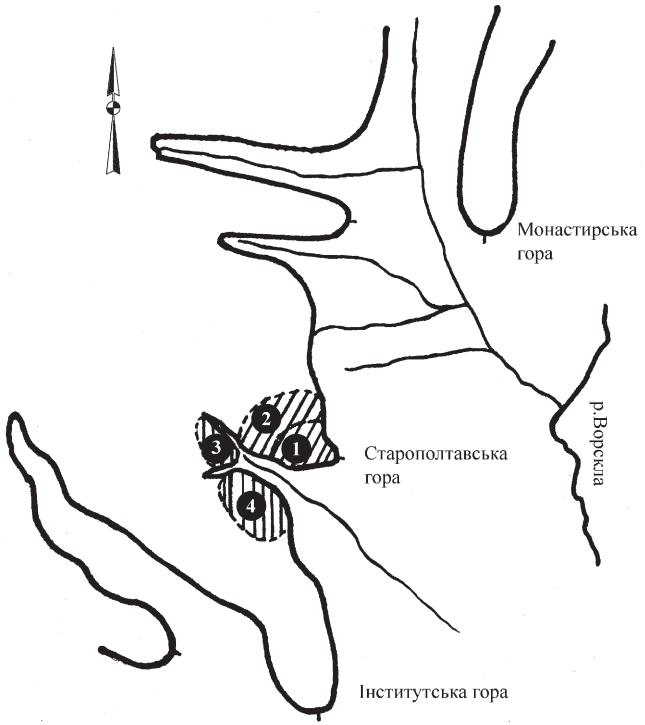

Мал. 98.
Схема розміщення поселень роменської культури в межах Полтави:
1-2 – городище та посад на Івановій горі; 3-4 – поселення на Інститутській горі.
Роменська культура. Кінець VIII – початок XI століття.
(Топографічна основа: План Полтави 1800 року). Малюнок Юрія Пуголовка

сіверянського поселення принаймні два умовні етапи заселення (мал. 98). Перший припав на середину IX століття, коли створювали укріплення на території Соборного майдану – заселявся мис Старополтавської гори, який був захищений з боку поля валом та ровом [372, с. 9]. До цього етапу належать рештки житлово-господарських комплексів, виявлені як на майданчику городища, так і на місці одного із селищ-посадів. Датування означених комплексів здійснено на підставі гончарних матеріалів, а також за характерними особливостями тогочасного житлобудування, а саме за конструкцією опалювальних пристроїв (тип І). На користь того, що ця територія була освоєна найраніше, свідчить і кількість знахідок салтівських імпортів та арабських монет другого періоду обігу куфічного срібла в землях Східної Європи [317, с. 113-116].

У подальшому, імовірно з середини X століття, розпочався другий етап розвитку сіверянського центру. Він пов'язаний із розширенням меж початкового поселення – було заселено Інститутську гору, на цій ділянці створено щільну забудову з елементами вуличного планування [336, с. 143-147]. Цей етап маркується появою характерної давньоруської кераміки, а також зміною в конструкціях печей – вони стали цілком виліпленими із глини, переважно із застосуванням каркасу і, що характерно, втратили зв'язок зі стінами котловану (тип ІІ). На цьому етапі простежується відсутність знахідок салтівських речей у комплексах, досліджених на Інститутській горі.

Отже, можна припустити, що на цьому етапі завершилося формування території сіверянської Лтави. Від середини X століття всі елементи поселення співіснували до часу погрому в перших десятиріччях XI століття. Звісно, що запропонована схема розвитку Полтавського поселення не є кінцевою і відповідає рівню розвитку джерельної бази. У подальшому, з розробкою більш чітких хронологічних схем та розширенням джерельної бази, відбудеться уточнення виділених етапів [321].

Засади певного планування простежено й на Великому Горнальському городищі. Там будівлі були вишикувані по периметру стін оборонних споруд, утворюючи на ранньому етапі існування городища в його центрі незабудований майданчик, який, на думку

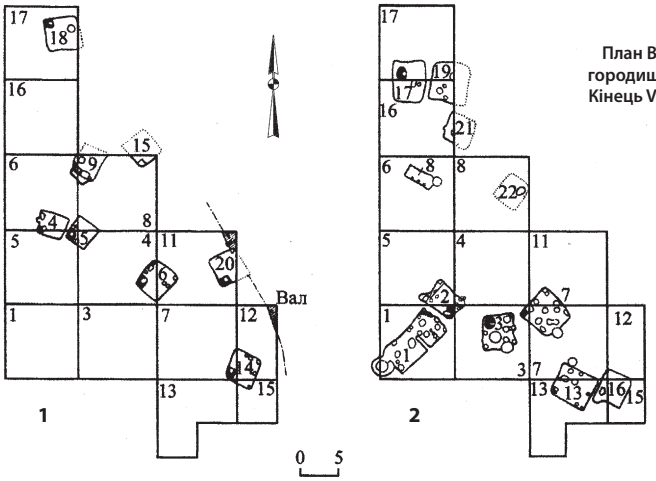

Мал. 99.
План Великого Горнальського городища. Роменська культура. Кінець VIII – початок XI століття.
За Андрієм Кузою [223]

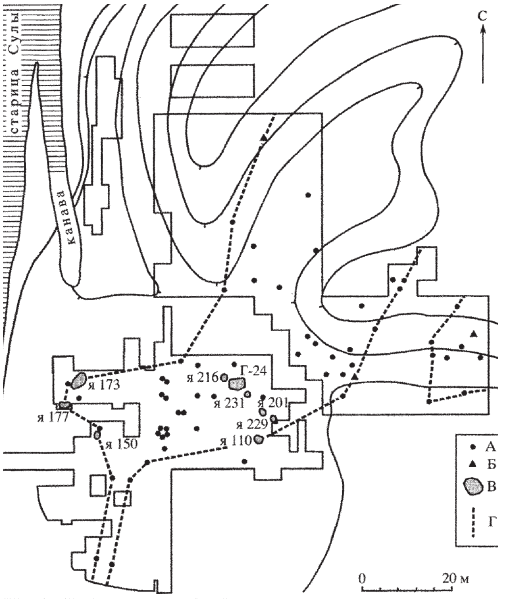

Мал. 100.
Схема розміщення матеріалів роменського часу на городищі Сампсоніїв Острів. Роменська культура. Кінець VIII – початок XI століття.
За Юрієм Моргуновим [270]

Умовні позначки:
А – місцезнаходження кераміки;
Б – індивідуальні знахідки;
В – житлові й господарські споруди;
Г – простежені межі поширення датуючих знахідок

Андрія Кузи, слугував місцем проведення загальних зборів чи язичницьких свят [223, с. 27-28] (мал. 99). Схожу з лінійно-рядовою забудову було простежено на городищі Титчиха боршевської культури [271, с. 61-62].

Досить незвичне розміщення житлово-господарських комплексів зафіксував Юрій Моргунов у процесі дослідження на городищі Сампсоніїв Острів. На підставі аналізу розміщення жител та господарських об'єктів, а також речових матеріалів, дослідник дійшов висновку, що формування роменського неукріпленого поселення, а в подальшому й давньоруської фортеці, відбувалося вздовж давньої дороги [270, с. 151-159] (мал. 100).

Поданий вище огляд планувальної схеми трьох різночасових роменських поселень дозволяє стверджувати про існування певних закономірностей у процесі освоєння сіверянами меж населеного пункту. Якщо на ранньому етапі (городище Новотроїцьке) забудова поселення регламентувалася родинними зв'язками й здійснювалася на підставі лінійної забудови, то для наступного етапу (Донецьке городище) планувальна закономірність уже є дещо іншою: житла були розташовані відповідно до лінійно-рядової забудови й мали між собою проходи шириною близько 5 м і більше. Олександр Дяченко висловив припущення, що всі житла утворювали один ряд, який міг складатися з двадцяти п'яти – тридцяти будівель [149, с.42]. Поряд із кожним житлом було виявлено господарську яму, що дозволило окреслити межі садиб (житлово-господарських комплексів). Більш чітко існування таких житлово-господарських комплексів зафіксовано в матеріалах Полтавського поселення – житла, що належать до пізньороменського етапу, оточені, переважно, кількома господарськими ямами. Найбільш показовим є житлово-господарський комплекс №11, до складу якого, окрім ям, входила ще й господарська споруда. Стосовно розміщення цих комплексів – воно є наближеним до вуличного.

Щодо матеріалів, отриманих у результаті аналізу забудови поселень сіверян, видається слушним звернути увагу на сусідні території, а саме на поселенські об'єкти Хозарського каганату й Київської Руси, де урбанізаційні процеси відбувалися дещо швидше.

Рештки садибної забудови виявила Світлана Плетньова під час досліджень Дмитрієвського археологічного комплексу. На одному з прилеглих до городища селищ біля підніжжя Миронової гори в результаті розкопок було виявлено рештки житлових і господарських будівель, розташованих хаотично. Все ж дослідниця зуміла виділити декілька дворів, хоча, на її думку, досить умовних. До такого двору входило кілька жител, господарські споруди та ями. У кожному з них виділялося житло з гончарним кругом, яке, на думку Світлани Плетньової, було центром такого комплексу [295, с. 60-61].

В іншому регіоні Хозарського каганату – степах Наддінців'я – поява садиб, на думку Л. І. Красильнікової, свідчить про седентаризацію й виникнення окремого господарства з правом його власників на окрему частину селища. Спираючись на археологічні матеріали, дослідниця встановила приблизний розмір таких садиб, що складав 50-60 м^2. За характером споруд, що супроводжували житло, виділено три типи садиб – прості, до яких входило винятково житло та невеликій простір навколо нього; садиби з житлами й господарськими спорудами, побудованими окремо від нього та садиб, аналогічних до другого типу, але з наявними будівлями ремісничого призначення, датованими IX століттям.

Планіграфія поселень у цілому залежала від рельєфу місцевості й передбачала кілька варіантів: кутовий, у вигляді півкільця та лінійний, за якого споруди розташовувалися з елементами вуличного планування [221, с. 13-15].

Традиційно археологи, що досліджували генезу східнослов'янських міст, пов'язували появу вулиць та садибної забудови з утворенням Київської Руси. Давньоруські вулиці мали вигляд проїздів поміж двох рядів огорожі, що визначали контури садиби, будівлі якої розташовувалися, як правило, у глибині двору. Що ж стосується напряму вулиць, то, в переважній більшості, він залежав від умов місцевості. Вулиці сходилися до головної торгової площі, міських воріт або дитинця. Головним елементом забудови давньоруського міста вважалася садиба, поява якої в системі міста припала на X–XI століття [230, с. 67]. Відносно планування й забудови садиб відзначено ознаки майнової диференціації. Садиба пересічного мешканця

давньоруського міста розміщувалася на невеликій земляній ділянці і складалася з помешкання й господарських споруд, розташованих поруч [57, с. 20-22].

Таким чином, характер забудови сіверянських поселень дозволяє стверджувати, що роменське поселення від початку свого існування мало певні закономірності в розміщенні жител на своїй території. З плином часу та розвитком суспільних відносин такі закономірності змінювалися. Цілком імовірно, що зміна планування поселення – поява садиб – пов'язана з розпадом родоплемінного ладу, який завершився на межі X–XI століть [424, с. 292].

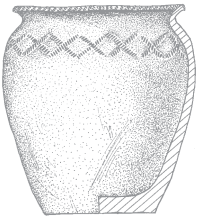

БОЛЮБАГРАДЪСЕЙ:

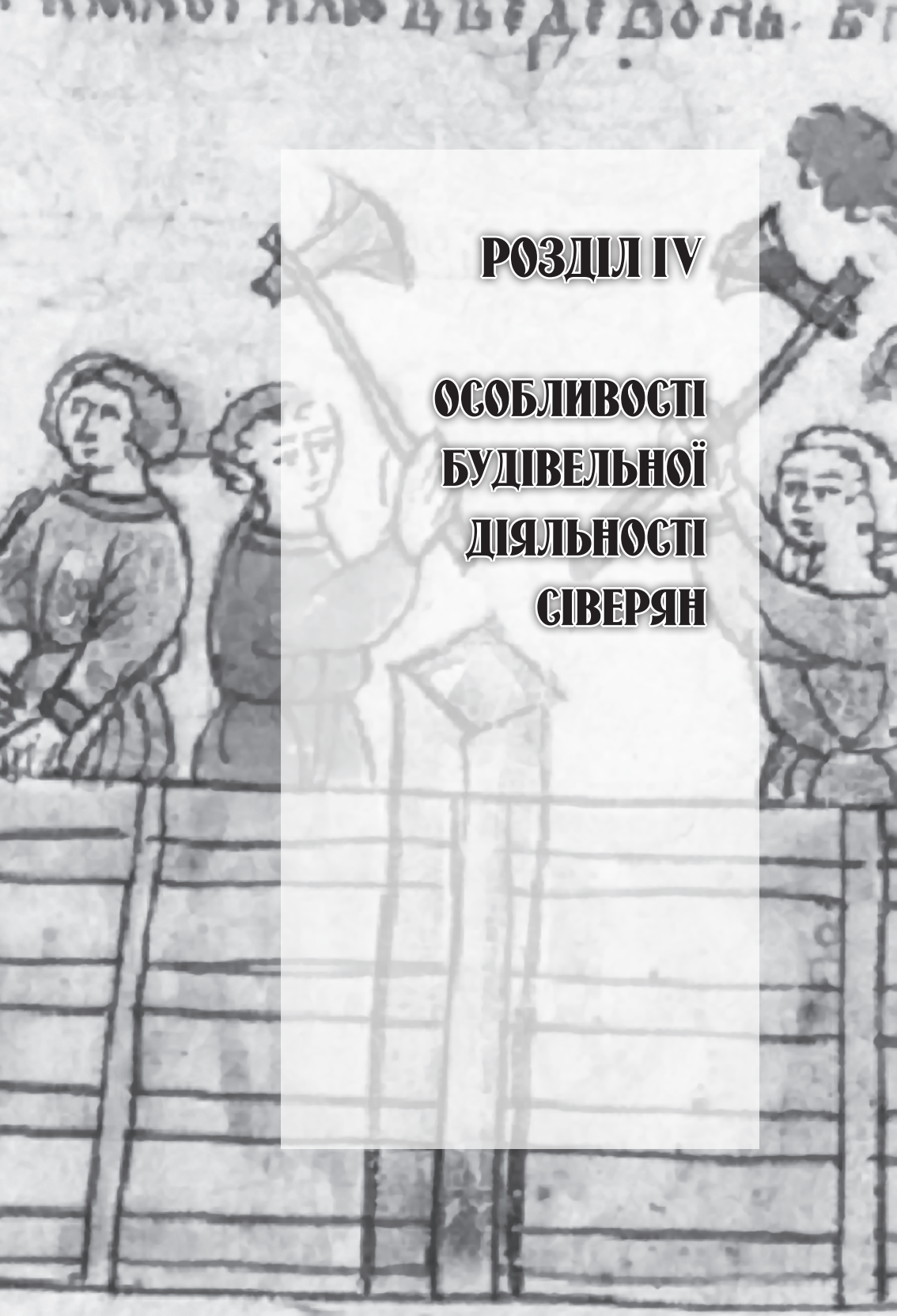

РОЗДІЛ IV

ОСОБЛИВОСТІ БУДІВЕЛЬНОЇ ДІЯЛЬНОСТІ СІВЕРЯН

4.1. ВЗАЄМОЗВ'ЯЗОК ТЕХНОЛОГІЙ. ЛОКАЛЬНІ ОСОБЛИВОСТІ

У результаті огляду решток споруд роменської культури виокремлено кілька напрямків будівельної діяльності літописних сіверян: фортифікаційний, житловий та господарсько-побутовий. З цього приводу доречно звернутися до питання взаємозв'язку технологічних прийомів, що використовувалися в будівельній справі. Існування залежності між різними галузями будівництва сіверян простежується, насамперед, у технологічних схемах та послідовності дій будівельників. Не дивлячись на певну обмеженість джерельної бази, спробуємо навести приклади такої взаємодії технологій.

Найпомітніше серед них прослідковується підпорядкування фортифікаційних, житлових чи господарсько-побутових споруд особливостям рельєфу. У фортифікації це знаходить вияв у створенні найбільш ефективної лінії укріплень, яка враховує форму рельєфу й займає чітко визначене положення. Для цивільних об'єктів залежність від рельєфу виявляється в неоднаковій висоті стінок заглиблених частин, що добре простежується у випадках, коли споруда розміщувалася на схилі. Крім цього, для всіх об'єктів будівництва характерними можна назвати підготовчі, проектні й фундаментні роботи. Використання заглиблених частин характерне для житлового, господарського й фортифікаційного будівництва. Взаємозв'язок технологій прослідковується і в конкретних випадках. Коли в системі початкових укріплень був відсутній рів, землю для заповнення дерево-земляних стін могли брати з виритих котлованів. У фортифікаційному й житловому будівництві застосовували підсипки, влаштування яких було необхідним під час певних планувальних робіт. Подібну підсипку, наприклад, було використано під час спорудження стіни в Хитцях; рештки планувальних підсипок Ольга Єнукова виявила в процесі вивчення роменських жител у Посейм'ї.

На етапі столярних робіт знаходимо однакові технології в способах зведення й кріплення дерев'яних конструкцій. Зокрема, це стосується стін фортифікаційних і цивільних споруд, зведених

із застосуванням каркасно-стовпових та зрубних конструкцій, на що неодноразово звертали увагу дослідники. На думку Любомира Михайлини, використання каркасно-стовпових конструкцій у будівництві укріплень переважало на східнослов'янських землях у VIII–X століттях, оскільки в такий спосіб було зведено стіни переважної більшості жител [261, с. 64]. Для території розселення літописних сіверян спорудження стін жител за допомогою вкладання горизонтальних плах у паз не було переважаючим [344, с. 119]. Таку техніку зафіксовано лише в личкуванні дерев'яного котловану. До речі, закладання дощок у паз не переважає й у волинцевському домобудівництві [3, арк. 44]. Що стосується появи зрубних конструкцій, то Юрій Моргунов висловив здогад про їх походження також від місцевих домобудівельних традицій. У IX столітті зруби в житлах та укріпленнях співіснували на півночі Руси, зокрема на Рюриковому городищі. Починаючи з X століття, поширення зрубної техніки відбувалося на обох берегах Дніпра як у житловому, так і у фортифікаційному будівництві [265, с. 45-46].

Однак неподільний зв'язок будівництва укріплень та жител не підтверджено археологічними матеріалами. Наприклад, на Донецькому городищі укріплення сіверян зведено в каркасно-стовповій техніці, а житла – у зрубній [433, с. 337; 149, с. 38-42]. Переважання зрубної техніки в роменському житловому будівництві, на думку Олександра Григор'єва, чітко простежується з IX століття [127, с. 99]. До того ж зрубні конструкції відомі також серед жител волинцевської культури [3, арк. 47]. Схожу каркасно-стовпову конструкцію стін мають і ранні слов'янські городища з території Чехії, датовані кінцем VII – другою половиною VIII століття, у той час як житла, виявлені на цих городищах, мали стіни, збудовані в зрубній техніці [315, с. 85-86, рис. 6-7]. Вірогідно, що застосування каркасно-стовпової техніки у зведенні стін укріплень було пов'язане з фортифікаційними традиціями населення, які з часом трансформувалися.

Іншим прикладом взаємозв'язків між фортифікаційним та житловим будівництвом є розташування несучих конструкцій (стін будинку чи укріплення) за межами призми обвалення ґрунту. У фортифікаційному будівництві урахування можливого обвалу

стінок рову призводить до появи берми – проміжку між стінкою рову та стіною, на що звернено увагу вище. У житловому будівництві застосування такого прийому можна спостерігати в тих випадках, коли стіни житла розташовано на певній відстані від країв котловану. У процесі використання та експлуатації житлових та фортифікаційних споруд відбувалася певна їх руйнація, внаслідок чого необхідно було проводити ремонтні роботи. У фортифікаційному будівництві це призвело до появи так званих *«псевдоескарпів»* – дерев'яних колод, поставлених під кутом, призначенням яких було утримувати масив грунту від сповзання. Вірогідно, з тих же причин у багатьох котлованах роменських жител використовували личкування для підсилення тієї стінки котловану, на яку здійснювався найбільший тиск [157, с. 51-54].

Дещо тісніший технологічний зв'язок спостерігається між житловим та господарсько-побутовим будівництвом. Подібність у застосуванні будівельних прийомів виявлено у використанні заглиблених частин, каркасно-стовпових та зрубних конструкцій для зведення стін. Однак, окрім перелічених варіантів зведення стін, трапляються випадки, коли конструкції були легкими й будувалися в техніці, аналогів якій у житловому будівництві не виявлено. Одним з прикладів може бути господарська споруда з Новотроїцького городища, стіни якої зведено з вертикальних плах, закріплених у верхній частині обв'язкою з колод.

Доказом розвинених будівельних навичок сіверян є застосування ними, в особливих випадках, нетипових конструктивних прийомів, що фіксуються в житловому будівництві. Характерним для будинків роменської культури є наявність заглибленої частини, яка має чіткі прямокутні чи квадратні обриси, від яких у подальшому залежало формування зовнішнього та внутрішнього вигляду будинку. Вірогідно, що дотримання таких форм було традиційним, оскільки вони лежать в основі переважної більшості жител як ранньої, так і пізньої фази існування роменської культури. Однак у деяких випадках зафіксовано форму котловану, наближену до трапеції. З-поміж досліджених об'єктів з Опішнянського городища виокремлюється житло №4/1975, що має трапецієподібну форму й ознаки рублених стін, зведених на відстані від країв котловану. Його відмінність – піч, вирізана

в материковому останці й пов'язана зі стінами котловану, та кількість і розміщення стовпів. У внутрішньому обсязі житла їх виявлено три. Вони були розташовані на деякій відстані від кутів котловану й стінок (мал. 101:1). За своїм призначенням ці стовпи, найімовірніше, відігравали роль підпор для дерев'яної обшивки котловану, сліди якої виявлено вздовж стінок у вигляді тліну, шириною 0,03 м [386, с. 18]. Також на користь того, що стовпові ямки не могли відігравати роль несучої конструкції, свідчить їх малий діаметр: 0,10, 0,15 та 0,20 м при глибині 0,10-0,20 м. Вірогідно, що для досягнення правильної форми споруди можливим було зведення стін (зрубу) за межами котловану. Котловани схожої форми в ареалі роменської культури виявлено в поодиноких випадках. Подібну споруду досліджено на Великому Горнальському городищі [223, с. 16]. Вона, ймовірно, мала зрубні стіни, розташовані за межами котловану [157, с. 34] (мал. 101:2). Очевидно, наявність котлованів неправильної форми була певним відхиленням від усталених метричних норм, що сталося за тих чи інших обставин. Одним зі шляхів виправлення цього

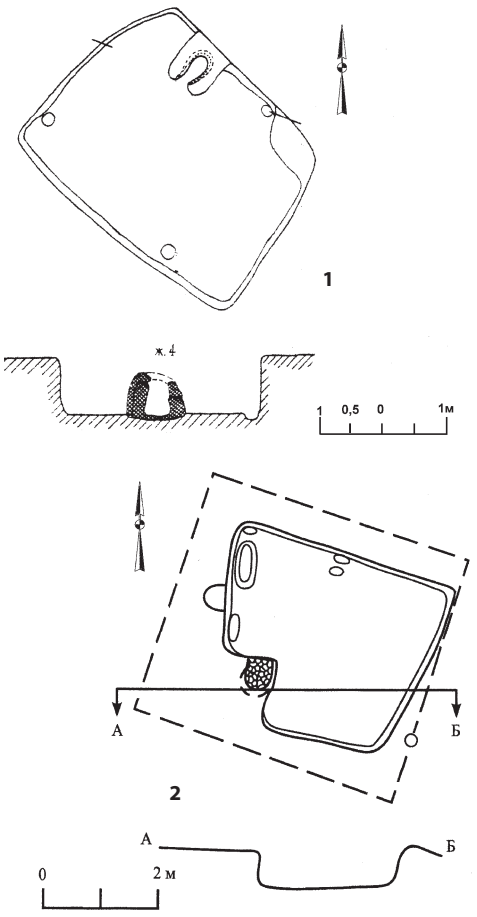

Мал. 101.
Котловани жител трапецієподібної форми.
Опішнянське городище (1);
Велике Горнальське городище (2).
Роменська культура. Кінець VIII – початок XI століття
[386; 223]

Мал. 102.
План жител №8, 9 та 11. Поселення поблизу села Горбове. Роменська культура. Кінець VIII – початок XI століття.
За Олександром Григор'євим [127]

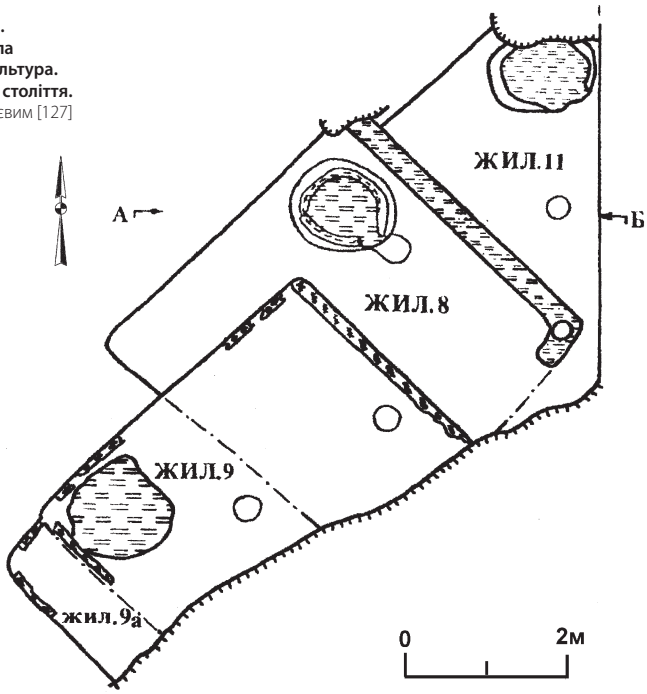

Умовні позначки:
1 – дерен;
2 – культурний шар;
3-5 – гумусований суглинок різної щільності;
6 – жовтий суглинок;
7 – обпалена глина;
8 – вапняк;
9 – деревний тлін;
10 – вуглини;
11 – попіл;
12 – материк

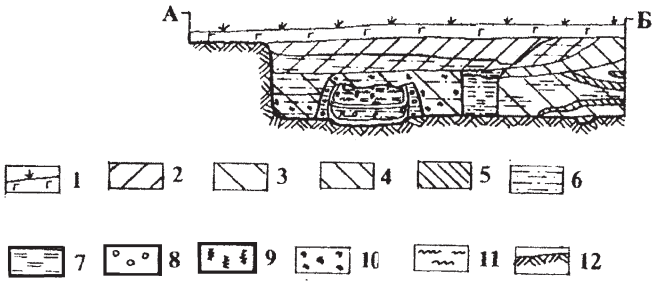

було зведення зрубних чи каркасно-стовпових стін з чіткими розмірами й правильною в периметрі формою.

Унікальний випадок зафіксував Олександр Григор'єв під час досліджень на Горбівському поселенні. Через обмежену площу для житлової забудови котлован одного з розкопаних жител (№8) було

частково впущено до недосформованого заповнення житла №11. Для відмежування від старого котловану було зведено стіну, товщиною 0,3 м та висотою на глибину котловану, що складалася з материкового суглинку й вапняку, й обпалено [127, с. 35,78-79] (мал. 102).

Досить незвичне конструктивне рішення виявлено і в житлі №11, дослідженому в Полтаві. Будівля мала типовий для роменських жител котлован з розривом у південно-східній стінці, де розташовувалася господарська яма №9. Від внутрішнього об'єму котловану житла її відділяв дощатий простінок, позначений продавленими слідами від товстих дощок – глибина канавок до 0,07 м, ширина плах – 0,10-0,15 м, збережена довжина 3,0 м [163, с. 48, 51] (мал. 103). Господарські ями, винесені за межі котловану й поєднані з ним конструктивно, відомі в чотирьох житлах з Великого Горнальського городища [223, с. 26, табл.] (мал. 104).

Наостанок згадаємо випадок розширення меж котловану (підкліту), зафіксований в житлі №6/2007 з Полтави. Обсяг підкліту було розширено в східний бік більше ніж на 1 м, а біля його південно-східного кутка містилася виїмка від входу, довжиною 1,20 м [374, с. 124-125] (мал. 105, 106).

Таким чином, археологічні матеріали засвідчують існування доволі розвинених технологічних навичок у будівельній справі сіверян. Взаємозв'язок технологій, що застосовувалися під час спорудження різних архітектурних об'єктів, найбільш повно проявляється між житловим та господарсько-побутовим будівництвом, де використовували заглиблені частини. Зв'язок технологічних схем у житловому й фортифікаційному будівництві є менш вираженим. Наявні археологічні матеріали не підтверджують повну тотожність технік зведення дерево-земляних стін та домобудівних елементів. Технології житлового й фортифікаційного будівництва розвивалися самостійно, хоча не можна повністю заперечувати використання аналогічних прийомів та інструментів для створення тих чи інших об'єктів. Отже, такий взаємозв'язок доводить, що в сіверянському суспільстві існували будівельні традиції й спеціальні знання зі зведення цивільних та фортифікаційних об'єктів, і все споруджувалося для тривалого використання.

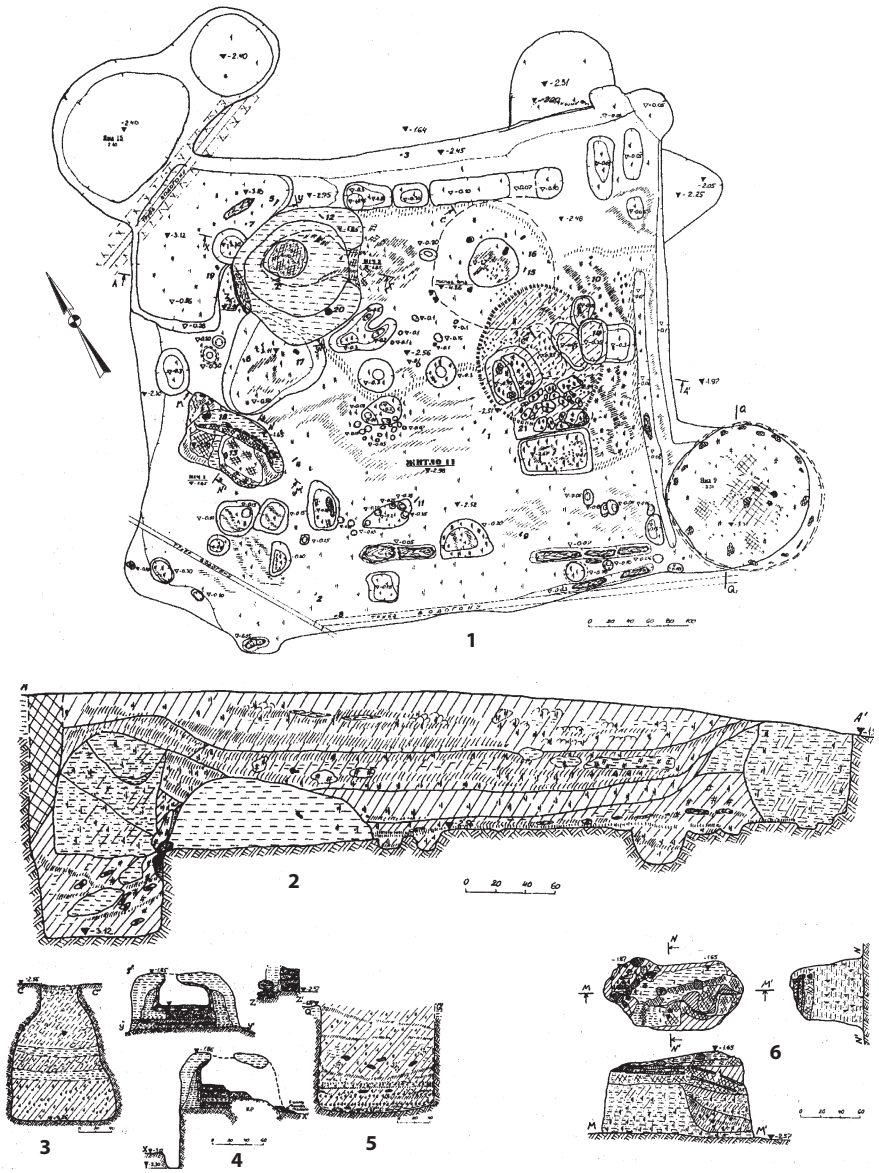

Мал. 103.
Житлово-господарський комплекс №11. План (1) **та профілі** (2-6)**.**
Полтавське поселення. Роменська культура. Кінець VIII – початок XI століття.
За Олександром Супруненком [162]

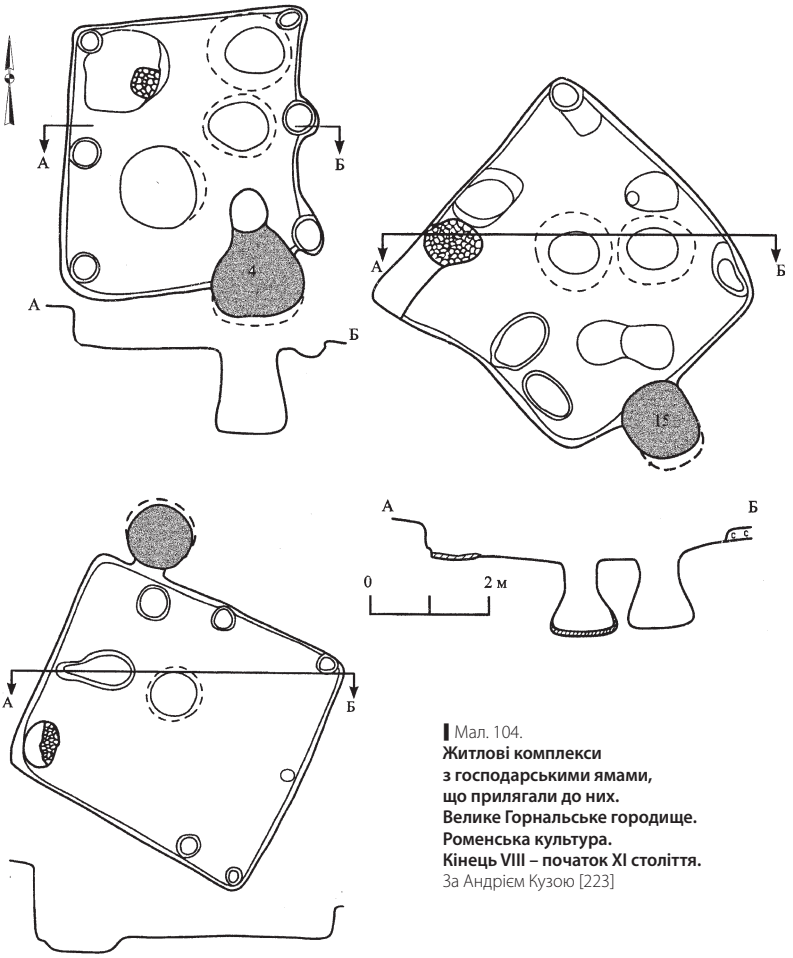

Мал. 104.
Житлові комплекси з господарськими ямами, що прилягали до них. Велике Горнальське городище. Роменська культура. Кінець VIII – початок XI століття.
За Андрієм Кузою [223]

Не дивлячись на спорідненість технологічних прийомів у будівельній справі носіїв роменської культури, в ній можна виділити певні регіональні особливості. Сучасний стан джерельної бази не дозволяє остаточно визначити ці розбіжності, але видається слушним окреслити їх для подальших розробок. Більш-менш повно регіональні відмінності простежуються в житловому будівництві.

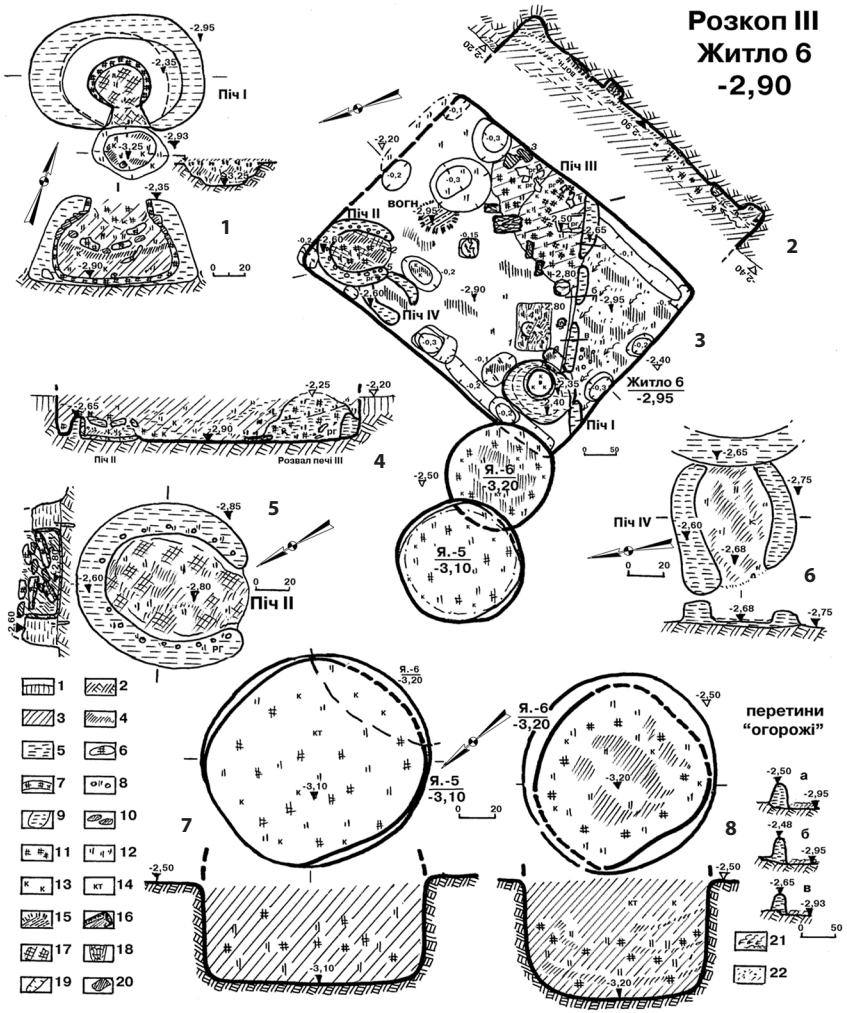

t Умовні позначки: 1 – похований чорнозем; 2 – материк; 3 – чорноземне заповнення; 4 – попіл; 5 – суглинок або глина; 6 – фрагменти склепінь печей; 7 – черені печей та обпалена глина; 8 – ямки від каркасу в основі печей; 9 – глинобитні останці печей; 10 – конкреції, камені; 11 – уламки печини; 12 – вуглини; 13 – фрагменти кераміки; 14 – кістки тварин; 15 – сліди вогнищ; 16 – рештки обгорілого дерева; 17 – черені печей; 18 – залишки дерев'яних стовпів; 19 – ямки, заглибини від плах та стовпів; 20 – уламки гранітної зернотерки; 21 – сліди затьоків; 22 – рештки життєдіяльності тварин

Мал. 105.
Житлово-господарський комплекс №6/2007. План та перетини. Полтавське поселення. Роменська культура. Кінець VIII – початок XI століття. За Олександром Супруненком [374]

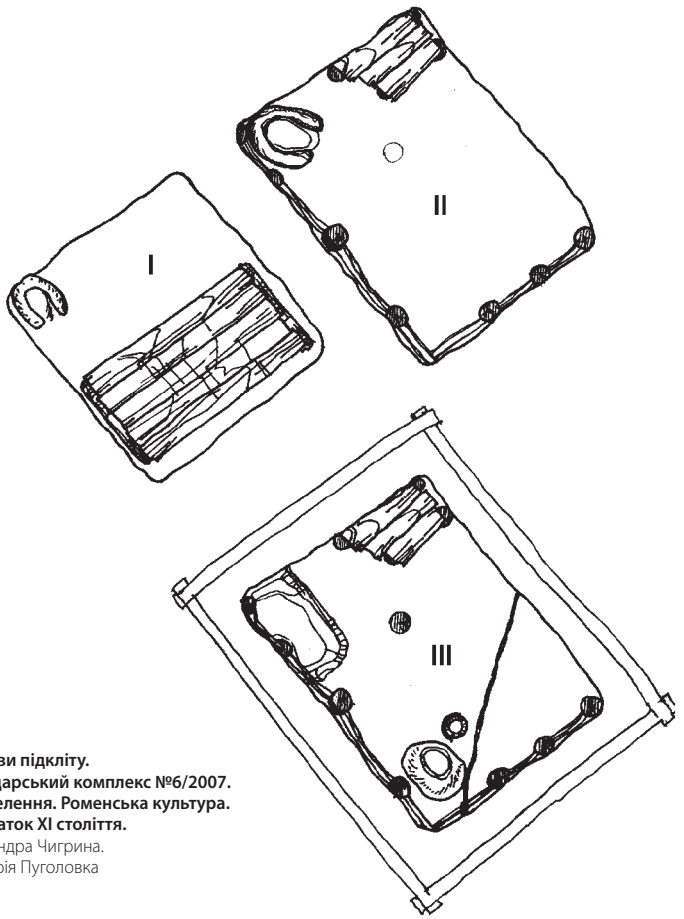

Мал. 106.
Етапи перебудови підкліту.
Житлово-господарський комплекс №6/2007.
Полтавське поселення. Роменська культура.
Кінець VIII – початок XI століття.
Малюнок Олександра Чигрина.
Реконструкція Юрія Пуголовка

Основною частиною житла роменської культури був котлован – житла із заглибленою частиною відомі на переважній більшості пам'яток ареалу культури. Винятком є поселення в межах Курського Посейм'я на річці Тускар – городище Переверзєво-2, селища Жерновець та Тазово. На городищі Переверзєво-2 до першого хронологічного етапу (кінець IX – початок X століття) належать житла з котлованами (приміщення №X та XVII), в одному випадку – з глинобитною кубоподібною піччю, в іншому – з кам'янкою. Для наступного

періоду (X – початок XI століття) характерними є наземні будівлі стовпової конструкції з підклітами й підлогами. Привертає увагу те, що печі, виявлені в цих житлах, відмінні за конструкцією від звичних роменських. Їх було влаштовано на верхньому ярусі будівель. Не зовсім характерним є й групування різних споруд у садиби [410, с. 83-84; 412, с. 85-86; 411, с. 93-94; 414, с. 92-93].

На селищі Жерновець було виявлено сімдесят приміщень, які Олександр Узянов розділив на п'ять груп: 1) видовжені овальні (14 од.), прямокутні (16 од.), площею 3-8 м^2, слабо заглиблені в материк; 2) неправильних обрисів, площею близько 15 м^2, слабо заглиблені, з розвалами глинобитних печей чи печей-кам'янок з глибокими передпічними ямами (2 од.); 3) квадратні, площею до 4 м^2 (3 од.); 4) вузькі, видовжені, прямокутні в плані, слабо заглиблені приміщення, розміром 5,0х1,0 м (8 од.); 5) господарські ями (27 од.). Серед цих об'єктів виразні залишки печей чи вогнищ зафіксовано в 10 приміщеннях, що належать до 1-3 груп [415, с. 89-90; 413, с. 77-78]. На поселенні поблизу села Тазово досліджено наземну будівлю (4,5х4,5 м) із заглибленням (4,3х2,3 м), що містилося в північно-східній частині житла й було впущене в культурний шар та похований чорнозем на 0,5 м [120, с. 26-28] (мал. 107). Описані вище комплекси виокремлюються з-поміж жител з квадратними чи прямокутними котлованами, характерними для Курського Посейм'я, домобудівництво якого, на думку Ольги Єнукової, було *«порівняно монолітним»* [157, с. 56].

Спостерігаються відмінності і в спорудженні опалювальних пристроїв. У Брянському Подесенні житла характеризуються печами з мергелю, залізної руди та інших порід каменю. Для території Курського Посейм'я помітне переважання глиняних печей. Так, Ольга Єнукова виділила чотири типи печей: 1) вирізані в материковому останці; 2) вирізані в материковому останці, але верхня частина доліплена з глини; 3) глинобитні печі; 4) кам'янки [157, с. 54-55]. На території межиріччя Десни та Ворскли спостерігаються також локальні особливості. Для ранніх пам'яток, зокрема для Опішнянського й Новотроїцького городищ, характерними опалювальними спорудами були останцеві кубоподібні печі. Однак в деяких житлах використовувалися печі

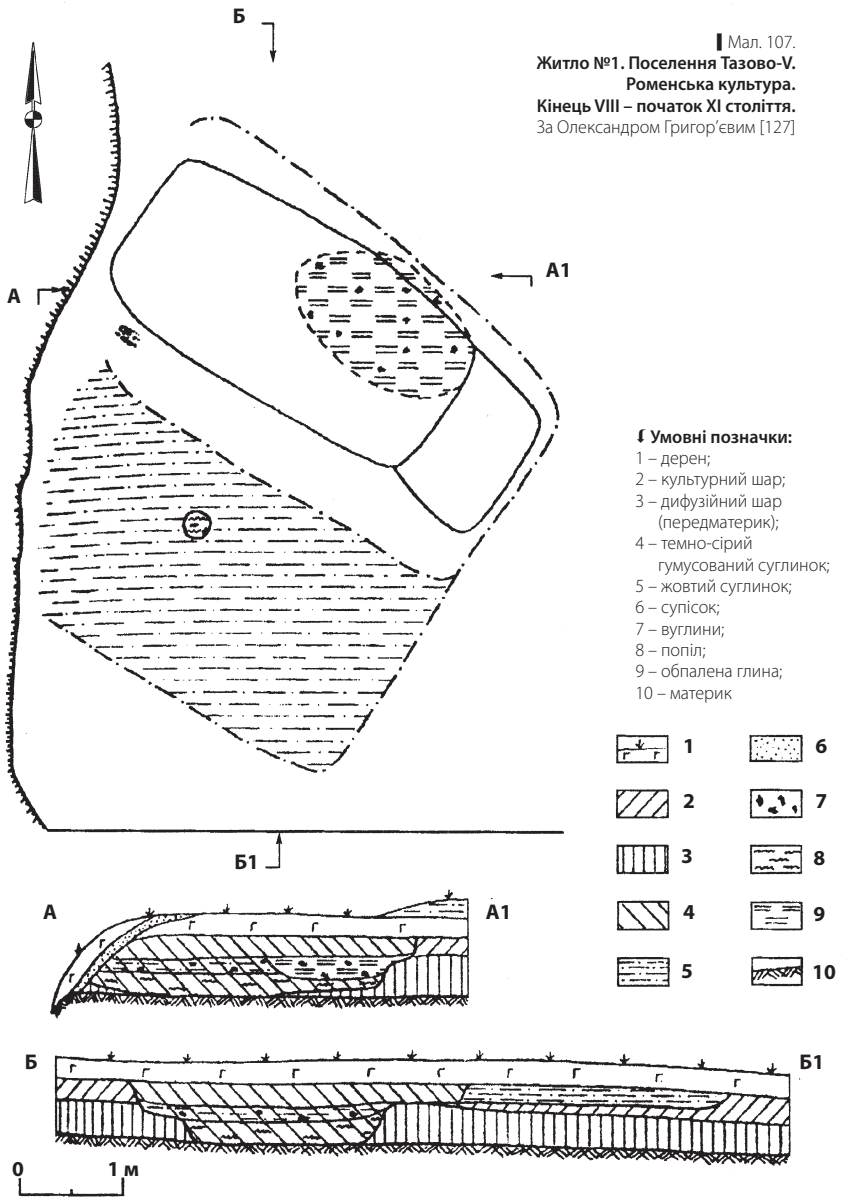

Мал. 107.
Житло №1. Поселення Тазово-V. Роменська культура. Кінець VIII – початок XI століття.
За Олександром Григор'євим [127]

в підбоях (мал. 108). На Опішнянському городищі таку піч виявлено лише в одному випадку, а її черінь лежав на одному рівні з підлогою [242, с. 289]. На Новотроїцькому городищі зафіксовано три випадки використання таких печей. Якщо в житлах №3 та 38 їх використовували заодно зі звичайними, то у житлі №7 така піч була одна. У досліджених печах черінь розташовувався на висоті 0,40-0,55 м від рівня підлоги. На думку Віктора Приймака, спорудження таких печей вказує на зв'язок з волинцевськими традиціями [308, с. 16]. Печі подібної конструкції відомі в житлі, розкопаному в Старих Санжарах (Решетниках) [246, с. 75; 344, с. 36], а також у житлі на городищі Зарічне-І [403, с. 129-130].

На пам'ятках інших хронологічних етапів – середнього й пізнього – в переважній більшості жител було споруджено звичні останцеві кубоподібні або глинобитні печі. Серед цих печей привертають увагу об'єкти, зведені за допомогою дерев'яного каркасу. Кількість *«прутів»*, зафіксованих за ямками, коливається від восьми до двадцяти п'яти одиниць. Середня глибина таких ямок, що міститься на рівні першого череня, коливається від 0,10 до 0,15 м, а діаметр сягає 0,02-0,04 см. У більшості випадків їх виявлено під час розкопок у Полтаві. Рештки каркасу простежено в печах з жител №12,13,14,17/1998,18/1999,6/2007-3,1/2007-4. Піч, зведену за подібною технікою, віднайдено також на городищі поблизу села Водяне [205, с. 170].

Окрім печей, у житлах зазначеної території використовувалися вогнища. На Опішнянському городищі їх зафіксовано в п'яти будівлях. Як самостійні опалювальні пристрої їх застосовували у двох житлах та юртоподібній споруді, в одному випадку – разом з піччю (мал. 109). На Новотроїцькому городищі вогнища виявлено в 9 житлових будівлях (№2,11,19-23, 36, Р) та у господарській споруді (б/н кв.00-РР-7-8).Серед них привертає увагу вогнище в житлі №23, розташоване в невеликому підбої [241, с. 93]. Така конструкція подібна до печей у підбоях, проте має менші розміри. Вогнища схожого типу відомі на салтівських пам'ятках Сіверського Дінця [186, с. 44], з якими Віктор Приймак пов'язує існування цієї традиції [308, с. 16]. Для підтвердження гіпотези дослідник використав

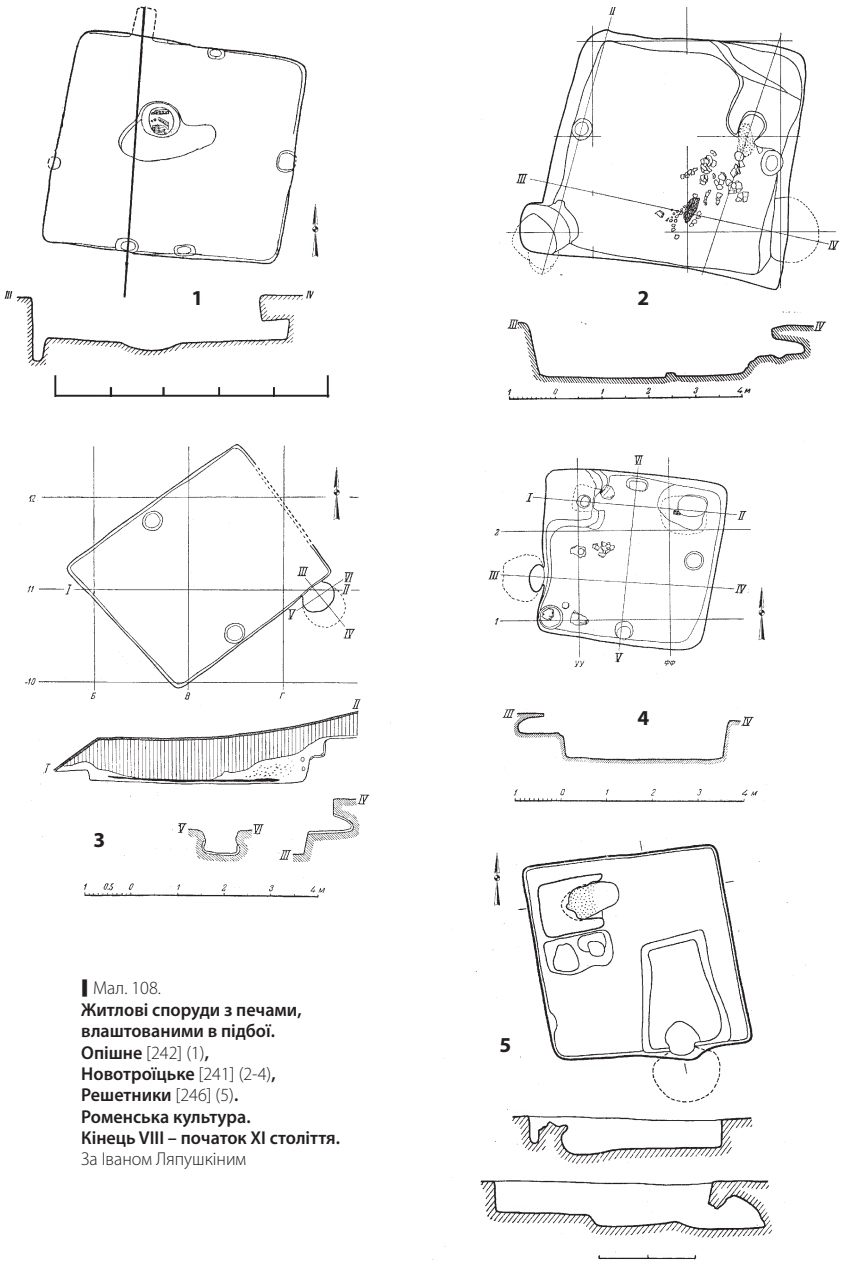

Мал. 108.
Житлові споруди з печами, влаштованими в підбої.
Опішне [242] (1),
Новотроїцьке [241] (2-4),
Решетники [246] (5).
Роменська культура.
Кінець VIII – початок XI століття.
За Іваном Ляпушкіним

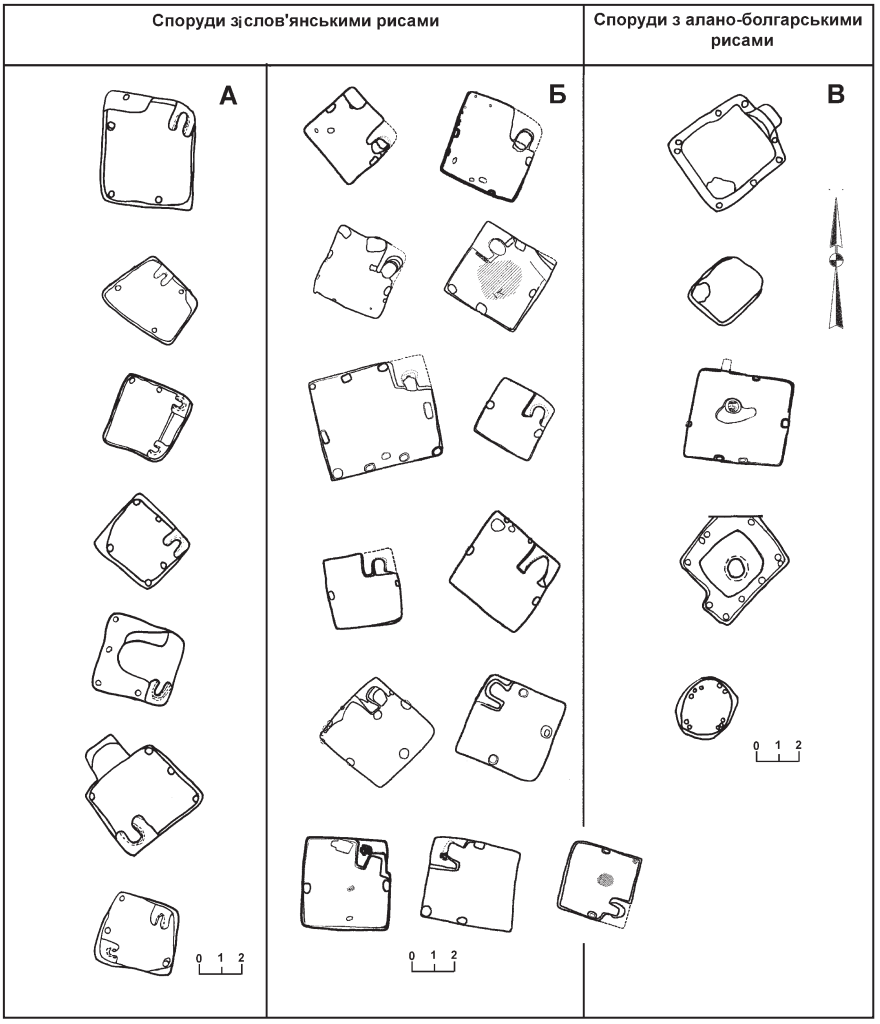

Мал. 109.
Житлово-господарські комплекси Опішнянського городища.
Роменська культура. Кінець VIII – початок XI століття.
Малюнок Юрія Пуголовка. Публікується вперше

речові матеріали, виявлені під час розкопок Новотроїцького городища в будівлях №11, 20, 21. Це, зокрема, ліплені глиняні форми, що наслідують салтівські [241, с. 44, рис. 25; 204, с. 107].

Крім ранніх пам'яток, використання вогнищ зафіксовано в помешканнях для середнього й пізнього етапів. На Полтавському сіверянському поселенні в пізньороменських комплексах зафіксовано використання вогнищ і печей [163, с. 56; 375, с. 66-75; 335, с. 163-165]. Найчастіше досліджені вогнища мали округлу в плані форму й були розміщені в центральній частині приміщення. Їх фіксують за товщиною пропеченості материкової підлоги, а також за значною концентрацією вуглин (мал. 110). Окрім Полтавського поселення, випадки використання вогнищ зафіксовано й на інших пам'ятках регіону. Вогнище в поєднанні з піччю функціонувало на Басівському

Мал. 110.
**Залишки вогнищ у житлах.
Полтавське поселення.
Роменська культура.
Кінець VIII – початок XI століття.**
За Олександром Супруненком [34]

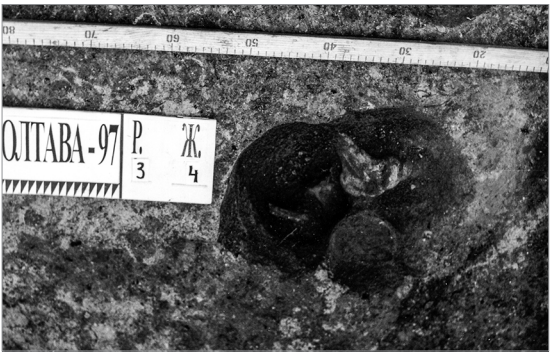

[251, с. 77-86] та Мохначанському городищах [215, с. 40-45], а в якості самостійного опалювального пристрою – на поселенні Глинське-4 [47, арк. 21] та городищі поблизу села Водяне [205, с. 169-171].

Вірогідно, що концентрація жител з вогнищами в межах контактної зони осілого та кочового населення не випадкова і засвідчує певні міжетнічні контакти, що відобразилися в поєднанні традиційних слов'янських печей з вогнищами, притаманними населенню західних (алани) та південно-західних (праболгари) околиць Хозарського каганату. Свідчення таких контактів виявляються також у взаємному проникненні слов'янських елементів. У масиві жител степового варіанта салтово-маяцької культури виділено споруди з печами (кам'янками, глиняними, в т. ч. і останцевими), що в деяких спорудах поєднувалися з вогнищами [222, с. 52-54].

Таким чином, не дивлячись на деяку обмеженість джерельної бази, вдалося виявити певні локальні особливості в будівельній справі носіїв роменської культури, особливо в домобудівництві. Передовсім, відмінності проявляються в застосуванні опалювальних пристроїв. Виокремлюється територія Брянського Подесення зі своєрідними печами-кам'янками та південно-східні території ареалу сіверян зі стійкими традиціями використання вогнищ заодно з печами. Регіональні особливості простежуються й у використанні котлованів. Зокрема, в Курському Посейм'ї, на річці Тускар, простежується група пам'яток, де котловани не відігравали такої провідної ролі у формуванні житла, як на інших територіях.

4.2. ВИТОКИ ТА УСПАДКУВАННЯ РОМЕНСЬКИХ БУДІВЕЛЬНИХ ТРАДИЦІЙ

Поява на Лівобережжі Дніпра населення роменської культури з доволі розвиненими будівельними навичками й сформованими технологічними схемами в спорудженні укріплень та житлових об'єктів передбачає аналіз будівельних традицій попередніх археологічних культур. У зв'язку з цим, доречно

охарактеризувати будівельні навички носіїв пеньківської та колочинської культур, а також волинцевської археологічної культури, з якою пов'язана дискусія про походження й підоснову для формування сіверянської культури на Лівобережжі.

4.2.1. Фортифікаційні споруди

Носії роменської культури володіли різноманітними прийомами зведення укріплень. Такі навички могли сформуватися у зв'язку з певною етнокультурною ситуацією, в якій перебували носії роменської культури, або із соціальними процесами всередині сіверянського суспільства. На думку Олександра Григор'єва, сіверянська фортифікаційна техніка була продовженням попередньої достатньо сформованої традиції [127, с. 74]. У цілому питання появи укріплених поселень на Лівобережжі Дніпра – час та умови, є ще недостатньо розробленими. Для пам'яток попередніх археологічних культур укріплені поселення не є характерними. Зокрема, до городищ пеньківської культури зараховують поселення поблизу села Селіште у Молдові, оборонні споруди якого розташовувалися з напільного боку й складалися з двох рядів паралельних стін, простір між якими було заповнено суглинком [349]. Зазначена пам'ятка є поки що єдиним прикладом того, що пеньківське населення створювало укріплення.

Дещо інша ситуація спостерігається на пам'ятках колочинської культури. На території Гомельського Подніпров'я відомі общинно-племінні центри (Колочин-І, Гомель) та городища-святилища (Городок-Столбун, Золотомине, Кам'янка, Озерани) [254, с. 63-66; 253, с. 13-14]. На Дніпровському Лівобережжі матеріали цієї культури виявлено на пам'ятках поблизу сіл Великі Будки (Посулля), Будища і Воргол (Посейм'я), Случевськ (Подесення), Битиця (Псел) [303, с. 34]. Місцеве населення не відновлювало укріплень, у той час як у Гомельському Подніпров'ї городища мають своєрідну планувальну схему й конструкцію, що значно відрізняється від сіверянської. Це багаторядні укріплення, що складалися з валів і ровів,

і, що важливо, мали кільцеву систему (Колочин-І) [391, с. 134]. Спільним у фортифікаційному будівництві ранньосередньовічних слов'янських культур, у тому числі й роменської, є використання для своїх потреб городищ доби раннього заліза. Однак, на відміну від сіверян, населення пеньківської й колочинської культур у багатьох випадках не змінювало планування цих укріплень. Отже, в середовищі місцевих археологічних культур V–VII століть нині неможливо виокремити підґрунтя фортифікаційного будівництва сіверян.

На наступному етапі, що представлений пам'ятками волинцевського типу, кількість укріплених поселень також незначна. З-поміж них виокремлюється Битицьке городище, що має досить потужну й структуровану фортифікацію. На думку дослідників, початкові укріплення на цьому місці виникли ще за доби раннього заліза, а в середньовіччі були лише перебудовані. Вони складалися з валу, рову та ескарпу, були пов'язані між собою. Провідну роль відводили рову як головній перешкоді для ворога, вал відігравав другорядну. Оборонні функції підсилював ряд вертикально встановлених на його вершині колод [378, с. 26-27] (мал. 111). На Битицькому городищі спостерігається певна схожість з традиційними прийомами, які застосовували сіверяни під час зведення своїх укріплень: використання для своїх потреб укріплення скіфського часу, а також застосування схожих конструктивних елементів – ескарпів, системи ровів та валів. На відміну від роменських городищ, Битицьке укріплення було оснащене ровом, який відігравав тут головну конструктивну роль. Але кількість відомих нині городищ недостатня для визначення взаємовпливу традицій. Отже, питання походження фортифікаційних навичок роменської культури залишається відкритим, оскільки прийоми й технологія будівельного процесу не могли виникнути без певного підґрунтя.

Дослідники слов'янських старожитностей Дніпровського Лівобережжя сформували два погляди на виникнення будівельних традицій сіверян. На думку Олега Сухобокова, поява городища є поступовим процесом, що відбувався під впливом політичних та соціальних змін у сіверянському суспільстві, а також у зв'язку з експансією Хозарського каганату [390, с. 142]. Під іншим кутом зору

появу городищ розглядає Олександр Ґригор'єв. На його думку, традиції спорудження укріплень були привнесені на ці території. В якості аргументів він наводить той факт, що в середовищі археологічних культур, які передували в часі роменській, не спостерігається примітивніших форм укріплень, які б можна було поєднати

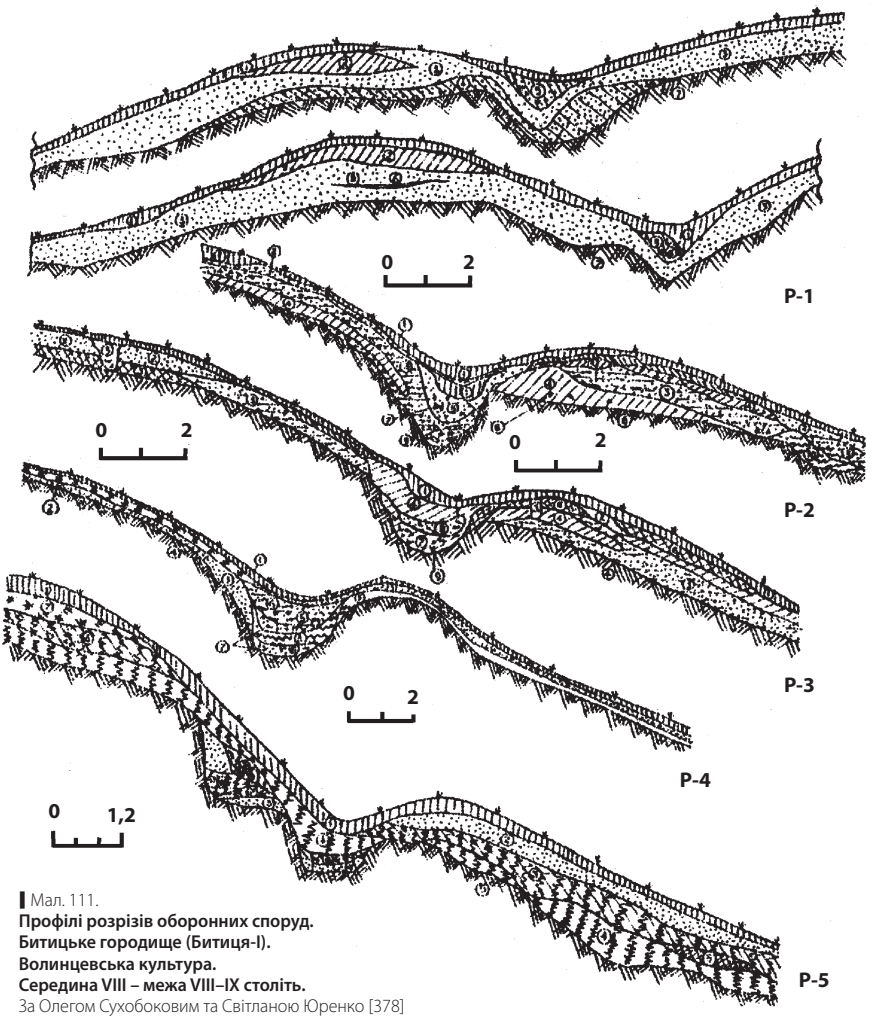

Мал. 111.
Профілі розрізів оборонних споруд.
Битицьке городище (Битиця-І).
Волинцевська культура.
Середина VIII – межа VIII–IX століть.
За Олегом Сухобоковим та Світланою Юренко [378]

в єдиний еволюційний ланцюг. У зв'язку з цим дослідник припускає, що сіверянська фортифікаційна традиція склалася під впливом салтівської культури. Доказом цього виступають схожі топографічні умови розміщення городищ та принципи спорудження оборонних стін. Як додатковий аргумент виступає наявність на Битицькому городищі матеріалів, що мають чіткі аналогії в салтівській культурі [127, с. 74-75].

Повністю прийняти або ж відкинути якусь із зазначених версій складно. З розвитком політичних та соціальних інституцій у суспільстві змінювалися форми поселень, однак це не дає відповіді на питання про виникнення й формування будівельних навичок, а особливо в такій специфічній галузі, як фортифікація. У випадку з роменською культурою кількість городищ, територія їх поширення, топографічні умови розміщення й технологічні засади зведення захисних атрибутів вказують на існування у сіверянських майстрів сформованих навичок. У зв'язку з цим, теза Олександра Григор'єва про привнесеність фортифікаційних навичок набуває певної ваги. Однак складно погодитися з автором про те, що сіверянська фортифікаційна традиція склалася під впливом салтово-маяцької через посередництво носіїв волинцевських старожитностей [127, с. 75]. По-перше, для цього припущення використання матеріалів з єдиного волинцевського городища замало; по-друге, незрозумілим є пошук аналогій серед пам'яток салтово-маяцької культури. На думку Олександра Григор'єва, волинцевські матеріали мають зв'язок з салтівськими. Особливо схожим є специфічний гончарний посуд, виготовлений населенням, спорідненим із салтівським, можливо болгарами-кутригурами [127, с. 17-18, 175]. Проте питання походження цього гончарного посуду є дискусійним. Наприклад, Михайло Артамонов вважав його безпосередньою спадщиною пастирсько-пеньківської культури [55, с. 277, 280]. Вадим Майко також висловлювався за його слов'янське походження [249, с. 141].

Не можна погодитися з думкою про вплив салтівської фортифікації на роменську з участю волинцевських традицій ще й через хронологію цих культур. Нижню межу салтово-маяцької культури датовано від середини VIII століття [294, с. 52]. Цим же часом більшість дослідників датує й нижню межу волинцевської [307, с. 45],

а отже, безпосередній вплив носіїв однієї культури на інші видається малоймовірним.

До того ж, різняться й матеріали, які використано під час спорудження фортечних стін: для салтівської культури характерним було застосування каменю, а не дерево-земляних конструкцій. Олександр Григор'єв висловив припущення, згідно з яким кам'яні панцирі в сіверянській традиції поступилися місцем дерев'яним [127, с. 75]. Запропонована схема видається занадто складною, адже в слов'янських культурах, особливо на територіях на захід від Дніпра, каркасно-стовпові дерево-земляні стіни використовували у фортифікаційному будівництві, починаючи з VIII століття [261, с. 64]. Тому спорудження укріплень сіверянами ніяк не може розглядатися як запозичене в *«салтівців»*. На думку Геннадія Афанасьєва, різні етнокультурні спільноти, що знаходилися на близькому рівні соціально-економічного розвитку й технічного оснащення та мешкали в місцевостях зі спільними чи схожими орографічними характеристиками, будували схожі мисові укріплення [59, с. 105].

До причин запозичення можна додати фактор військової загрози. Формування території племінного союзу літописних сіверян відбувалося в умовах численних контактів з кочовими етносами Східної Європи кінця I тисячоліття н. е. Одним з таких народів були мадяри, які з'явилися на східних околицях східнослов'янського світу в IX столітті [400, с. 25]. Питання стосунків мадяр та слов'ян на схід від Дніпра досліджено, на наш погляд, ще недостатньо [442, с. 22; 364, с. 236, 237]. Відповідно до писемних джерел, такі контакти мали переважно військовий характер [296, с. 21; 167, с. 55-56, 121-124]. Однією з відповідей слов'ян на наявність військової загрози було спорудження укріплень, що засвідчено Гардізі [105, с. 58]. Вірогідно, цим можна пояснити збільшення кількості городищ на Лівобережжі в IX столітті, на відміну від попереднього часу (волинцевська культура). Враховуючи це, Галина Москаленко висловила здогад про появу укріплень донських слов'ян у зв'язку з мадярською небезпекою. Зокрема, будівництво перших укріплень на поселенні Титчиха дослідниця пов'язувала з нападами мадяр [273, с. 195-196]. На роменських поселеннях, таких як Опішне, Новотроїцьке, Горналь,

Хотомизьк, зафіксовано сліди пожеж, датованих у межах IX століття, які можуть бути пов'язані з мадярською військовою активністю, а не з печенізькою, як вважалося раніше [241, с. 188-192; 273, с. 196; 306, с. 122]. З нападом мадяр пов'язують припинення існування Новотроїцького городища [310, с. 93-100], хоча це питання ще залишається дискусійним [217, с. 168-169].

Отже, формування фортифікаційних навичок носіїв роменської культури слід пов'язувати з внутрішніми й зовнішніми факторами, такими як соціальні зміни в суспільстві та військові загрози. Однак необхідно звернути увагу й на те, що тривалий час потенційні фортифікаційні можливості земель, на яких сформувалася культура сіверян, лишалися не розкритими, а були реалізованими лише через деякий час.

4.2.2. Житлове будівництво

Житлове будівництво, як і фортифікаційне, доречно розглянути у відповідності до черговості археологічних культур, що передували роменській.

Житла пеньківської культури представлено спорудами з котлованами квадратних обрисів, які нерідко мали центральний стовп. Для регіону Дніпровського Лісостепового Лівобережжя провідним типом є будівлі з ознаками зрубної конструкції. У меншій мірі відомі каркасно-стовпові, з заглибленою частиною. Опалювальні пристрої в п'яти випадках представлено печами-кам'янками. В інших випадках використовувалося вогнище або ж його решткки не зафіксовано [311, с. 16]. Колочинське домобудівництво є схожим з пеньківським. Воно характеризується наявністю котлованів квадратної форми, стінами зрубної чи каркасно-стовпової конструкції, а також центральним стовпом. Наземні житла в цьому культурному середовищі поодинокі. Головним опалювальним пристроєм виступає вогнище, зрідка – печі-кам'янки, що з'явилися під впливом правобережного населення [56, с. 397]. Домобудівні традиції зазначених

культур у роменському житловому будівництві не проявилися. Це спостерігається, передовсім, у конструктивних особливостях об'єктів – відсутній центральний стовп, а також у характері опалювальних споруд – поява глиняних печей замість вогнищ. Водночас, на деяких пам'ятках роменської культури спостерігається використання вогнищ в якості додаткових та самостійних опалювальних пристроїв, однак їх поява, швидше за все, спричинена впливами салтівського населення, а не проявом традицій попередніх археологічних культур [308, с. 16].

Варто наголосити, що питання зміни однієї конструкції жител іншою нині лишається відкритим. Зокрема, Петро Третьяков на прикладі пам'яток Подесення показав, що така зміна наприкінці третьої чверті I тисячоліття відбувалася поступово, і житла різних типів на деяких поселеннях співіснували [406, с. 246-248; 405, с. 110-112]. На думку Євгенія Горюнова, така схема розвитку жител є недієвою у зв'язку зі значними хронологічними розбіжностями між двома групами жител [111, с. 27-29].

Значно більше зв'язків з роменським житловим будівництвом простежується в комплексах волинцевської культури. Не торкаючись дискусійних питань датування й взаємозв'язку з роменською, спробуємо на основі порівняльного аналізу житлового будівництва прослідкувати зв'язок між будівельними техніками населення Лівобережжя кінця I – початку II тисячоліття.

Волинцевські житла за своєю формою, площею й глибиною котловану є цілком подібними до роменських. За характером влаштування стін їх поділено на стовпові й зрубні з переважанням перших [3, арк. 41-42]. Внутрішній об'єм котлованів мав кілька видів личкування. В одних випадках плахи притискалися стовпами до материкових стінок чи кріпилися в паз [3, арк. 43-45], іншим типом личкування була плетена конструкція на зразок тину, обмазаного глиною. Вона характеризується значною кількістю стовпових ямок по внутрішньому контуру котловану. Ряди кілків розташовувалися на відстані 0,15-0,20 м один від одного. Житла з таким личкуванням котловану не мають аналогій у роменському домобудівництві. За підрахунками Світлани Юренко, вони складають 38,1% від

загальної кількості волинцевських жител, а на Волинцевському поселенні становлять більшість – 54,7 % [3, арк. 45]. В усіх зазначених випадках дерев'яне личкування стін котловану, на думку дослідниці, є продовженням стін самого житла. Окрім описаних типів, зустрічаються котловани із земляними або зрубними стінами. Зрубні будівлі складають всього 6% від загальної кількості досліджених об'єктів. Серед них виокремлюється житло №13 з Волинцевського поселення, у якому котлован мав більшу площу за сам зруб (6х7 та 4х4 м), а зі східного й західного боків за межами зрубу було виявлено ямки від стовпів, що підтримували сволок. Привертає увагу варіант реконструкції цього житла, за яким одну зі стін (північну) споруджено з певним відступом від краю котловану, внаслідок чого утворилася лавка (мал. 112). У деяких житлах зафіксовано рештки вхідних конструкцій у вигляді коридору. Наприклад, у житлі №14 з Волинцевого такий коридор мав довжину близько 6,0 м. Інколи житлові приміщення поєднувалися з господарськими. Подібні явища для роменського домобудування поки що не зафіксовано.

Опалювальні споруди волинцевської культури мають досить чіткі аналогії серед старожитностей роменської культури. Їх провідним типом виступає глиняна піч кубічної форми, влаштована в материковому останці або виліплена з принесеної глини. У незначній кількості відомі печі округлих форм та печі в підбоях, виявлені на Битиці та Волинцевому [3, арк. 52-56]. В окремих випадках там само виявлено рештки відкритих вогнищ, які в більшості походять з юртоподібних жител Битиці [378, с. 29, рис. 4]. Прослідковано зв'язок з роменською культурою і в застосуванні технологічних прийомів для ремонту печей: глиняні вальки, підмазка череню, вмазування до нього кераміки тощо. З пічними конструкціями, наявними в обох культурах, слід пов'язати глиняні жаровні, хоча для волинцевських старожитностей характерним є їх розміщення стаціонарно на печах [3, арк. 56], а в роменських комплексах їх не закріплено на печах. Крім жаровень, виявлено випуклі з одного боку глиняні диски з центральним отвором. Такий виріб віднайдено в матеріалах житла №39 Волинцевського поселення [3, арк. 57, рис.14]. Фрагмент подібного диска походить з розкопок у Полтаві [375, с. 62, рис. 26:18].

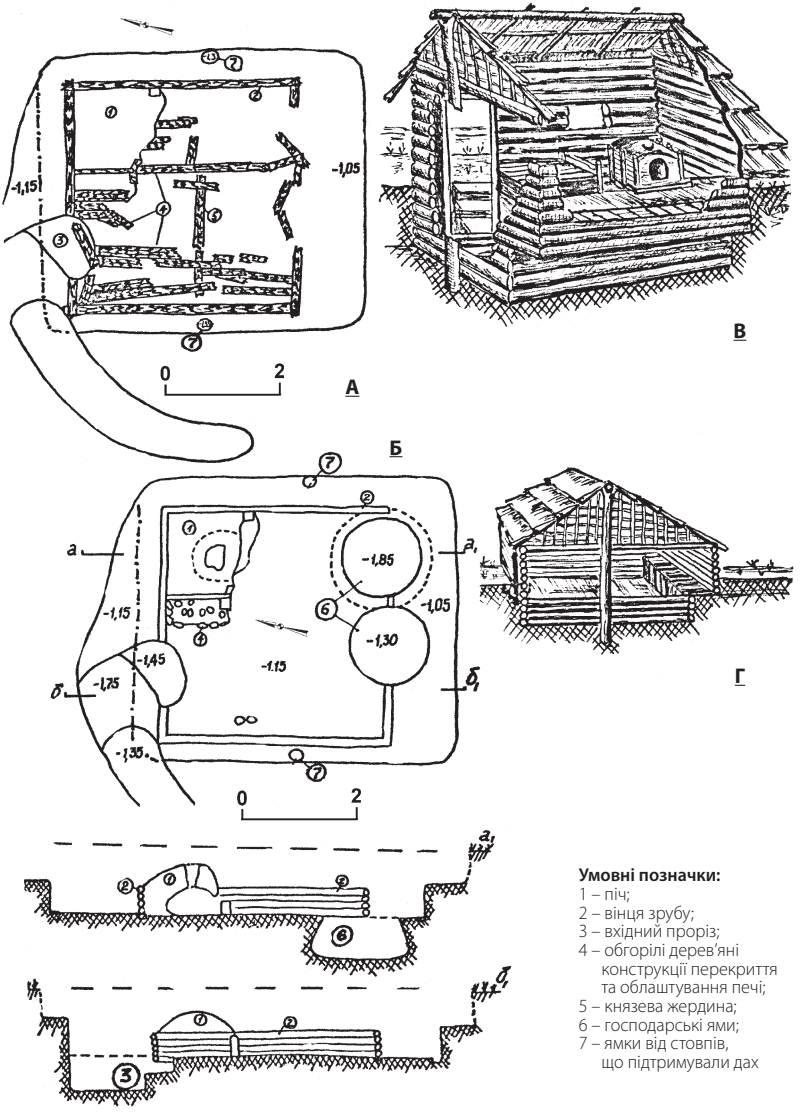

Мал. 112.
Житло №13:
А – план горизонту горілого дерева; Б – план житла після розчищення;
В – реконструкція інтер'єру житла; Г – реконструкція фасаду.
Волинцевське поселення. Волинцевська культура.
VII–VIII століття. За Світланою Юренко [3]

У житлах волинцевської та роменської культур наявні внутрішньожитлові господарські ями. Однак, за даним Світлани Юренко, ями в житлах кількісно переважають над тими, що розташовувалися поза їх межами. Наприклад, на Волинцевському та Сосницькому поселеннях ям за межами жител взагалі не виявлено. За своїм призначенням вони поділяються на ями з нішами та зерносховища. У роменських старожитностях такого домінування внутрішніх ям не виявлено. До того ж ями в житлах, у більшості, є зерновими. На прикладі Посейм'я Ольга Єнукова висловила здогад, що їх кількість у житлах відповідає рівню соціально-економічного статусу мешканців житла, й одночасно – всього населеного пункту [157, с. 56].

Отже, на відміну від попередніх археологічних культур, у технології житлового будівництва волинцевської та роменської культур є багато спільних рис: характер личкування котловану, конструкція даху, опалювальні пристрої, зернові ями. Схожими є й технологічні прийоми, що застосовувалися в обробці деревини, свідченням чого є рештки тесаних дерев'яних плах, а також колод у зрубах. На використання подібних до роменських прийомів у обробці деревини вказує набір спеціальних інструментів. Зокрема, з Битицького городища походять знахідки провушних сокир (15 од.), стругів (5 од.), доліт (3 од.), лучкових свердел (2 од.) та пилки-ножівки [377, с. 25; 378, с. 32] (мал. 113).

4.2.3. Господарські об'єкти

Господарські об'єкти пеньківської й колочинської культур, що в часі передували роменській, представлено, головним чином, різноманітними ямами. У конструктивному плані вони аналогічні волинцевським і роменським. Але залишається невирішеним питання їх перекриття. Петро Третьяков вважав, що над деякими з них існували навіси, або ж ями влаштовували в житлах, що згодом переходили в категорію господарських споруд [405, с. 55-63]. З подібними поглядами не погоджується Євгеній Горюнов у зв'язку зі слабким стратиграфічним обгрунтуванням [111, с. 26].

Господарсько-побутові та ремісничі споруди волинцевської культури є різноманітними, порівнянно з попередніми, хоча й лишаються слабко дослідженою категорією будівельних об'єктів. Господарські об'єкти представлено заглибленими чи наземними спорудами, а також ямами. Серед них привертають увагу об'єкти,

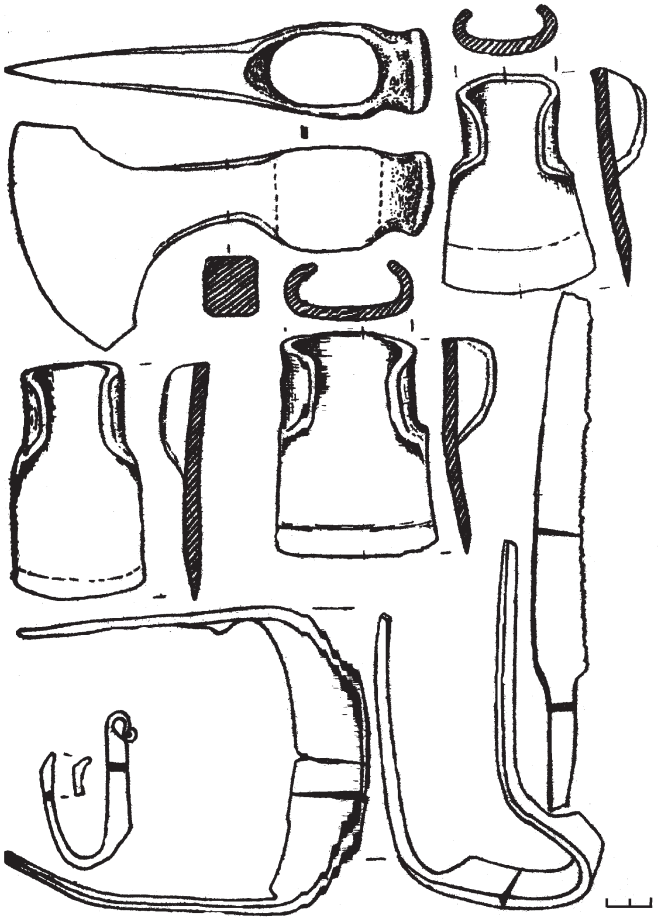

Мал. 113.
Знахідки деревообробних інструментів. Битицьке городище (Битиця-I). Волинцевська культура. Середина VIII – межа VIII–IX століть. За Олегом Сухобоковим [377]

що поєднувалися з житловими комплексами, наприклад, №3 та 16 з Волинцевого. Комплекс №3 складався з заглибленого та наземного приміщень, що поєднувалися між собою. Наземне приміщення мало глинобитні стіни та яму-зерносховище. Комплекс №16 складався з двох заглиблених приміщень, причому площа господарської частини була значною й сягала 38 м^2. Внутрішній обсяг господарського приміщення розділяв навпіл прохід, обабіч якого було розташовано по три ями. На думку Світлани Юренко, такі господарські приміщення слугували зерносховищами [3, арк. 62-63]. Подібні планувальні схеми для роменських пам'яток нехарактерні, як немає аналогій глинобитній стіні приміщення комплексу №3. Господарські ями за своїм влаштуванням є ідентичними з роменськими, зокрема, в обох культурах спостерігаємо існування над деякими з них легких навісів [3, арк. 65-66].

Відомості про ремісничі споруди як однієї, так і іншої культури вкрай обмежені. Об'єкти виробничого призначення за своїми конструктивними особливостями нагадували житлові. З-поміж останніх їх виділяли більші розміри й наявність кількох печей. Наприклад, у житлово-виробничому комплексі №12 Волинцевського поселення виявлено три печі, одна з яких була влаштована в заглибині й мала округлу форму. Поруч з нею містилася передпічна яма, заповнена шматками шлаку, а за піччю знайдено рештки залізної криці [3, арк. 61-62]. Описаний комплекс цікавий ще й тим, що заодно зі звичними печами в ньому було споруджено піч округлої форми з доволі потужними стінками (0,35-0,40 м). З огляду на перелічені ознаки – форма, наявність передпічної ями й знахідки шлаку, можна припустити, що це був металургійний комплекс. Подібну споруду виявлено на городищі Монастирище. Саме так її інтерпретував Олексій Комар. Якщо ці висновки правильні, то населення волинцевської, як і роменської, культури використовувало печі спеціальних форм, у даному випадку – округлої, для промислових потреб.

Таким чином, огляд будівельної справи носіїв археологічних культур Дніпровського Лівобережжя дозволяє зробити такі висновки. Будівельна справа роменської культури постає сформованим та розвиненим явищем. Її особливості не дозволяють припускати вплив ранньосередньовічних археологічних культур – пеньківської

та колочинської – на формування технологічних особливостей та засад як фортифікаційного, так житлового й господарсько-побутового будівництва. Найбільшу схожість до роменської будівельної справи знаходимо в середовищі волинцевських пам'яток. Це, передовсім, стосується житлового й господарського будівництва, а також набору деревообробних інструментів.

Питання фортифікаційних навичок носіїв волинцевської культури лишається відкритим через обмеженість джерельної бази. У будівельній техніці *«волинцевців»* спостерігаємо використання ідентичних прийомів у спорудженні жител: застосування дерев'яного личкування стін котлованів, зведення зрубів, кубоподібних печей, печей спеціального призначення тощо. Проте в будівельній практиці обох культур є й певні відмінності. Це, зокрема, стосується волинцевських споруд, що мають личкування котлованів із застосуванням обмазаних глиною плетених конструкцій, а також господарських приміщень з глинобитними стінами. Невідомі в роменських житлах і випадки використання довгих коридорів, а також переважання внутрішньожитлових зернових ям. Не дивлячись на певні розбіжності, будівельна справа означених культур має багато спільного, що дозволяє припускати певний зв'язок між їх носіями. Це, у свою чергу, не суперечить попереднім висновкам вітчизняних дослідників [390].

4.2.4. Витоки будівельних навичок сіверян

Як зазначалося вище, особливості будівельної справи носіїв роменської культури проявилися в появі нового типу пам'яток – городищ, що передбачало наявність фортифікаційних навичок у населення. Для попередніх археологічних культур такі навички не зафіксовано. Саме тому припущення про привнесеність на цю територію традицій оборонного будівництва виглядає цілком прийнятним. Особливості зафіксовано також у зведенні роменських жител. У цілому вони є близькими до волинцевських, у той час

як відчутно відрізняються від жител попередніх культур Дніпровського Лівобережжя України [111, с. 64].

Особливість роменських і волинцевських жител полягає у використанні характерних глиняних кубічних печей. Така ознака опалювальних пристроїв відрізняє їх від синхронних комплексів у межиріччі Дніпра й Дністра, басейні Дону, а також від багатьох інших пам'яток Середньої та Центральної Європи, для яких характерними є печі, складені з каменю [352, с. 25; 314, с. 18; 272, с. 80; 261, с. 92-94]. Велика територія поширення та значний часовий проміжок існування останцевих печей дозволяє припускати значну залежність їх форми й конструкції від етнографічних особливостей певних груп населення та традицій зведення подібних пристроїв. У науковій літературі висловлено припущення про залежність конструкції печі від місцевого ґрунту [351, с. 47], однак повністю погодитися з цим не можна. Справа в тому, що серед роменських і волинцевських пам'яток відомі випадки, коли за умови непридатного піщаного ґрунту печі зводили на платформі з принесеної глини, що імітувала останець (Волинцеве, Новотроїцьке). Вірогідно, що залежність конструкції печі від місцевого ґрунту мала місце лише на час формування домобудівних традицій.

У сучасній історіографії питання появи глиняних останцевих печей не можна вважати вирішеним. Аналізуючи походження окремих елементів домобудівництва слов'янських пам'яток Подніпров'я кінця VII – першої половини VIII століть, Ольга Щеглова не змогла знайти прототипи останцевим печам серед попередніх культур у цьому регіоні. Водночас, вона припускає поширення такого типу печей з південно-західних територій (Подунав'я) [439, с. 9]. Подібних поглядів дотримувався й Олександр Ґригор'єв, зазначаючи, що прототипи роменським житлам слід шукати серед пам'яток з близькою конструкцією печей [127, с. 99]. В ареалі розповсюдження печей-кам'янок, характерних для ранньосередньовічних слов'янських культур, виділяється три райони поширення глиняних печей. Перший район займає північно-західну частину України (північ Полісся й Західна Волинь). Такі печі відомі з розкопаних жител на поселенні Ріпнів-І, де більшу частину конструкції вирізано в материковому

останці, а стінки і склепіння споруджено з глиняних вальків [60, с. 367, 378]. На поселеннях Ріпнів-II [66, с. 353-355; 67, с. 209, 210, 213-220, рис. 69-74, 76], Ріпнів-III [67, с. 226], Городок [67, с. 159], Підріжжя [67, с. 205] було виявлено глинобитні печі, зведені на материкових останцях або на спеціально утрамбованому глиняному майданчику (опічку). Стіни й склепіння цих пристроїв споруджували з овальних або конусоподібних глиняних вальків. Означені пам'ятки датовано в межах VI–VII століть. Вони належали до найбільш ранніх пунктів з глиняними печами. У наступний час, а саме на межі VII–VIII та IX–X століть, на пам'ятках цього регіону існували печі з глини. Їх виявлено в невеликій кількості, зокрема в Скорбичах [352, с. 46], Бабці [232, с. 36; 352, с. 43], Підріжжі [352, с. 44], Городку [62, с. 120-121; 352, с. 42] та на селищі поблизу городища Хотомель [231, с. 90-97; 232, с. 7; 352, с. 43].

Другим районом, де виявлено печі такої конструкції, було Середнє Подніпров'я. Їх знайдено на Східному городищі в Монастирку (житло №16) [252, с. 22], в житлі №1 з Сахнівки (Гончариха) [138, с. 110], на поселенні Дівиця (Сахнівка) [138, с. 104-106, 108, рис. 3, 6, 7; 313, с. 102-103, 105-107], у житлах на поселенні Обухів-II [52, с. 278-281, 283-285, 288-291, 294, 296, 297; 293, с. 110-121]. Належать ці об'єкти до кола пам'яток райковецької культури.

Третім регіоном, де трапляються останцеві глиняні печі, є райони Середнього та Нижнього Дунаю [448, p. 283-285]. На території Румунії це пам'ятки, пов'язані з іпотешти-киндештською культурою VI–VII століть [452, s. 485-504; 365, с. 224]. У межах Болгарії печі з глини та в підбої відомі на пам'ятках типу Джеджова Лозя і датуються VIII–IX століттями [103, с. 113, 137-138, обр. 94:11-20; 104, с. 23-25].

Таким чином, поширення зазначених типів печей вказує на можливі напрями міграційних потоків окремих груп слов'янського населення. Найбільш ранні об'єкти з такими печами зафіксовано на Нижньому Дунаї, в межах півночі Полісся та Західної Волині, однак матеріали з цих поселень не дають однозначної відповіді на питання появи й поширення глиняних печей на Лівобережжі Дніпра. Наразі можемо стверджувати лише про спадковість та спорідненість типів опалювальних споруд між волинцевською і роменською культурами.

4.2.5. Прояви сіверянської будівельної традиції в культурі Київської Руси на Лівобережжі

Не менш важливим і складним є питанням виявлення будівельних традицій роменської культури в матеріалах давньоруського часу. За наявними археологічними джерелами відомо, що у фортифікаційному будівництві давньоруського етапу прийоми, які використовували сіверяни, не застосовувалися (за винятком зрубної техніки), у зв'язку з розвитком загальнодержавної фортифікації, яка ставила за мету забезпечення захистом значних рівнинних просторів. Це призвело до відмирання традицій спорудження мисових укріплень і появи фортець округлих обрисів, не пов'язаних з особливостями навколишнього рельєфу, а також лінійних укріплень [265, с. 246-247]. На прикладі останніх у Посуллі Юрій Моргунов простежив особливість, що ілюструє перехід від однієї фортифікаційної традиції до іншої. Особність посульських лінійних укріплень полягає в тяжінні головних компонентів до домінуючих берегових висот, які мали сліди ескарпів. Причину цього явища дослідник вбачає в стосунках Києва й сіверян, які внаслідок військової кампанії князя Володимира втратили не менше трьох значних поселень на нижній Сулі. Унаслідок цього відбулося переселення частини сіверян до Воїня, околиць Жовнина та кількох новоутворених відкритих поселень. На той час (кінець X століття) ескарпи як фортифікаційний прийом виходили з ужитку на давньоруських укріпленнях. Однак сіверянські майстри на цьому відрізку оборони використовували свою *«архаїчну»* техніку підрізання берегових схилів, доповнену зрубними клітями [265, с. 217-222].

На відміну від фортифікації, у житловому й господарському будівництві на давньоруському етапі історії сіверян у більшій мірі проявляються способи зведення будівель, традиційні для носіїв роменської культури. Не дивлячись на досить обмежену джерельну базу та її специфіку, все ж можливо зробити висновки про подальшу долю будівельних навичок літописних сіверян.

Досліджуючи житлове будівництво регіону Посейм'я, Ольга Єнукова серед споруд давньоруського часу виділила групу об'єктів, що за своєю конструктивною схемою знаходять аналогії в роменському

будівництві. Особливістю таких будинків є наявність житлового котловану [157, с.58]. На думку дослідниці, традиційна для роменців схема простежується в спорудах, що мали прямокутні котловани з опалювальним пристроєм в одному з кутів. Таких жител у Посейм'ї зафіксовано шість. У будівлях виділеної групи риси роменської будівельної техніки простежуються у використанні зрубу, зведенні стін на певній відстані від країв котловану, використанні підпорного дерев'яного личкування. В одному випадку зафіксовано існування кількох ярусів (Липіно, розкоп 11, яма 21). Опалювальні споруди в цих житлах представлено глинобитними та округлими печами, зведеними на опічках. В одному випадку верхню частину печей оформлено у вигляді жаровні з бортиком (Мойсеєво). Головною відмінністю між спорудами двох періодів є наявність привхідних конструкцій типу сіней, які, на думку дослідниці, з'явилися під впливом загальноруських традицій [157, с. 66]. У подальшому на території Посейм'я поширення набули наземні будівлі з припічними ямами, що еволюціонували в будинки на холодних підклітах. Появу таких жител дослідниця пов'язує з впливом населення Середнього Подніпров'я [157, с.92-93].

Схема, запропонована Ольгою Єнуковою, відображає ситуацію розвитку будівельних навичок у межах локального регіону, тому застосовувати її для інших колишніх племінних територій сіверян треба з певною обережністю. У зв'язку з цим слід звернути увагу на інші пам'ятки широкого сіверянського ареалу, де також простежуються традиційні навички у зведенні жител. На території літописної Лтави житла давньоруської доби, як і в попередній час, мали заглиблену частину й опалювальну споруду в одному з кутів. За характером розміщення стовпових ямок усередині, зроблено припущення про використання дерев'яного личкування, притиснутого до стінок котловану. Опалювальні споруди мають характерну для цього часу округлу форму. Прикладом такого давньоруського комплексу можна вважати житло №14/1998 [375, с. 66-67]. Взагалі для більшості виявлених жител домонгольського часу з території Полтави характерною є відсутність споруд на холодних підклітах. Їх наявність не завжди можна пов'язати винятково з давньоруською традицією, як це зазначила Ольга Єнукова [157, с. 93]. Доказом цього є досліджене

Юрієм Моргуновим житло (Г-24) з городища Сампсоніїв Острів у Посуллі [270, с. 35].

Підкліти давньоруського часу в Посейм'ї мали винятково господарське призначення: в них зберігали посуд, різні запаси й реманент, а в деяких випадках утримували тварин [157, с. 93]. Таке використання підклітів спостерігається і в роменський час. Одним з прикладів є житло №6/2007, досліджене в Полтаві. У його південно-західному куті було виявлено рештки огорожі, що відділяла по діагоналі трикутну в плані площу від північно-західного кута і печі 1 до середини західної стінки (мал. 114). Розміри цієї *«огорожі»* сягали 1,8х4,0 м (площа – 3,6 м^2), висота стінки коливалася від 0,38 до 0,47 м,

Мал. 114.
Загальний вигляд житла №6/2007. Полтавське поселення. Роменська культура. Кінець VIII – початок XI століття
[141]

Мал. 115.
Завал печі 3 в житлі №6/2007. Полтавське поселення. Роменська культура. Кінець VIII – початок XI століття
[141]

а товщина – від 0,20 до 0,30 м. Стінка, вірогідно, слугувала основою для влаштування клітки чи огорожі з гілок або жердин. Заповнення долівки цього *«простору»* вирізнялося затічним вмістом з попелом та вуглинами й було перемежоване прошарками глею, органіки, що вказує на утримання в *«огорожі»* худоби. Клітка могла здійматися до стелі підкліту, що було помітно за місцем падіння завалу печі 3 з горішньої частини житла (мал. 115).

Таким чином, будівельні навички носіїв роменської культури мали продовження на давньоруському етапі історії сіверян. Незважаючи на деяку обмеженість джерел, вдалося виокремити групу ознак, які слід розглядати як прояв будівельних навичок попередньої епохи.

4.3. ТРАДИЦІЇ ТА ІННОВАЦІЇ В ЖИТЛОВОМУ БУДІВНИЦТВІ

Питання розвитку форм житла є доволі складним і неоднозначним. Наразі достеменно не з'ясовано, яка форма житла була первинною щодо іншої – заглиблене чи наземне житло. Не до кінця з'ясовано також чинники, які впливали на те, чи варто заглиблювати котловани жител. Ці питання слабко висвітлено щодо східнослов'янського домобудівництва взагалі й сіверянського зокрема. Розглядаючи особливості розвитку житла східних слов'ян у VIII–XI століттях, дослідники демонструють, переважно, еволюціоністські позиції. Так вибудовується схема, за якою житло проходить у своєму розвитку шлях від заглибленого до наземного типу. Таких поглядів щодо розвитку роменського домобудування дотримується, зокрема, Олександр Григор'єв [127, рис. 36]. Для синхронної райковецької культури подібну схему вибудував Михайло Філіпчук [422 , с. 244-261].

Такий підхід викликає деякі заперечення, передовсім, у зв'язку з його лінійністю та суб'єктивними й археологічно непідтвердженими висновками про те, що наземна будівля є більш прогресивною, на відміну від заглибленої. Так, Олександр Григор'єв вважає, що роменське домобудівництво розвивалося двома шляхами. Перший характеризувався зменшенням ролі котловану, в який було впущено зруб, другий передбачав розміщення зрубу поза межами котловану. Це передувало появі спочатку жител з другим неопалюваним поверхом, пізніше – з двома опалюваними поверхами та будівель на холодних підклітах [127, с. 99-100]. До подібних поглядів щодо розвитку східнослов'янського житла (на прикладі Українського Прикарпаття) схильний і Михайло Філіпчук. На його думку, процес трансформації заглиблених жител у наземні йшов еволюційним шляхом. Він розпочався з останньої чверті – кінця XI століття й характеризувався зменшенням глибини котлованів та видозміною їх форм [422, с. 259].

Не дивлячись на грунтовну аргументацію дослідників на підтримку своєї гіпотези, вона видається не досить переконливою. Спостереження щодо зміни форми котловану, його площі,

конструктивних особливостей та видозміни опалювальних споруд цілком доречні для означення еволюції в домобудуванні, якщо вважати заглиблене житло (землянку) архаїчним, а наземне – інноваційним. Але наголошувати на відсталості одного типу будівель відносно іншого не можна. У такому випадку доречно припустити багатоваріантність розвитку роменського житла, аніж наполягати на послідовній заміні одного типу іншим. Для цього варто згадати матеріали з кількох поселень, заснованих сіверянами, які продовжували існувати за давньоруського часу. Такий порівняльний аналіз дозволить розглянути закономірності спадковості й розвитку будівельних традицій між сіверянським і давньоруським населенням. Питання зв'язку домобудівних традицій населення сіверянського й давньоруського часу доволі важливе і вже неодноразово порушувалося на сторінках фахових видань [237, с. 56; 157, с. 56-58].

Розглянемо матеріали з двох добре досліджених населених пунктів, розміщених у лісостепу, – це поселення Сампсоніїв Острів на Сулі та Полтавське на Ворсклі. Особливістю першої пам'ятки є чіткий часовий розрив, зафіксований між існуванням роменського укріплення і *«державної»* фортеці Посульської лінії на поселенні поблизу села Сенча. На думку Юрія Моргунова, сіверянське поселення припинило своє існування в 1030-х роках, а давньоруське виникло не раніше початку XII століття [270, с. 164].

Стосовно Полтавського поселення, то в його хронологічній шкалі не простежується такого тривалого часового розриву між населеним пунктом сіверян та давньоруським. За попередніми висновками відомо, що загибель сіверянської Лтави припала на першу половину XI століття. Початок давньоруського етапу в її історії позначають комплекси з матеріалами середини – кінця XI століття [143, с. 87-103; 141, с. 41-45; 142, с. 49-63].

Крім хронології цих пам'яток, варто звернути увагу на їх етнічну складову. Полтавське поселення на давньоруському етапі історії заселяли переважно нащадки місцевої сіверянської людності, можливо, з незначними групами вихідців із південно-західних земель. Для городища поблизу села Сенча була характерною присутність у складі населення значного відсотку вихідців з північних та західних

районів Руси [270, с. 165]. Таким чином, матеріали, здобуті в процесі дослідження зазначених вище пам'яток, є цілком прийнятними для того, щоб провести порівняльний аналіз та виділити закономірності розвитку житлового будівництва.

У домобудівництві Сампсонієвого Острова XII–XIII століть переважаючим типом будівель були зрубні житла, котловани яких заглиблені в грунт на 0,2-0,7 м. У сімнадцяти випадках з двадцяти зафіксовано наявність зрубів, винесених за межі котлованів. Головним опалювальним пристроєм була глинобитна напівсферична піч, розташована в одному з кутків житла. Серед досліджених житлових об'єктів виокремлюється група будівель з двоярусною вертикальною структурою та зрубними стінами. Чотири з них належать до давньоруського часу, а одна відображає роменський етап існування цього поселення [270, с. 124-127]. За конструктивними прийомами вони доволі схожі: глибина давньоруських котлованів коливається в межах 0,3-0,5 м, роменських же досягає 0,7 м [270, табл. V]. Два житла С7 та С18, датовані XII–XIII століттями, мають ідентичне до роменських планування, а також спільні стратиграфічні ознаки [270, рис. 62]. Як уже зазначалося, головним конструктивним прийомом у спорудженні стін був зруб. У межах цих котлованів не було зафіксовано решток опалювальних пристроїв. Натомість, у результаті ретельного дослідження заповнення нижніх частин, вдалося виявити рештки між'ярусного перекриття, які містили виразні сліди зруйнованих печей, що впали згори. Юрій Моргунов цілком справедливо вбачає в досліджених котлованах залишки наземних зрубних будинків з холодними підклітами [270, с. 127]. Виявлені споруди демонструють значний збіг у будівельних традиціях місцевого сіверянського населення та давньоруської людності, в яких надавалася перевага житлам із заглибленими частинами.

Подібна схожість будівельних практик спостерігається й на Полтавському поселенні. За своїми головними ознаками – формою котловану, типом опалювальної споруди й характером конструкції – давньоруські житла знаходять досить чіткі аналогії в матеріалах попереднього часу. Не дивлячись на те, що більшість об'єктів київоруського (житла №1, 2, 3, 6А, 8/1997, 11А, 16)

та післямонгольського(житло №15) часів пошкоджені новітніми перекопами, усе ж їх сукупний аналіз дає уявлення про прийоми й характер житлового будівництва постсіверянського часу [34, арк. 6-12, 21-22, 33-35, рис. 2, 40, 101; 41, арк. 5-6, рис. 2; 35, арк. 21-22; 36, арк. 7-9, рис. 26-27].

Зокрема, це простежується на матеріалах жител №12 і 14 роменської культури та жител №3 і 16 давньоруського часу. В усіх випадках зафіксовано розміщення печі в кутку, на певній відстані від стін котловану. Під час її зведення міг використовуватися дерев'яний каркас, але це не змінювало головного конструктивного прийому – ліплення печі з глини. До речі, в одному й тому ж житлі впродовж його існування печі могли мати різну конструкцію. Наприклад, у роменських житлах №4/1998 та 6/2007 з трьох печей лише в одному випадку опалювальний пристрій зведено на каркасі, інші дві були без нього [375, с. 67; 374, с. 124-127].

Вірогідно, що конструктивні прийоми зведення стін жител роменського й давньоруського часу також мали спільні риси. На це вказує розміщення стовпових ямок у межах котлованів. Відмінність демонструє лише невелика глибина котлованів давньоруських будівель, що коливається від 0,10 до 0, 40 м [40, арк. 6, рис. 2; 41, арк. 5, рис. 2]. Але навряд чи можна вважати її реальною, оскільки більшість жител давньоруського часу пошкоджені новітніми перекопами, а отже, їх глибини, здебільшого, зафіксовано по материку, і не відображають рівня впуску котловану.

Зважаючи на наведені факти, еволюційний розвиток житла для носіїв роменської культури необхідно визначати з обережністю. Більш прийнятною є багатоваріантність розвитку житлової архітектури слов'ян. Олександр Григор'єв не зміг навести достеменних доказів переходу від заглибленого до наземного житла в роменському будівництві [127, с. 100]. Переважна більшість будівель пізнього етапу культури, з якими дослідник пов'язує появу наземних жител, усе ж мають заглиблені частини. Їх використання в роменський час досить чітко зафіксовано в різних частинах території проживання сіверян. Для Посейм'я давньоруського часу Ольга Єнукова виділила будівлі, які за своїми конструктивними особливостями знайшли аналогії серед

сіверянського будівництва – це споруди з житловими котлованами [157, с. 56-58]. До речі, повного переходу до винятково наземних жител не прослідковано й на давньоруських поселеннях Середнього Подніпров'я. Наприклад, на поселенні поблизу села Григорівка впродовж X–XIII століть були поширеними як заглиблені, так і наземні житла [289, с. 33-34, рис. 19].

Отже, слід зазначити, що заглиблену частину житла (котлован) широко використовувало як сіверянське, так і давньоруське населення на території Дніпровського Лівобережжя України. Вірогідно, застосування такого прийому залежало, передовсім, від природних чинників, а тому будівництво заглибленого чи наземного житла можна вважати певною формою пристосування населення до навколишнього середовища. Це підтверджують спостереження Олександра Григор'єва за розвитком домобудівництва слов'ян вододілу Оки й Дону [128, с. 35-58]. Слов'янське населення на цих територіях з'явилося на початку IX століття внаслідок переселення частини слов'ян з терен Сіверської землі [128, с. 144-146]. Поки що невідомо, наслідком яких подій є така масштабна акція, адже природно-кліматична ситуація в басейні річки Упи була гіршою: відсутність орних земель, низькі середньорічні температури тощо робили ці території малопривабливими для сільського господарства [128, с. 146, 153]. Зв'язок цього населення з сіверянами проявився в багатьох аспектах матеріальної культури, зокрема в домобудівництві. Житла цього регіону схожі на ранньороменські за площею, личкуванням стін та конструкціями печей (у підбої). Також для жител найбільш раннього хронологічного етапу характерною особливістю є наявність котлованів, які мають сталу глибину на всіх пам'ятках, що коливається в межах 0,5-0,9 м [128, с. 36, 38]. Пізніше на цій території існували наземні житла з холодним підклітом або без нього [128, с. 51]. Привертає увагу той факт, що перехід від жител із заглибленим котлованом до наземних відбувся досить швидко – менше, ніж за століття. Пояснення такої зміни типу житла Олександр Григор'єв знаходить у природно-кліматичній ситуації в басейні Упи, де температура на 2-3 градуси була нижчою, ніж на Лівобережжі Дніпра [128, с. 52].

Таким чином, наведені вище відомості щодо житлових будівель населення вододілу Оки та Дону є виразним прикладом створення моделі пристосування населення до нових кліматичних умов. Слов'янські колоністи намагалися винайти найбільш прийнятний тип будівель, який би відповідав ситуації. На користь цього припущення свідчить різноманітність форм будинків, створених за досить короткий проміжок часу – спочатку будувалися звичні житла із заглибленим котлованом, які поступово змінилися на наземні (мал. 116).

Отже, вести мову про певну еволюцію житла треба з обачністю. Ймовірно, що будівництво заглибленого чи наземного житла було пов'язане з будівельними традиціями, які сформувалися під дією конкретних природно-кліматичних факторів. На прикладі наземних жител слов'янських колоністів басейну річки Упи (сучасна Тульська область Російської Федерації) простежується пристосування *«південного»* населення до складних природних умов. Водночас для території Посулля, зокрема для поселення Сампсоніїв Острів, зафіксовано значний відсоток переселенців з півночі, для яких характерними залишаються житла з котлованами, а не винятково наземні.

У подальшому зведення жител із заглибленою частиною тривалий час лишилося традиційним для території України. У післямонгольський період, а саме впродовж XIV–XV століть, також використовували котловани для зведення житла. Приклади такого конструктивного прийому зафіксовано в Лучеську (Луцьк) [396, с. 119]. Житла подібної конструкції вивчено на одному з дніпровських островів і датовано XVI століттям [338, с. 3-9]. На території Цареборисівської фортеці, що в Слобожанщині, зафіксовано наявність двох типів жител, датованих XVII століттям. Це наземні заглиблені житла із сіньми, які будували українці, та землянки, обшиті всередині дошками, що належали московітам [107, с. 72-74]. Заглиблений у землю котлован також мало й житло, досліджене на селітроварницькому стані неподалік села Більськ у Полтавщині, яке існувало від середини XVII століття [376, с. 43-44].

Використання заглиблених частин у житловому будівництві мало місце і в XVIII столітті. Про це свідчать рештки житлових будівель з козацьких хуторів, а також пізньосередньовічних українських

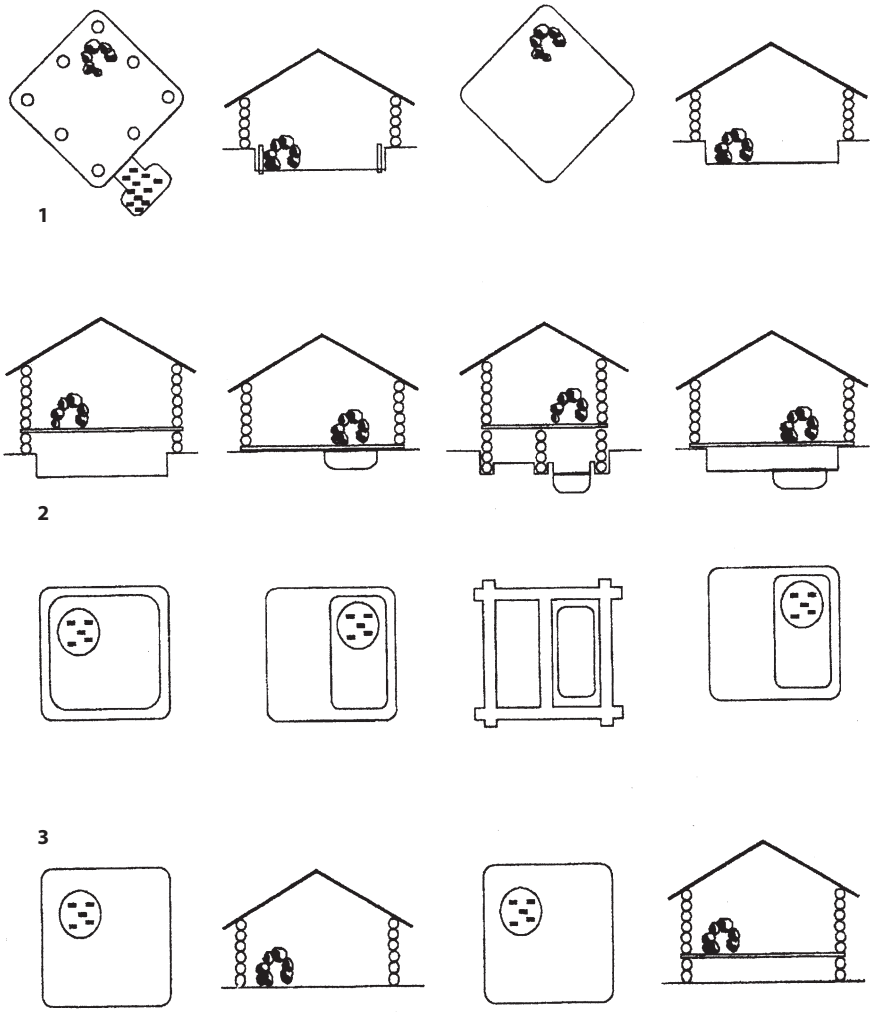

Мал. 116.
Схема розвитку конструкції жител у басейні річки Упи. IX–XI століття.
За Олександром Григор'євим [128]

міст [202, с. 43-45, рис. 3; 22; 21; 325, с. 36-38, рис. 13-15; 398, с. 110-111, рис. 1].

Наведені вище приклади житлових і господарських будівель пізнього українського середньовіччя демонструють існування будинків з «житловими» котлованами та побутування господарських конструкцій на зразок холодного підкліту. Це дозволяє висловити здогад, що використання котлованів у зведенні жител досить тривалий час було необхідною умовою для слов'ян Дніпровського Лівобережжя України.

Підсумовуючи, варто зауважити, що стверджувати лише про еволюційний розвиток сіверянського (слов'янського) житла треба з обережністю. Вірогідною видається багатоваріантність у житловому будівництві, яка спростовує бінарну опозицію *«заглиблене – наземне житло»* в історіографії досліджуваного питання. Вірогідно, що традиційність у будівництві житла визначалася природно-кліматичними чинниками, а не *«прогресом»* у будівництві. Це припущення підтверджують матеріали численних пам'яток як Лівобережжя Дніпра, так і інших територій Південної Руси.

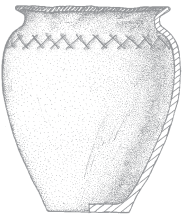

ВИСНОВКИ

Проведений аналіз сукупної джерельної бази, що стосується будівельної справи населення Дніпровського Лівобережжя України, дозволяє зробити такі висновки.

Будівельну справу носіїв роменської археологічної культури відтворено на основі аналізу сировинної бази, інструментарію, а також на підставі будівельних решток різних архітектурних об'єктів.

Будівельна справа формувалася й розвивалася під впливом природного оточення, яке забезпечувало населення необхідною сировиною. Для носіїв роменської археологічної культури провідною сировиною було дерево, в меншій мірі – глина й каміння.

Представлений набір деревообробних інструментів роменської культури, не дивлячись на незначну кількість знахідок, дозволяє скласти уявлення про рівень розвитку цього ремесла в середовищі літописних сіверян. Реконструйованими прийомами від етапу підготовки сировини й до кінцевого зведення будівлі можуть бути такі: рубання, розколювання, розпилювання, обтісування, різьблення. Наявність відповідного інструментарію засвідчує знання особливостей природного будівельного матеріалу, умов праці та, звісно ж, передбачає певний професійний рівень володіння ними, що дозволяє припускати існування в середовищі сіверян майстрів з теслярськими навичками, що користувалися спеціальними інструментами. Крім цього, виробництво таких інструментів вказує на існування відповідних навичок у ковалів.

Будівельні комплекси роменської культури репрезентовані рештками фортифікаційних споруд, житлових будівель та господарсько-побутових об'єктів.

Фортифікаційні споруди представлено укріпленнями городищ, що, відповідно до топографічних умов, розподіляються на мисові, розміщені на останцеподібних мисах та на останцях. Більшість укріплень належить до групи малих. Переважаючою планувальною схемою укріплень є моноструктурна. Оборонний комплекс городищ складався з ескарпів, дерево-земляних стін, ровів та в'їзних конструкцій.

У домобудівництві провідним типом виступає житло із заглибленою частиною – котлованом, обличкованим деревом.

Більшість становлять однокамерні житла, у незначній кількості відомі двокамерні споруди, що не набули поширення. У середині X століття з'явилися будинки з багатоярусною структурою. Провідним опалювальним пристроєм у житлах були глиняні печі (останцеві й глинобитні). Крім печей у житлах, що тяжіють до південно-східних меж розселення сіверян, використовували вогнища, здебільшого в поєднанні з печами.

Для господарського будівництва провідним типом об'єктів були господарські ями різного призначення. Крім них, відомі також заглиблені й наземні споруди. Ремісничі й промислові комплекси представлено будівлями із заглибленою частиною, які, залежно від призначення, мали спеціальні теплотехнічні споруди або ж ні.

На основі джерельної бази реконструйовано будівельний процес, у якому виділено послідовні дії, що формують технологію. Це проектно-вишукувальні, земляні та теслярські роботи. Проектно-вишукувальні заходи для фортифікаційного будівництва полягали у виборі оптимального місця для створення траси укріплення відповідно до форм рельєфу. Прив'язка до рельєфу іноді спостерігається й у випадку із формуванням котловану житла, внаслідок чого виникали стінки різної висоти. На етапі земляних робіт спільним був сам факт земляних робіт із використанням однакових інструментів. Окрім цього, зафіксовано використання різноманітних підсипок під час спорудження дерево-земляних укріплень та стін жител. Ймовірно, що такі підсипки застосовували під час будівництва інших споруд, але підтверджень цьому поки що немає. Ще одним проявом спільних інженерних рішень у фортифікаційному й житловому будівництві є розміщення стін на відстані від рову чи котловану. Значну подібність виявлено на етапі теслярських робіт, зокрема у використанні каркасно-стовпових і зрубних конструкцій. Описані вище технологічні прийоми сіверяни застосовували й під час будівництва господарських і ремісничих споруд. Однак господарські об'єкти будували менш капітально, ніж житлові, ремісничі й промислові. Особливістю комплексів, пов'язаних з виробництвом, є те, що в них було влаштовано місця спеціального призначення для виконання тих чи інших робіт. Взаємозв'язок технологій, які застосовували

під час спорудження різних архітектурних об'єктів, простежується між житловим і господарсько-побутовим будівництвом, особливо в об'єктах із заглибленою частиною. Водночас зв'язок технологічних схем у житловому й фортифікаційному будівництві є не таким відчутним. Видається, що ці напрямки будівельної справи, маючи певні спільні риси, розвивалися самостійно відповідно до їх призначення.

На сучасному етапі досліджень виділено локальні особливості в будівельній діяльності, що передовсім простежуються на прикладі житлових будівель. Такі відмінності проявляються в опалювальних пристроях. Виокремлюється територія Брянського Подесення зі своєрідними печами-кам'янками та південно-східні території ареалу сіверян зі стійкими традиціями використання вогнищ заодно із печами. Регіональні особливості прослідковано й у використанні котлованів. Зокрема, в Курському Посейм'ї, на річці Тускар, досліджено групу пам'яток, де котловани не відігравали такої провідної ролі у формуванні житла, як на інших територіях.

У процесі аналізу планіграфічних особливостей поселень роменської культури простежено закономірності в їх забудові. На ранньому етапі культури забудова поселення регламентувалася родинними зв'язками й здійснювалася на підставі лінійних закономірностей. У подальшому спостерігається процес виділення садибних комплексів, який, вірогідно, слід пов'язувати із соціальними змінами в суспільстві.

Будівельна діяльність літописних сіверян постає сформованим і розвиненим явищем. Вплив носіїв ранньослов'янських культур (пеньківської й колочинської) на формування фортифікаційного, житлового й господарсько-побутового будівництва не прослідковано. Найбільшу схожість до роменської будівельної справи виявлено в середовищі волинцевських пам'яток, особливо в житловому й господарському будівництві, а також в ідентичному наборі деревообробних інструментів, що вказує на застосування подібних прийомів у роботі з деревом. Однак у будівельній практиці обох культур є й певні відмінності. Це проявляється у волинцевських будівлях, що мають личкування котлованів із застосуванням плетених конструкцій, обмазаних глиною, а також у використанні глинобитних

стін під час зведення господарських приміщень. Не зафіксовано в роменських житлах випадків використання довгих коридорів та переважання внутрішньожитлових зернових ям над надвірними.

Прояв роменських будівельних традицій у населення Сіверської землі фіксується в житловому будівництві, а саме – у використанні котлованів. Фортифікаційне будівництво втратило свої характерні риси у зв'язку із застосуванням загальнодержавних прийомів оборонного будівництва.

Отже, в процесі аналізу сукупної джерельної бази здійснено комплексну реконструкцію будівельної справи носіїв роменської культури. Попри спільні риси з будівельними традиціями інших слов'янських племен, вона все ж має свої характерні, притаманні лише їй технології зведення фортифікаційних, житлових і господарсько-побутових об'єктів. Перспективою подальших досліджень цього прояву матеріальної культури є виявлення витоків будівельних традицій, а також більш глибоке вивчення локальних особливостей у технології будівництва, що вимагає введення до наукового обігу матеріалів, здобутих під час розкопок.

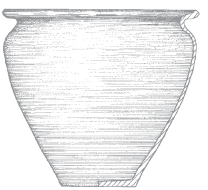

ДЖЕРЕЛА ТА ЛІТЕРАТУРА

• АРХІВНІ ДЖЕРЕЛА •

1. **Науковий архів Інституту археології НАН України, м. Київ.** – Р. 2. – Спр. 2032. Березовець Д. Т. Сіверяни (перед утворенням Київської держави) : Рукопис дисертації кандидада історичних наук. – 201 арк.
2. **Науковий архів Інституту археології НАН України, м. Київ.** – Р. 2. – Спр. 2032а. Березовець Д. Т. Альбом ілюстрацій до дисертації Д. Т. Березовця «Сіверяни». – 28 арк.
3. **Науковий архів Інституту археології НАН України, м. Київ.** – Ф. 12. – Оп. 8. – Спр. 615. Юренко С. П. Днепровское лесостепное Левобережье в VII–VIII вв. н. э. (Волынцевская культура): диссертация на соискание ученой степени кандидата исторических наук. – 287 арк.
4. **Науковий архів Інституту археології НАН України, м. Київ.** – Ф. е. – Спр. № 765. Ильинская В. А. Верхнесульская экспедиия 1947 г. – 14 арк.
5. **Науковий архів Інституту археології НАН України, м. Київ.** – Ф. е. 1948/10. – Спр. 1833. Березовец Д. Т. Отчет о раскопках раннеславянского поселения и могильника около с. Волынцево Путивльского района Сумской области 1948 г.
6. **Науковий архів Інституту археології НАН України, м. Київ.** – Ф. е. 1948/10б. – Спр. 1835. Довженок В. Й. Раскопки «Кургана» – славянского городища IX–X вв. у с. Волынцево Путивльского района, Сумской области в 1948 р. – 33 арк.
7. **Науковий архів Інституту археології НАН України, м. Київ.** – Ф. е. 1951/20. Шрамко Б. А. Отчет о работе Северо-Донецкой скифской экспедиции Харьковского Госуниверситета им. А. М. Горького в 1951г. – 50 арк.
8. **Науковий архів Інституту археології НАН України, м. Київ.** – Ф. е. 1952/24. Шрамко Б. А. Отчет об археологических исследованиях Харьковского Госуниверситета им. А. М. Горького в 1952 г. – 46 арк.
9. **Науковий архів Інституту археології НАН України, м. Київ.** – Ф. е. 1955/34. Шрамко Б. А. Разведки и раскопки Северодонецкой археологической экспедиции ХГУ в 1955 г. – 28 арк.
10. **Науковий архів Інституту археології НАН України, м. Київ.** – Ф. е. 1956/19. Шрамко Б. А. Отчет об археологических разведках и раскопках Северо-Донецкой экспедиции ХГУ в 1956 г. – 22 арк.
11. **Науковий архів Інституту археології НАН України, м. Київ.** – Ф. е. 1957/16. Шрамко Б. А. Отчет о разведках и раскопках археологической экспедиции Харьковского Государственного Университета им. А. М. Горького в 1957 г. – 28 арк.
12. **Науковий архів Інституту археології НАН України, м. Київ.** – Ф. е. 1971/17а. – Спр. №№5994-5996. Кучера М. П., Сухобоков О. В. Звіт про роботу Лівобережного розвідзагону Інституту Археології АН УРСР за 1971 р. – 74 арк., 29 табл., польова документація.

13. **Науковий архів Інституту археології НАН України, м. Київ.** – Ф. е. 1973–1974/31. – Спр. №7245. Сухобоков О. В. Отчет о работе Днепровского отряда Славяно-русской экспедиции Института археологии АН УССР в 1973–1974 гг. – 44 арк.
14. **Науковий архів Інституту археології НАН України, м. Київ.** – Ф. е. 1975/26а. – Спр. 7579. Сухобоков О. В. Отчет о работе Левобережного отряда Раннеславянской экспедиции Института археологии АН УССР в 1975 году. – 31 арк.
15. **Науковий архів Інституту археології НАН України, м. Київ.** – Ф. е. 1976/18. – Спр. №7987. Сухобоков О. В. Отчет о работах Левобережной Славяно-русской экспедиции Института археологии АН УССР в 1976 году. – 23 арк.
16. **Науковий архів Інституту археології НАН України, м. Київ.** – Ф. е. 1977–1978/148. – Спр. №9126. Сухобоков О. В., Орлов Р. С., Иченская И. В., Юренко С. П. Отчет о работах Левобережной Славяно-русской экспедиции Института археологии АН УССР в 1977–1978 годах. – 43 арк.
17. **Науковий архів Інституту археології НАН України, м. Київ.** – Ф. е. 1979–1981/2. – Спр. №9906. Сухобоков О. В. Отчет о работах Левобережной славяно-русской экспедиции Института археологии АН УССР в 1979–1981 году. – 99 арк.
18. **Науковий архів Інституту археології НАН України, м. Київ.** – Ф. е. 1983/38а. – Спр. №20906. Сухобоков О. В., Моця А. П. Отчет о раскопках роменско-древнерусского комплекса памятников у с. Зеленый Гай Сумского района и обл. (ур. Ст. Крейдище) в 1983 г. – 21 арк.
19. **Науковий архів Інституту археології НАН України, м. Київ.** – Ф. е. 1983/53. Шрамко Б. А. Отчет об археологических исследованиях скифо-славянской экспедиции ХГУ в 1983 году в Полтавской и Харьковской областях. – 57 арк.
20. **Науковий архів Інституту археології НАН України, м. Київ.** – Ф. е. 1985/18. – Спр. №21624-21627. Сухобоков О. В., Юренко С. П., Приймак В. В. Отчет об исследованиях Левобережной славяно-русской экспедиции в 1985 г. – 20 арк.
21. **Науковий архів Інституту археології НАН України, м. Київ.** – Ф. е. 1986/30. – Спр. №№22024-22027. Моця А. П., Орлов Р. С., Покас П. М. Отчет о работе Днепровской древнерусской экспедиции в с. Журавное в 1986 г. – 19 арк., 74 табл., польова документація.
22. **Науковий архів Інституту археології НАН України, м. Київ.** – Ф. е. 1987/99. Шрамко Б. А. Отчет о раскопках Скифо-славянской археологической экспедиции ХГУ в 1987 г. – 38 арк.
23. **Науковий архів Інституту археології НАН України, м. Київ.** – Ф. е. 1999/6. – Спр. №26566-26567. Сухобоков О. В., Комар О. В., Бєлінська Л. І. Звіт про роботи Лівобережної слов'яно-руської комплексної експедиції у 1999 р. (розкопки у м. Ромни). – 60 арк.
24. **Науковий архів Центру охорони та досліджень пам'яток археології Управління культури Полтавської облдержадміністрації, м. Полтава.** –

Ф. е. – Спр. 26. Моргунов Ю. Ю. Отчет Посульской экспедиции ИА АН СССР о раскопках городища летописного г. Снепорода (Полтавская обл. УССР) в 1989 г. – 21 арк.

25. **Науковий архів Центру охорони та досліджень пам'яток археології Управління культури Полтавської облдержадміністрації, м. Полтава.** – Ф. е. – Спр. 26А. Моргунов Ю. Ю. Альбом иллюстраций к отчету Посульской экспедиции ИА АН СССР о раскопках городища летописного г. Снепорода (Полтавская обл. УССР) в 1989 г. – 17 арк.
26. **Науковий архів Центру охорони та досліджень пам'яток археології Управління культури Полтавської облдержадміністрації, м. Полтава.** – Ф. е. – Спр. 33. Терпиловский Р. В., Моргунов Ю. Ю. Отчет Посульской экспедиции ИАУ о раскопках городища Сампсониев Остров (с. Сенча Лохвицкого р-на Полтавской обл.) в 1992 г. – 70 арк.
27. **Науковий архів Центру охорони та досліджень пам'яток археології Управління культури Полтавської облдержадміністрації, м. Полтава.** – Ф. е. – Спр. 58. Ляпушкин И. И. Краткий (предварительный) отчет о полевых изысканиях 1946 г. Днепровской Левобережной экспедиции ИИМК АН СССР. – 6 арк.
28. **Науковий архів Центру охорони та досліджень пам'яток археології Управління культури Полтавської облдержадміністрації, м. Полтава.** – Ф. е. – Спр. 59. Ляпушкин И. И. Археологические памятники эпохи железа в бассейне р. Ворсклы (из полевых изысканий 1945 г. г. Полтава – с. Перекоп) и некоторые выводы из них. (Вместо отчета в ИА АН УССР). – 55 арк.
29. **Науковий архів Центру охорони та досліджень пам'яток археології Управління культури Полтавської облдержадміністрації, м. Полтава.** – Ф. е. – Спр. 60. Ляпушкин И. И. Итоги полевых изысканий 1945 г. в бассейне р. Ворсклы (Полтавская и Харьковская обл.) и некоторые выводы из них. (Вместо отчета в ИА АН УССР, сокращ. опубл. в СА, 1951, X). – 55 арк.
30. **Науковий архів Центру охорони та досліджень пам'яток археології Управління культури Полтавської облдержадміністрації, м. Полтава.** – Ф. е. – Спр. 63. Юренко С. П. Отчет о работе разведгруппы Левобережного Славяно-русского отряда Среднеднепровской комплексной археологической экспедиции ИА АН УССР в 1977 году. – 13 арк.
31. **Науковий архів Центру охорони та досліджень пам'яток археології Управління культури Полтавської облдержадміністрації, м. Полтава.** – Ф. е. – Спр. 141. Горюнов Е. А. Отчет о работе Днепровской Левобережной экспедиции Ленинградского отделения ИА АН СССР в 1978 году. – 61 арк.
32. **Науковий архів Центру охорони та досліджень пам'яток археології Управління культури Полтавської облдержадміністрації, м. Полтава.** – Ф. е. – Спр. 142. Горюнов Е. А. Отчет о работе Днепровской Левобережной экспедиции Ленинградского отделения ИА АН СССР в 1979 году. – 74 арк.
33. **Науковий архів Центру охорони та досліджень пам'яток археології Управління культури Полтавської облдержадміністрації, м. Полтава.** – Ф. е.

– Спр. 144. Горюнов Е. А. Отчет о работе Среднедеснинской археологической группы ИА (Ленинградское отделение) АН СССР в 1968 году. – 41 арк.

34. **Науковий архів Центру охорони та досліджень пам'яток археології Управління культури Полтавської облдержадміністрації, м. Полтава.** – Ф. е. – Спр. 150. Супруненко О. Б., Кулатова І. М., Левченко Д. І., Приймак В. В. Звіт про охоронні розкопки Полтавського форштадту – посаду літописної Лтави у 1997 р. (м. Полтава). – 125 арк. [звіт], 98 арк. [альбом].
35. **Науковий архів Центру охорони та досліджень пам'яток археології Управління культури Полтавської облдержадміністрації, м. Полтава.** – Ф. е. – Спр. 208. Супруненко О. Б., Кулатова І. М., Коваленко О. В., Мироненко К. М., Приймак В. В. Звіт про охоронні розкопки Полтавського форштадту – посаду літописної Лтави 1998 р. (м. Полтава). – 77 арк. [звіт], 68 арк. [альбом].
36. **Науковий архів Центру охорони та досліджень пам'яток археології Управління культури Полтавської облдержадміністрації, м. Полтава.** – Ф. е. – Спр. 209. Супруненко О. Б., Коваленко О. В., Мироненко К. М., Приймак В. В. Звіт про охоронні розкопки Полтавського форштадту – посаду літописної Лтави 1998 р. (м. Полтава). – 65 арк. [звіт], 76 арк. [альбом].
37. **Науковий архів Центру охорони та досліджень пам'яток археології Управління культури Полтавської облдержадміністрації, м. Полтава.** – Ф. е. – Спр. 210І. Приймак В. В., Супруненко О. Б. Польові креслення об'єктів та плани розкопів №№9 і 11/1998. – 14 арк.
38. **Науковий архів Центру охорони та досліджень пам'яток археології Управління культури Полтавської облдержадміністрації, м. Полтава.** – Ф. е. – Спр. 223. Берест Ю. План городища – 2 у с. Зарічне Охтирського р-ну Сумської обл. 1999 р. – 3 арк.
39. **Науковий архів Центру охорони та досліджень пам'яток археології Управління культури Полтавської облдержадміністрації, м. Полтава.** – Ф. е. – Спр. 296. Кулатова І. М., Супруненко О. Б. Звіт про обстеження заплавної ділянки облаштування газових свердловин Яблунівського НГКР поблизу с. Сенча Лохвицького району Полтавської області (липень 2001 р.). – 28 арк.
40. **Науковий архів Центру охорони та досліджень пам'яток археології Управління культури Полтавської облдержадміністрації, м. Полтава.** – Ф. е. – Спр. 322. Супруненко О. Б., Кулатова І. М., Левченко Д. І., Мироненко К. М. Звіт про охоронні розкопки Полтавського форштаду – посаду Літописної Лтави в 1997 році. – Частина 2 (розкоп №1/1997). – 80 арк.
41. **Науковий архів Центру охорони та досліджень пам'яток археології Управління культури Полтавської облдержадміністрації, м. Полтава.** – Ф. е. – Спр. 324. Супруненко О. Б., Кулатова І. М., Левченко Д. І., Мироненко К. М. Звіт про охоронні розкопки Полтавського форштаду – посаду Літописної Лтави в 1997 році. – Частина 3 (розкоп №2/1997). – 38 арк.

42. **Науковий архів Центру охорони та досліджень пам'яток археології Управління культури Полтавської облдержадміністрації, м. Полтава.** – Ф. е. – Спр. 337. Коваленко О. В. Звіт про рятівні дослідження на місці відновлення Свято-Успенського собору у Полтаві в 2000 році. – 86 арк.
43. **Науковий архів Центру охорони та досліджень пам'яток археології Управління культури Полтавської облдержадміністрації, м. Полтава.** – Ф. е. – Спр. 338. Коваленко О. В. Звіт про рятівні дослідження на місці відновлення Свято-Успенського собору у Полтаві в 2000 році: Альбом. – 64 арк.
44. **Науковий архів Центру охорони та досліджень пам'яток археології Управління культури Полтавської облдержадміністрації, м. Полтава.** – Ф. е. – Спр. 501. Ткаченко О. М., Яремченко В. А. Звіт про наглядові охоронні дослідження пізньосередньовічних об'єктів у м. Полтава, по вул. Конституції, 13, у 2007 р. – 26 арк.
45. **Науковий архів Центру охорони та досліджень пам'яток археології Управління культури Полтавської облдержадміністрації, м. Полтава.** – Ф. е. – Спр. 513. Супруненко О. Б., Мироненко К. М., Пуголовок Ю. О., Шерстюк В. В. Звіт про наглядові охоронні дослідження посаду літописної Лтави на Інститутській горі у м. Полтава в 2007 р. (Першотравневий просп., 21-21 А). – 181 арк.
46. **Науковий архів Центру охорони та досліджень пам'яток археології Управління культури Полтавської облдержадміністрації, м. Полтава.** – Ф. е. – Спр. 516. Пуголовок Ю. О. Звіт про наглядові археологічні розкопки на посаді літописної Лтави у м. Полтава в 2007 р. (пров. Андріївський, 6). – 108 арк.
47. **Науковий архів Центру охорони та досліджень пам'яток археології Управління культури Полтавської облдержадміністрації, м. Полтава.** – Ф. е. – Спр. 522. Шерстюк В. В. Звіт про дослідження в околицях с. Глинське Малобудищанської сільської ради Зіньківського району в 2005–2006 рр. (Полтавська обл.), 2006. – 141 арк.
48. **Науковий архів Центру охорони та досліджень пам'яток археології Управління культури Полтавської облдержадміністрації, м. Полтава.** – Ф. е. – Спр. 522. Шерстюк В. В. Звіт про науково-рятівні археологічні дослідження кургану в ур. Шар-Гора поблизу с. Приліпка Козельщинського району Полтавської області навесні 2007 р. – 112 арк.
49. **Науковий архів Центру охорони та досліджень пам'яток археології Управління культури Полтавської облдержадміністрації, м. Полтава.** – Ф. е. – Спр. 524. Супруненко О. Б., Мироненко К. М., Пуголовок Ю. О., Шерстюк В. В. Звіт про наглядові охоронні дослідження посаду літописної Лтави на Інститутській горі у м. Полтава в 2007 р. (Першотравневий просп., 19 А). – Частина перша. – 106 арк.
50. **Науковий архів Центру охорони та досліджень пам'яток археології Управління культури Полтавської облдержадміністрації, м. Полтава.** – Ф. е. – Спр. 545. Пуголовок Ю. О. Звіт про науково-рятівні археологічні

дослідження земельної ділянки по вул. Конституції, 4 у м. Полтава в 2008 р. – 223 арк.

51. **Науковий архів Центру охорони та досліджень пам'яток археології Управління культури Полтавської облдержадміністрації, м. Полтава.** – Ф. е. – Спр. 644. Пуголовок Ю. О., Супруненко О. Б. Звіт про науково-рятівні наглядові археологічні дослідження посаду літописної Лтави на Інститутській горі у м. Полтава в 2010 р. (Першотравневий просп., 15-17). – 163 арк.

• ЛІТЕРАТУРА •

52. **Абашина Н. С. Ранньослов'янські житла на поселенні Обухів II** / Н. С. Абашина // Археологія давніх слов'ян [ред. кол. : Д. Н. Козак (відп. ред.) та ін.]. – К. : КОРВІН-ПРЕСС, 2004. – С. 277-299.

53. **Алихова А. Е. Моисеевское городище в эпоху Киевской Руси** / А. Е. Алихова // Краткие сообщения Института археологии. – М. : Наука, 1962. – Вып. 87. – С. 83-87.

54. **Аристов Н. Промышленность Древней Руси** / Н. Аристов. – СПб., 1866. – 336 с.

55. **Артамонов М. И. Первые страницы русской истории в археологическом освещении** / М. И. Артамонов // Советская археология. – 1990. – №3. – С. 271-290.

56. **Археологія України : Курс лекцій :** навчальний посібник / [Л. Л. Залізняк, О. П. Моця, В. М. Зубар та ін.] ; за ред. Л. Л. Залізняка. – К. : Либідь, 2005. – 504 с.

57. **Асєєв Ю. С. Архітектура Київської Русі** / Ю. С. Асєєв. – К. : Будівельник, 1969. – 192 с.

58. **Афанасьев А. Н. Поэтические воззрения славян на природу : Опыт сравнительного изучения славянских преданий и верований в связи с мифическими сказаниями других родственных народов** / А. Н. Афанасьев. – М. : Современный писатель, 1995. – Т. 2. – 394 с.

59. **Афанасьев Г. Е. Население лесостепной зоны бассейна среднего Дона в VIII–X вв. (аланский вариант салтово-маяцкой культуры)** / Г. Е. Афанасьев. – М. : Наука, 1987. – 200 с. – (Археологические открытия на новостройках ; вып. 2).

60. **Аулих В. В. Славянское поселение у с. Рипнева (Рипнев I) Львовской области** / В. В. Аулих // Материалы и исследования по археологии СССР. – 1963. – №108. – С. 366-381.

61. **Багалей Д. И. Очерки из истории колонизации степной окраины Московского государства** / Д. И. Багалей // Чтения в Императорском Обществе истории и древностей российских при Московском университете / под заведыванием Е. В. Барсова. – М. : Императорское общество истории и древностей России при Московском университете, 1886. – Книга вторая. – Апрель–июнь. – Отдел IV. – С. 1-264.

62. **Багрій Р. С. Нові слов'янські і давньоруські пам'ятки на території Волині** / Р. С. Багрій // Матеріали і дослідження з археології Прикарпаття і Волині. – 1962. – Вип. 4. – С. 120-130.

63. **Байбурин А. К. Жилище в обрядах и представлениях восточных славян** / А. К. Байбурин. – Л. : Наука, 1983. – 188 с.
64. **Байбурин А. К. Русские народные обряды, связанные со строительством жилища (к проблеме освоения пространства) : автореферат диссертации на соискание учёной степени кандидата исторических наук : спеціальність 07.00.07 «Этнография»** / А. К. Байбурин. – Ленинград, 1976. – 17 с.
65. **Балабанов Т. П. Массовое жилище в Плиске (VIII–XI вв.)** / Т. П. Балабанов // Труды V Международного конгресса археологов-славистов, 18-25 сентября 1985 г. – К. : Наукова думка, 1988. – Т. 2. – С. 11-15.
66. **Баран В. Д. Раннеславянское поселение у с. Рипнева (Рипнев II) на Западном Буге** / В. Д. Баран // Материалы и исследования по археологии СССР. – 1963. – №108. – С. 351-365.
67. **Баран В. Д. Ранні слов'яни між Дністром і Прип'яттю** / В. Д. Баран. – К. : Наукова думка, 1972. – 244 с.
68. **Баран В. Д. Славянская деревня раннего средневековья (по материалам поселения V–VII вв. у с. Рашков)** / В. Д. Баран // Древности славян и Руси / [отв. ред. Б. А.Тимощук]. – М. : Наука, 1988. – С. 12-18.
69. **Баран Я. В. Слов'янська община** / Я. В. Баран. – Київ–Чернівці : Зелена Буковина, 2004. – 192 с.
70. **Баумгартен К. Жилище** / К. Баумгартен // Материальная культура / [отв. ред. С. А. Арутюнов]. – М. : Наука, 1989. – Вып. 3. – С. 36-42. – («Свод этнографических понятий и терминов»).
71. **Башилов В. А. Стратиграфические исследования на Большом Горональском городище** / В. А. Башилов, А. В. Куза // Краткие сообщения Института археологии. – 1977. – Вып. 150. – С. 17-23.
72. **Башкатов Ю. Ю. Об одном из типов построек киевской культуры** / Ю. Ю. Башкатов // Древности. – 1996. – Харьков : АО «Бизнес Информ», 1997. – С. 38-42.
73. **Башкатов Ю. Ю. Типология жилищ славянской линии развития (по материалам I–V вв. н. е.)** / Ю. Ю. Башкатов // Лесная и лесостепная зоны Восточной Европы в эпохи римских влияний и Великого переселения народов. – Тула : Государственный музей-заповедник «Куликово поле», 2008. – Вып. 1. – С. 326-340.
74. **Березовец Д. Т. Археологические памятники летописных северян** / Д. Т. Березовец // Краткие сообщения Института археологии Академии наук УССР. – 1953. – Вип. 2. – С. 25-26.
75. **Березовець Д. Т. До питання про літописних сіверян** / Д. Т. Березовець // Археологія. – 1953. – Т. VIII. – С. 28-44.
76. **Березовець Д. Т. Дослідження на території Путивльського району Сумської області** / Д. Т. Березовець // Археологічні пам'ятки УРСР. – 1952. – Т. III.– С. 242-250.

77. **Березовець Д. Т. Дослідження слов'янських пам'яток на Сеймі в 1949–1950 рр.** / Д. Т. Березовець // Археологічні пам'ятки УРСР. – 1955. – Т. V. – С. 49-66.
78. **Берест Ю. М. Археологічні пам'ятки околиць міст Охтирка і Суми** / Ю. М. Берест, Є. М. Осадчий // Археологічний літопис Лівобережної України. – 2003. – №1-2 (12-13). – С. 157-160.
79. **Берест Ю. М. Друге городище біля с. Зарічне на Ворсклі** / Ю. М. Берест // Археологічний літопис Лівобережної України. – 1999. – №2 (6). – С. 41.
80. **Берест Ю. М. Нові дані про дослідження Шпилівського та Зарічненського археологічних комплексів** / Ю. М. Берест, Є. М. Осадчий // Археологічний літопис Лівобережної України. – 2001. – №1 (9). – С. 101-106.
81. **Берест Ю. М. Роменські городища середньої течії р. Ворскла** / Ю. М. Берест // Археологія та історія Північно-Східного Лівобережжя : збірник наукових праць. – Суми : Сумський державний педагогічний університет ім. А. С. Макаренка, 2003. – С. 83-88.
82. **Бломквист Е. Общие черты в крестьянском жилище руских и украинцев** / Е. Бломквист // Советская этнография. – 1954. – №4. – С. 27-41.
83. **Бломквист Е. Э. Крестьянские постройки русских, украинцев и белоруссов. (Поселения, жилища и хозяйственные строения)** / Е. Э. Бломквист // Восточнославянский этнографический сборник. Очерки народной материальной культуры русских, украинцев и белоруссов в XIX – начале XX вв. – М. : Издательство АН СССР, 1956. – С. 4-458. – (Серия Труды Института этнографии имени Н. Н. Миклухо-Маклая. Новая серия; том XXXI).
84. **Бломквист Е. Э. Типы русского крестьянского жилища середины XIX – начала XX века** [Текст] / Е. Э. Бломквист, О. А. Ганцкая // Русские : историко-этнографический атлас / [под ред. П. И. Кушнер]. – М. : Наука, 1967. – С. 131-165.
85. **Большаков О. Г. Путешествие Абу Хамида ал-Гарнати в Восточную и Центральную Европу : (1131–1153 гг.)** / О. Г. Большаков, А. Л. Монгайт. – М. : Наука, Главная редакция восточной литературы, 1971. – 136 с.
86. **Борисевич Г. В. Микрорельеф и грунт как вспомогательные источники для реконструкции этапов застройки Новотроицкого городища** / Г. В. Борисевич, А. А. Узянов // Методы естественных наук в археологии. – М. : Наука, 1987. – С. 56-61.
87. **Борисевич Г. В. Реконструкция сооружений городища Слободка** / Г. В. Борисевич // Никольская Т. Н. Городище Слободка XII–XIII вв. К истории древнерусского градостроительства в Земле вятичей / Т. Н. Никольская. – М. : Наука, 1987. – С. 180-184.
88. **Борисевич Г. В. [Рецензия на книгу] : Раппопорт П. А. Древнерусское жилище. САИ, вып. Е1-32, Л. 1975** / Г. В. Борисевич // Советская археология. – 1978. – №4. – С. 282-288.

89. **Борисевич Г. В. Роль макета в реконструкции древнерусского жилища** / Г. В. Борисевич // Краткие сообщения Института археологии. – 1969. – Вып. 120. – С. 46-50.
90. **Брайчевский М. Ю. Славяне в Подунавье и на Балканах в VI–VIII вв. (по данным письменных источников)** / М. Ю. Брайчевский // Славяне на Днестре и на Дунае / [отв. ред. В. Д. Баран]. – К. : Наукова думка, 1983. – С. 220-247.
91. **Былины :** сборник / [вступ. ст., сост., подгот. текстов и примеч. Б. Н. Путилов]. – Л. : Советский писатель, 1986. – 552 с. – (Библиотека поэта. Большая серия).
92. **Веремiївка: край де зупинився час, козацький час...** // Козацький край : спецвипуск . – 2011. – №12 (12). – 8 с. – Режим доступу: http://cossackland.org.ua/wp-content/uploads/2011/09/kozacky-kray_12_2011.pdf
93. **Винников А. З. Жилые и хозяйственные постройки Маяцкого селища (Результаты раскопок 1975, 1977, 1978 гг.)** / А. З. Винников // Маяцкое городище. Труды Советско-Болгаро-Венгерской экспедиции. – М. : Наука, 1984. – С. 95-135.
94. **Винников А. З. Культовые комплексы Маяцкого селища (Материалы раскопок Советско-Болгаро-Венгерской экспедиции)** / А. З. Винников, Г. Е. Афанасьев. – Воронеж : Издательство Воронежского государственного университета, 1991. – 192 с.
95. **Винников А. З. На северных рубежах Хазарского каганата. Маяцкое поселение** / А. З. Винников, С. А. Плетнёва. – Воронеж : Издательство Воронежского государственного университета, 1998. – 216 с.
96. **Вовк Хведір. Студії з української етнографії та антропології** / Хведір Вовк. – К. : Мистецтво, 1995. – 335 с.
97. **Воеводский М. В. Важнейшие итоги Деснинской экспедиции 1946 г.** / М. В. Воеводский // Краткие сообщения Института истории материальной культуры АН СССР. – М.–Л., 1948. – Вып. XX. – С. 36-43.
98. **Воеводский М. В. Городища верхней Десны** / М. В. Воеводский // Краткие сообщения Института истории материальной культуры АН СССР. – М.–Л., 1949. – Вып. XXIV. – С. 67-77.
99. **Воєводський М. Городища Десни (Дослідження Деснянської експедиції 1945–1946 рр.)** / М. Воєводський // Археологічні пам'ятки УРСР. – 1949. – Т. I. – С. 105-111.
100. **Вознесенська Г. О. Чорна металургія та металообробка населення східноєвропейського лісостепу за доби ранніх слов'ян і Київської Русі (друга половина I тис. – перша чверть II тис.)** / Г. О. Вознесенська, Д. П. Недопако, С. В. Паньков. – К., 1996. – 192 с.
101. **Воронин Н. Н. Жилище** / Н. Н. Воронин // История культуры Древней Руси /[под. ред. Н. Н. Воронина, М. К. Каргера, М. А. Тихановой]. – М.–Л. : Издательство АН СССР, 1951. – Т. I. – С. 204-233.

102. **Воронин Н. Н. Поселение** / Н. Н. Воронин. // История культуры Древней Руси / [под. ред. Н. Н. Воронина, М. К. Каргера, М. А. Тихановой]. – М.–Л. : Издательство АН СССР, 1951. – Т. I. – С. 182-203.
103. **Въжарова Ж. Н. Славянски и славянобългарски селища Българските земи от края на VI–XI век** / Живка Н. Въжарова. – София : Изд. на Българската академия на науките, 1965. – 228 с.
104. **Въжарова Ж. Средневековното селище с. Гарман Силистрински окръг VI–XI в.** / Живка Въжарова. – София : Изд. на Българската академия на науките, 1986. – 204 с.
105. **Гардизи. Краса повествований** / Гардизи // Древняя Русь в свете зарубежных источников: хрестоматия / под ред. Т. Н. Джаксон, И. Г. Коноваловой, А. В. Подосинова. – М. : Русский Фонд Содействия Образованию и Науке, 2009. – Т. 3 : Восточные источники. – 264 с.
106. **Гейко А. В. До питання про визначення температури випалювання посуду роменської культури** / А. В. Гейко, Т. М. Литвиненко // Археологічний літопис Лівобережної України. – 2001. – №1 (9). – С. 47-48.
107. **Голубева І. Два типи жител козацької доби на Слобожанщині** / Ірина Голубева // Нові дослідження пам'яток козацької доби в Україні : збірник наукових статей. – К. : ХІК, Часи козацькі, 2007. – Вип. 16. – С. 71-75.
108. **Горбаненко С. А. Землеробство і тваринництво слов'ян Лівобережжя Дніпра другої половини I тис. н. е.** / С. А. Горбаненко. – К. : Академперіодика, 2007. – 196 с., 20 табл., 67 рис.
109. **Горбаненко С. А. Землеробство слов'ян останньої чверті I тис. н. е.** / С. А. Горбаненко // Археологія. – 2006. – №3. – С. 73-79.
110. **Горюнов Е. А. Поселение у с. Чулатово** / Е. А. Горюнов // Краткие сообщения Института археологии. – М. : Наука, 1971. – Вып. 125. – С. 41-45.
111. **Горюнов Е. А. Ранние этапы истории славян Днепровского Левобережья** / Е. А. Горюнов – Л. : Наука, 1981. – 136 с.
112. **Готун И. А. Некоторые данные о системе застройки древнерусского поселения Автуничи (по материалам 1989 г.)** / И. А. Готун // Деснинские древности : сборник материалов Межгосударственной научной конференции, посвященной памяти Ф. М. Заверняева / [ред. кол. : В. П. Алексеев, Г. П. Пояков, В. Н. Гурьянов]. – Брянск : Брянский областной краеведческий музей, 1995. – С.103-106.
113. **Готун І. А. Житлові та господарські споруди за писемними та епічними джерелами (деякі питання історіографії)** / І. А. Готун // Роль ранньоміських центрів в становленні Київської Русі : матеріали Польового історико-археологічного семінару, серпень 1993 р. / [відп. ред. О. П. Моця]. – Суми, 1993. – С. 51-54.
114. **Готун І. А. Забудова поселень** / І. А. Готун // Село Київської Русі (за матеріалами південноруських земель) / (С. О. Біляєва, О. М. Веремейчук, Г. О. Вознесенська та ін.); відп. ред. О. П. Моця. – К. : Шлях, 2003. – С. 156-182.

115. **Готун І. А. Реконструкції ремісничих та господарських будівель давньоруського поселення Автуничі** / І. І. Готун // Археологія. – 1993. – №4. – С. 59-71.
116. **Готун І. Споруди давньоруських пам'яток Шестовиці та їх місце серед синхронних старожитностей регіону** / Ігор Готун // Матеріали і дослідження з археології Прикарпаття і Волині. – 2007. – Вип. 11. – С. 250-255.
117. **Гречко Д. С. Захисні споруди городища біля с. Водяне на Харківщині** / Д. С. Гречко, Г. Є. Свистун // Археологічні відкриття в Україні 2002–2003–2004. – Вип. 6. – С. 112-114.
118. **Григор'єв О. В. Нові матеріали археологічних досліджень давньоруської Лтави** / О. В. Григор'єв, І. М. Кулатова // Полтавський археологічний збірник – 1999 (до 1100-ліття м. Полтави за археологічними дослідженнями) : збірник наукових праць. – Полтава : Археологія, 1999. – С. 44-48.
119. **Григорьев А. В. Городище у с. Хитцы** / А. В. Григорьев // Охрана и исследование памятников археологии Полтавщины : второй областной научно- практический семинар, 18-19 мая 1989 г. : тезисы докладов и сообщений – Полтава : Полтава, 1989. – С. 69-72.
120. **Григорьев А. В. Некоторые хронологические изменения в конструкциях жилищ роменской культуры** / А. В. Григорьев // Традиции и инновации в материальной культуре древних обществ : Всесоюзная конференция молодых ученых, 20-23 апреля 1990 г. : тезисы докладов. – М. : Московский археологический информационный центр, 1990. – С. 151-161.
121. **Григорьев А. В. О роменской культуре в Среднем Подесенье** / А. В. Григорьев // Чернигов и его округа в IX–XIII вв. : сборник научных трудов / [отв. ред. П. П. Толочко]. – К. : Наукова думка, 1988. – С. 22-25.
122. **Григорьев А. В. Поселение у села Горбово** / А. В. Григорьев // Краткие сообщения Института археологии. – М. : Наука, 1983. – Вып. 175. – С. 67-73.
123. **Григорьев А. В. Работы Новгород-Северской экспедиции** / А. В. Григорьев, В. П. Коваленко, А. П. Моця // Археологічні відкриття 1984. – М. : Наука, 1986. – С. 229-230.
124. **Григорьев А. В. Раскопки в окрестностях Новгород-Северского** / А. В. Григорьев // Археологічні відкриття 1983. – М. : Наука, 1985. – С. 269-270.
125. **Григорьев А. В. Раскопки поселения X–XIII вв. у с. Горбова** / А. В. Григорьев // Археологічні відкриття 1982. – М. : Наука, 1984. – С. 254.
126. **Григорьев А. В. Раскопки у с. Горбова** / А. В. Григорьев // Археологічні відкриття 1981. – М. : Наука, 1983. – С. 254-255.
127. **Григорьев А. В. Северянская земля в VIII – начале XI века по археологическим данным** / А. В. Григорьев. – Тула : Гриф и Ко, 2000. – 263 с. : илл. – (Труды Тульской археологической экспедиции ; вып. 2).
128. **Григорьев А. В. Славянское население водораздела Оки и Дона в конце I – начале II тыс. н.е.** / А. В. Григорьев – Тула : Государственный музей-заповедник «Куликово поле», 2005. – 207 с., илл.

129. **Григорьев А. В. Укрепления городища у с. Горбово** / А. В. Григорьев // Архітектурні та археологічні старожитності Чернігівщини. – Чернігів, 1992. – С. 40-44.
130. **Гупало К. М. Археологічні дослідження давньокиївського Подолу** / К. М. Гупало // XV Наукова конференція Інституту археології, присвячена 50-річчю утворення Союзу Радянських Соціалістичних Республік : тези секційних та пленарних доповідей. – Одеса, 1972. – С. 325-328.
131. **Гупало К. М. Давньокиївський Поділ у світлі нових археологічних досліджень** / К. М. Гупало, П. П. Толочко // Стародавній Київ. – К. : Наукова думка, 1975. – С. 40-79.
132. **Гупало К. М. До питання про формування посаду Давнього Києва** // Археологічні дослідження стародавнього Киева / К. М. Гупало // Археологічні дослідження стародавнього Києва / [ред. кол. : П. П. Толочко (відп. ред.) та ін.]. – К. : Наукова думка, 1976 – С. 12-18.
133. **Гупало К. Н. Деревянные постройки древнекиевского Подола** / К. Н. Гупало // Древности Среднего Поднепровья. – К. : Наукова думка, 1981. – С. 138-158.
134. **Гурков В. С. Поселения** / В. С. Гурков, Р. Ю. Гошко // Полесье. Материальная культура / (В. К. Бондарчик, И. Н. Браим, Н. И. Бураковская и др.) ; отв. ред. Р. Ф. Киричев. – К. : Наукова думка, 1988. – С. 279-333.
135. **Гурьянов В. Н. О времени появления роменской культуры в Брянском Подесенье (по материалам поселения Курово 6)** / В. Н. Гурьянов, А. М. Фатьков // Труды II (XVIII) Всероссийского археологического съезда в Суздале. – М. : Институт археологии РАН, 2008. – Т. II. – С. 214-216.
136. **Данилюк А. Г. Українська хата** / А. Г. Данилюк – К. : Наукова думка, 1991. – 112 с.
137. **Даркевич В. П. Древняя столица Рязанской земли : XI–XIII вв.** / В. П. Даркевич, Г. В. Борисевич. – М. : Кругъ, 1995. – 448 с.
138. **Довженок В. И. Раскопки раннеславянских поселений в нижнем течении р. Рось** / В. И. Довженок, Н. В. Линка // Материалы и исследования по археологии СССР. – М.–Л. : Издательство АН СССР, 1959. – №70. – С. 102-113.
139. **Довженок В. Й. Розкопки біля с. Волинцевого, Сумської області** / В. Й. Довженок // Археологічні пам'ятки УРСР. – 1952. – Т. III. – С. 251-270.
140. **Дослідження Глинського археологічного комплексу** / [І. М. Кулатова, А. В. Гейко, Т. М. Золотницька та ін.] // Археологічні відкриття в Україні 1997–1998 рр. – К.: Видання Інституту археології НАН України, 1998. – С. 91-92.
141. **Дослідження посаду літописної Лтави : Інститутська гора** / [О. Б. Супруненко, Ю. О. Пуголовок, К. М. Мироненко, В. В. Шерстюк]. – Київ–Полтава: видання ІА НАНУ, ЦП НАНУ, ЦОДПА, 2009. – Частина перша. – 140 с.
142. **Дослідження посаду літописної Лтави : Інститутська гора** / [О. Б. Супруненко, Ю. О. Пуголовок, К. М. Мироненко та ін.]. – Київ–Полтава: видання ЦП НАНУ і УТОПІК, ЦОДПА, 2009. – Частина друга. – 132 с.

143. **Дослідження посаду літописної Лтави : Миколаївська гірка** / [О. Б. Супруненко, К. М. Мироненко, Ю. О. Пуголовок, В. В. Шерстюк]. – Київ–Полтава: видання ЦП НАНУ і УТОПІК, ЦОДПА, 2008. – 138 с.
144. **Древнерусские поселения Среднего Поднепровья : Археологическая карта** / (М. П. Кучера, О. В. Сухобоков, С. А. Беляева и др.) ; под ред. В. Д. Барана. – К. : Наукова думка, 1984. – 196 с.
145. **Дяченко А. Г. Культурная динамика и хронология роменского поселения на Хотомыжском городище** / А. Г. Дяченко // Восточнославянский мир Днепро-Донского междуречья и кочевники Южнорусских степей в эпоху раннего средневековья : материалы научной конференции. – Воронеж : Истоки, 2008. – С. 80-85.
146. **Дяченко А. Г. Хотомыжское городище** / А. Г. Дяченко // Археологические исследования в Центральном Черноземье в двенадцатой пятилетке : тезисы докладов и сообщений II Межвузовской научной конференции. Белгород, февр. 1990 / отв. ред. А. Г. Дяченко. – Белгород : Белгородский государственный педагогический институт, 1990. – С. 28-30.
147. **Дяченко О. Г. Давньоруське місто Хотомисль (деякі підсумки розкопок 1983 та 1990–1992 рр.)** / О. Г. Дяченко // Роль ранніх міських центрів в становленні Київської Русі : матеріали польового історико-археологічного семінару / [відп. ред. О. П. Моця]. – Суми, 1993. – С. 33-34.
148. **Дяченко О. Г. Ранньослов'янське поселення VIII–X ст. на городищі поблизу с. Водяне** / О. Г. Дяченко // Вісник Харківського університету. – 1980. – №201. – Вип. 12. – С. 86-93. – (Серія «Історія»).
149. **Дьяченко А. Г. О характере жилищно-хозяйственной архитектуры и планировке Донецкого городища в IX – начале X в.** / А. Г. Дьяченко // Археология славянского Юго-Востока : материалы к Межвузовской научной конференции / [отв. ред. А. Г. Дьяченко]. – Воронеж : Издательство Воронежского государственного университета, 1991. – С. 37-43.
150. **Енуков В. В. Археологические исследования древнего Курска** / В. В. Енуков, Н. А. Тихомиров // Археологические исследования в Центральном Черноземье в двенадцатой пятилетке : тезисы докладов и сообщений II Межвузовской научной конференции. Белгород, февр. 1990 / отв. ред. А. Г. Дяченко. – Белгород : Белгородский государственный педагогический институт, 1990. – С. 32-34.
151. **Енуков В. В. Липинское поселение на Сейме** / В. В. Енуков, О. Н. Енукова // Проблеми ранньослов'янської і давньоруської археології Посейм'я : метеріали Наукової конференції, присвяченої 900-річчю Вира–Білопілля / [ред. колегія : О. П. Моця, М. М. Нагорний, В. В. Приймак]. – Білопілля, 1994. – С. 46-49.
152. **Енуков В. В. Оборонительные сооружения славян Посеймья (по материалам Ратского городища)** / В. В. Енуков, О. Н. Енукова // Археология и история юго-востока Древней Руси : материалы Научной

конференции / научн. ред. А. З. Винников. – Воронеж : Издательство Воронежского государственного университета, 1993. – С. 47-50.
153. **Енуков В. В. О косых острогах северян Посеймья** / В. В. Енуков // Российская археология. – 2011. – №4. – С. 89-101.
154. **Енуков В. В. Славяне до Рюриковичей** / В. В. Енуков. – Курск : Учитель, 2005. – 352 с. – (Курский край: научно-популярная серия в 20 т. ; т. III).
155. **Енуков В. В. Славянский комплекс на р. Рать** / В. В. Енуков // Археология и история юго-востока Руси. – Курск, 1991. – С. 39-41.
156. **Енукова О. Н. Домостроительство населения Посеймья в X–XIII вв.** / О. Н. Енукова // Археологія та історія Північно-Східного Лівобережжя : збірник наукових праць. – Суми : Інститут археології НАН України, Сумський державний педагогічний університет, 2003. – С. 15-20.
157. **Енукова О. Н. Домостроительство населения Сейма и Псла в IX–XIII вв.** / О. Н. Енукова – Курск : издание Курского государственного университета, 2007. – 220 с. – (Серия «Труды НИИ археологии юго-востока Руси Курского государственного университета»).
158. **Енукова О. Н. К вопросу о реконструкции роменского жилья (на материалах постройки Липинского городища)** / О. Н. Енукова // Днепро-Донское междуречье в эпоху раннего средневековья. – Воронеж : Истоки, 2005. – С. 46-53.
159. **Енукова О. Н. Колодец Липинского городища** / О. Н. Енукова // Восточнославянский мир Днепро-Донского междуречья и кочевники Южнорусских степей в эпоху раннего средневековья : материалы научной конференции. – Воронеж : Истоки, 2008. – С. 88-90.
160. **Ефименко П. П. Древнерусские поселения на Дону** / П. П. Ефименко, П. Н. Третьяков // Материалы и исследования по археологии СССР. – М.–Л. : Издательство АН СССР, 1948. – №8. – 128 с.
161. **Ефименко П. П. Раннеславянские поселения на среднем Дону** / П. П. Ефименко // Сообщения Государственной академии истории материальной культуры. – 1931. – №2. – С. 5-9.
162. **Жигола В. С. Середньовічні городища Дніпровського Лівобережжя із залишками водозбірних споруд** / В. С. Жигола // Археологія. – 2011. – №3. – С. 43-52.
163. **Житлово-господарські комплекси X–XIV ст. з розкопок посаду літописної Лтави 1998 р.** / [І. М. Кулатова, К. М. Мироненко, В. В. Приймак, О. Б. Супруненко] // Археологічний літопис Лівобережної України. – 1999. – №1 (5). – С. 47-68.
164. **Забелин И. Е. Домашний быт русского народа в XVI и XVII столетиях** / Иван Забелин. – М. : Типография А. И. Мамонтова,1895. – Т. I. – 868 с.
165. **Залізняк Л. Л. Археологічна експедиція НаУКМА в 2002 року. Дослідження городища Пісочний Рів на Десні** / Л. Л. Залізняк, Д. В. Каравайко, С. П. Маярчак // Магістеріум. – К. : ВД «КМ Академія», 2003. – Вип. 11. – С. 5-13. – («Археологічні студії»).

166. **Засурцев П. И. Липинское городище** / П. И. Засурцев, Н. К. Лисицина // Славяне и Русь : к шестидесятилетию Б. А. Рыбакова : сборник статей / [отв. ред. Е. И. Крупнов]. – М. : Наука, 1968. – С.47-54.
167. **Заходер Б. Н. Каспийский свод сведений о Восточной Европе** / Б. Н. Заходер. – М. : Наука, 1967. – Т. 2. – 212 с.
168. **Звагельский В.Б. Исследователь истории Украины Н. Макаренко (штрихи к биографии ученого)** / В. Б. Звагельский // Проблемы археологии Сумщины : тезисы докладов Областной научно-практической конференции. – Сумы, 1989. – С. 102-105.
169. **Звіздецький Б. А. Будівлі селища Гульськ та їх значення для вивчення соціально-економічного феномену поліського села кінця I тис.** / Б. А. Звіздецький, І. А. Готун // Археологія. – 1997. – Вип. 2. – С. 32-52.
170. **Зеленин Д. К. Восточнославянская этнография** / [пер. с нем. К.Д. Цивиной; примеч. Т. А. Бернштам, Т. В. Станюкович и К. В. Чистова ; послесл. К. В. Чистова]. – М. : Наука, Главная редакция восточной литературы, 1991. – 512 с. – (Этнографическая библиотека).
171. **Зеленин Д. К. Тотемы-деревья в сказаниях и обрядах европейских народов** / Д. К. Зеленин // Избранные труды : Статьи по духовной культуре. 1934–1954. – М. : Индрик, 2004. – С. 145-175.
172. **Земледельческий закон** // Хрестоматия по истории средних веков / [ред. : Н. Грацианский, С. Сказкин]. – М. : Учпедгиз, 1949. – С. 344-351.
173. **Зорин А. В. Укрепления северян и осадная тактика киевских дружин в X – начале XI вв. (по материалам городища Капыстичи)** / А. В. Зорин // Куликово поле. Исторический ландшафт. Природа. Археология. История. – Тула : ВЛАСТА, 2003. – Т. 1. – С. 371-380.
174. **Иваница А. Домашний быт малоросса Полтавской Губернии Хорольського уезда** / А. Иваница // Этнографический сборник. – СПб. : Типография Министерства внутренних дел, 1853. – Вып. 1. – С. 337-371.
175. **Иордан. О происхождении и деяниях гетов. «Getica»** / Иордан ; [под ред. Е. Ч. Скржинской]. – М. : Издательство восточной литературы, 1960. – 436 с.
176. **Іллінська В. А. Верхньосульська експедиція 1947 р.** / В. А. Іллінська // Археологічні пам'ятки УРСР. – 1952. – Т. IV. – С. 34-41.
177. **Казаков А. Л. Південно-західна частина Любецького посаду IX–XIII ст.** / А. Л. Казаков, В. М. Марченко // Старожитності південної Русі. – Чернігів: Сіверянська думка, 1993. – С. 30-37.
178. **Казаков А. Л. Радичевский курганний некрополь** / А. Л. Казаков // Проблеми ранньослов'янської і давньоруської археології Посейм'я : матеріали наукової конференції, присвяченої 900-річчю Вира–Білопілля / [ред. колегія : О. П. Моця, М. М. Нагорний, В. В. Приймак]. – Білопілля, 1994. – С. 22-24.
179. **Казаков А. Л. Роменские комплексы Любеча (по материалам исследований 1989 г.)** / А. Л. Казаков, П. Н. Гребень // Гомельщина : археология, история, памятники. – Гомель, 1991. – С. 86-87.

180. **Казаков А. Л. Юго-западная окраина Любечского посада в IX–XIII вв.** / А. Л. Казаков, В. Н. Марченко // Тезисы историко-археологического семинара «Чернигов и его округа в IX–XIII вв.». 15-18 мая 1990 г. / [ред. колегія : В. П. Коваленко, А. Л. Казаков, О. П. Моця]. – Чернигов, 1990. – С. 27-31.
181. **Каргер М. К. Древний Киев** / М. К. Каргер. – М.–Л. : Издательство АН СССР, 1959. – Т. 1. – 580 с.
182. **Кашкин А. В. Брянская область : Археологическая карта России** / А. В. Кашкин. – М. : издание Института археологии РАН, 1993. – 303 с.
183. **Кашкин А. В. Курская область. Часть 1 : Археологическая карта России** / А. В. Кашкин. – М. : издание Института археологии РАН, 1998. – 304 с.
184. **Кашкин А. В. Курская область. Часть 2 : Археологическая карта России** / А. В. Кашкин. – М. : издание Института археологии РАН, 2000. – 240 с.
185. **Кашкин А. В. Масловский комплекс памятников роменской культуры на среднем Сейме** / А. В. Кашкин, А. А. Узянов // Вивчення історичної та культурної спадщини Роменщини : проблеми та перспективи : тези доповідей та повідомлень Науково-практичної конференції, присвяченої 70-річчю Роменського краєзнавчого музею, листопад 1990 р. – Суми–Ромни, 1990. – С. 68-69.
186. **Квитковский В. И. Славянское влияние на домостроительные традиции населения салтовской лесостепи (по материалам селища Коробовы Хутора)** / В. И. Квитковский // Восточнославянский мир Днепро-Донского междуречья и кочевники южнорусских степей в эпоху раннего средневековья. – Воронеж : Истоки, 2008. – С. 43-45.
187. **Кесарийский Прокопий. Война с готами** / Прокопий Кесарийский ; [пер. с греч. А. А. Чекаловой] // Древняя Русь в свете зарубежных источников : хрестоматия / под ред. Т. Н. Джаксон, И. Г. Коноваловой, А. В. Подосинова. – М. : Русский Фонд Содействия Образованию и Науке, 2010. – Т. 2 : Византийские источники. – 384 с.
188. **Кириков С. В. Человек и природа восточноевропейской лесостепи в X – начале XIX в.** / С. В. Кириков. – М. : Наука, 1979. – 184 с.
189. **Кирпичников А. Н. Древнерусское оружие : Копья, сулицы, боевые топоры, булавы, кистени IX–XIII вв.** / А. Н. Кирпичников // Свод археологических источников. – М.–Л. : Наука, 1966. – Вып. Е1-36. – 181 с.
190. **Книга о Кіевскихъ богатыряхъ. Сводъ 24 избранныхъ былинъ древне-кіевскаго эпоса** / сост. В. П. Авенаріусъ. – СПб. : Типография М. Стасюлевича, 1876. – 357 с.
191. **Ковалевский В. Н. История развития славянского жилища в лесостепном Подонье** / В. Н. Ковалевский // Comentarii de Historia. – 2001. – №3. – Режим доступу: http://www.main.vsu.ru/~cdh/Articles/03-01a.htm.
192. **Ковалевский В. Н. Некоторые аспекты изучения восточнославянского жилища** / В. Н. Ковалевский // Археология Центрального Черноземья и сопредельных территорий. – Липецк, 1999. – С. 144-147.

193. **Ковалевский В. Н. Планировка восточнославянского жилища VIII – начала XI вв.** / В. Н. Ковалевский // Археологические памятники Восточной Европы. – Воронеж : Издательство Воронежского государственного педагогического университета, 2006. – С. 175-183.
194. **Ковалевский В. Н. Славянские жилища VIII – первой половины XI вв. в Днепро-Донецком лесостепном междуречье : автореферат диссертации на соискание учёной степени кандидата исторических наук : специальность 07.00.06 «Археология»** / В. Н. Ковалевский. – Воронеж, 2002. – 23 с.
195. **Ковалевский В. Н. Славянские срубные жилища VIII – первой половины XI вв. с территории Днепро-Донского междуречья** / В. Н. Ковалевский // Ю. А. Липкинг и археология Курского края : сборник статей. – Курск : ООО «Мечта», 2005. – С. 67-73.
196. **Ковалевский В. Н. Термин «полуземлянка» (история появления и использования в современной науке)** / В. Н. Ковалевский // Верхнедонской археологический сборник : сборник научных трудов / [отв. ред. А. Н. Бессуднов]. – Липецк, 2001. – Вып. 2. – С. 180-184.
197. **Коваленко В. Археологічні дослідження Батурина в 1995–1997 рр.** / В. Коваленко, О. Моця, Ю. Ситий // Нові дослідження пам'яток козацької доби в Україні : збірник наукових статей. – К. : «ХІК», Часи козацькі, 1999. – Вип. 8. – С. 4-8.
198. **Коваленко В.П. Работы Новгород-Северской экспедиции** / В. П. Коваленко, А. В. Куза, А. П. Моця // Археологические открытия 1981. – М. : Наука, 1983. – С. 269-270.
199. **Коваленко В. П. Раскопки в Новгороде-Северском** / В. П. Коваленко, А. В. Куза, Р. С. Орлов // Археологические открытия 1979. – М. : Наука, 1980. – С. 280-281.
200. **Коваленко В. П. Раскопки в Новгороде-Северском** / В. П. Коваленко, А. В. Куза, А. П. Моця // Археологические открытия 1980. – М. : Наука, 1981. – С.259.
201. **Коваленко Г. Про український стиль і українську хату** / Г. Коваленко. – К. : Друк. Акц[іонер.] т-ва «Петро Барський», 1912. – 28 с. : іл. : 8є. – [Відб. з журн. :Українська Хата. – 1912. – №4-5].
202. **Козловський А. О. Пізньосередньовічні старожитності з Верхнього Києва** / А. О. Козловський, М. М. Івєлев // Археологічний літопис Лівобережної України. – 2009. – №1 (25). – С. 41-46.
203. **Козюба В. Г. Південноруське сільське житло (матеріали до реконструкції заглибленого житла XI–XIII ст.)** / В. Г. Козюба // Археологія. – 1998. – №1. – С. 28-46.
204. **Колода В. В. Взаимовлияние северянской и алано-болгарской керамической традиции конца I тысячелетия в Днепровском лесостепном Левобережье** / В. В. Колода // Славяно-русские древности Днепровского Левобережья : материалы Конференции,

посвященной 75-летию со дня рождения К. Ф. Сокола / [под ред. В. В. Енукова]. – Курск : Курский государственный университет, 2008. – С. 106-112.

205. **Колода В. В. Еще один сезон работ на городище у с. Водяное на Харьковщине** / В. В. Колода // Археологічні відкриття в Україні 2002–2003 рр. – К., 2004. – Вип. 6. – С. 169-171.
206. **Колода В. В. Жилища роменского городища Водяное** / В. В. Колода // Проблеми історії та археології України : матеріали Міжнародної наукової конференції, 9-10листопада 2012 р. – Харків, 2012. – С. 68-69.
207. **Колода В. В. Житло із жертовником на Мохначанському городищі** / В. В. Колода // Археологічний літопис Лівобережної України. – 2001. – №1 (9). – С. 42-46.
208. **Колода В. В. Работы на городище Коробовы Хутора и в его округе** / В. В. Колода // Археологічні відкриття в Україні 2002–2003 рр. – К., 2004. – Вип. 6. – С. 167-169.
209. **Колода В. В. Работы на городище у с. Водяное на Харьковщине** / В. В. Колода // Археологічні відкриття в Україні 2001–2002 рр. – К., 2003. – Вип. 5. – С. 126-129.
210. **Колода В. В. Работы на средневековых памятниках в с. Городное** / В. В. Колода // Археологічні відкриття в Україні 2001–2002 рр. – К., 2003. – Вип. 5. – С. 129-131.
211. **Колода В. В. Слов'яно-хазарські відносини крізь призму нових археологічних даних з басейну Сіверського Дінця** / В. В. Колода // Археологічний літопис Лівобережної України. – 2005. – №1/2 (17-18). – С. 72-81.
212. **Колода В. В. Створення оборонних споруд Мохначанського городища та динаміка заселення його округи** / В. В. Колода // Археологія. – 2007. – №2. – С. 9-15.
213. **Колода В. В. Черная металлургия Днепро-Донского междуречья во второй половине I тыс. н. э.** / В. В. Колода. – Харьков: «РЦНИТ», 1999. – 244 с.
214. **Колода В. В. Южная линия обороны городища в с. Мохнач (к проблеме славяно-хазарских отношений)** // Проблемы источниковедения всеобщей истории. – Белгород : Издательство Белгородского государственного университета, 2002. – Ч. I. – С. 109-120.
215. **Колода В. Некоторые итоги исследований Мохначанского городища** / Владимир Колода // Християнські старожитності Лівобережної України : збірник наукових праць / [відп. ред. О. Б. Супруненко]. – Полтава : Археологія, 1999. – С. 40-45.
216. **Колчин Б. А. Ремесло** / Б. А. Колчин // Археология СССР. Древняя Русь Город. Замок. Село / [под. ред. акад. Б. А. Рыбакова]. – М. : Наука, 1985. – С. 243-297. – (Серия «Археология с древнейших времен до средневековья, в 20 томах»).

217. **Комар А. В. Городище «Монастырище» и древнерусский Ромен: проблема приемственности** / А. В. Комар, О. В. Сухобоков // Стародавній Іскоростень і слов'янські гради VIII–X ст. – Київ : КОРВІН-ПРЕСС, 2004. – С. 159-173.
218. **Комар О. В. Металургійні комплекси роменської культури з городища Монастирище** / О. В. Комар // Експериментальна археологія: досвід моделювання об'ктів та виробництв. – К. : Видавництво Інституту археології НАН України, 2013. – С. 87-99. – (Серія «Археологія і давня історія України» ; вип. 1).
219. **Корінний М. М. Природні умови Переяславської землі в X–XIII ст.** / М. М. Корінний // Історико-географічне вивчення природних та соціально-економічних процесів на Україні : збірник наукових праць. – К. : Наукова думка, 1988. – С. 100-105.
220. **Королюк О. А. Давньоруські житла Новгород-Сіверського дитинця** / О. А. Королюк // Археологія. – К. : Наукова думка, 1988. – Вип. 61. – С. 80-85.
221. **Красильнікова Л. І. Будівлі салтово-маяцької культури Наддінців'я :** автореферат дисертації на здобуття наукового ступеня кандидата історичних наук : спеціальність 07.00.04 «Археологія» / Л. І. Красильнікова. – Київ, 2005. – 22 с.
222. **Красильнікова Л. І. Вогнища і печі в спорудах хозарського часу із Степового Подонців'я** / Л. І. Красильнікова // Археологія. – 2003. – №2. – С. 48-60.
223. **Куза А. В. Большое городище у с. Горналь** / А. В. Куза // Древнерусские города / [отв. ред. В. В. Седов]. – М. : Наука, 1981. – С. 6-39.
224. **Куза А. В. Древнерусские городища X–XIII вв. Свод археологических памятников** / А. В. Куза. – М., 1996. – 256 с. : илл.
225. **Куза В. А. Некоторые уточнения в стратиграфии Большого Горнальського городища** / В. А. Куза // Проблемы археологии Сумщины : Областная научно-практическая конференция, апрель 1989 г. : тезисы докладов / [отв. ред. В. С. Терентьев]. – Сумы, 1989. – С. 70-71.
226. **Куза А. В. Фортификация** / А. В. Куза // Археология СССР. Древняя Русь Город. Замок. Село / [под. ред. акад. Б. А. Рыбакова]. – М. : Наука, 1985. – С. 167-170. – (Серия «Археология с древнейших времен до средневековья, в 20 томах»).
227. **Кулатова І. Нові розкопки у Полтаві: Соборний майдан. Іванова гора** / І. Кулатова // Археологічний літопис Лівобережної України. – 2001. – №1 (9). – С. 2. обкл.
228. **Куник А. Известия ал-Бекри и других авторов о руси и славянах** / А. Куник, В. Розен. – Санкт-Петербург : Типография Императорской Академии наук, 1878. – Ч. 1. – 192 с. – (Записки Императорской Академии наук; том 32).

229. **Куриленко В. Е. Северная округа Радичева в IX–XIII вв.** / В. Е. Куриленко // Проблеми вичення середньовічного села на Поліссі. – Чернігів : Сіверянська думка, 1992. – С. 38-39.
230. **Кутовой А. И. Усадьбы как основные элементы градостроительной структуры древнерусского города** / А. И. Кутовой // Древнерусский город: материалы Всесоюзной археологической конференции, посвященной 1500-летию города Киева. – К. : Наукова думка, 1984. – С. 65-67.
231. **Кухаренко Ю. В. Раскопки на городище и селище Хотомель** / Ю. В. Кухаренко // Краткие сообщения Института истории материальной культуры АН СССР. – 1957. – Вып. 68. – С. 90-93.
232. **Кухаренко Ю. В. Средневековые памятники Полесья** / Ю. В. Кухаренко // Свод археологических источников. – 1961. – Вып. Е1-57. – 40 с.
233. **Кучера М. П. Загальна характеристика городищ** / М. П. Кучера // Археологія Української РСР / [ред кол. тому : В. Й. Довженок, (відп. ред.), М. П. Кучера, А. Т. Сміленко]. – К. : Наукова думка, 1975. – Т. 3. Ранньослов'янський та давньоруський періоди. – С. 289-295.
234. **Кучера М. П. Залишки водозбірних споруд на слов'яно-руських городищах X–XIII ст.** / М. П. Кучера // Археологія. – К. : Наукова думка, 2000. – №2. – С. 94-100.
235. **Кучера М. П. Слов'яно-руські городища VIII–X ст. між Саном і Сіверським Дінцем** / М. П. Кучера. – К. : Інститут археології НАНУ, 1999. – 252 с.
236. **Левенок В. П. Археологические работы Трубчевского музея** / В. П. Левенок // Краткие сообщения Института истории материальной культуры АН СССР. – 1941. – Вып. X. – С. 95-99.
237. **Левченко Д. І. Про один роменсько-давньоруський комплекс з посаду літописної Лтави (за розкопками 1997 р.)** / Д. І. Левченко, К. М. Мироненко, О. Б. Супруненко // Археологічний літопис Лівобережної України. – 2001. – №2 (9). – С. 46-56.
238. **Леонтович О. В. Хроніка Гречок** / О. В. Леонтович. – К., 1997. – 128 с.
239. **Лукьянов П. М. История химических промыслов и химической промышленности России до конца XIX века.** – М.–Л. : Издательство АН СССР, 1948. – Т. I. – 544 с.
240. **Львов А. С. Лексика Повести временних лет** / А. С. Львов. – М. : Наука, 1975. – 368 с.
241. **Ляпушкин И. И. Городище Новотроицкое : О культуре восточных славян в период сложения Киевского государства** / И. И. Ляпушкин // Материалы и исследования по археологии СССР. – М.–Л. : Издательство АН СССР, 1958. – №74. – 328 с.
242. **Ляпушкин И. И. Днепровское Лесостепное Левобережье в эпоху железа** / И. И. Ляпушкин // Материалы и исследования по археологии СССР. – М.–Л. : Издательство АН СССР, 1961. – №104. – 382 с.

243. **Ляпушкин И. И. Материалы к изучению юго-восточных границ восточных славян** / И. И. Ляпушкин // Краткие сообщения Института истории материальной культуры АН СССР. – 1946. – Вып. XII. – С. 117-127.
244. **Ляпушкин И. И. О жилищах восточных славян Днепровского Левобережья VIII–X вв.** / И. И. Ляпушкин // Краткие сообщения Института истории материальной культуры АН СССР. – 1957. – Вып. 68. – С. 3-13.
245. **Ляпушкин И. И. Раннеславянские поселения Днепровского лесостепного Левобережья** / Ляпушкин И. И. // Советская археология. – 1952. – №XVI. – С. 7-41.
246. **Ляпушкин И. И. Славяне Восточной Европы накануне образования древнерусского государства (VIII – I-я пол. IX в.) : Археологические очерки** / И. И. Ляпушкин // Материалы и исследования по археологии СССР. – Л. : Наука, 1968. – №152. – 192 с.
247. **Ляпушкін І. І. Старослов'янське поселення VIII–XIII ст. на території м. Полтави (за матеріалами польових розшуків 1940, 1945 і 1946 р.)** / І. І. Ляпушкін // Археологічні пам'ятки УРСР. – 1949. – Т. І. – С. 58-75.
248. **Маврикий. Стратегикон** / Маврикий ; [пер. с греч. В. В. Кучмы] // Древняя Русь в свете зарубежных источников : Хрестоматия / под ред. Т. Н. Джаксон, И. Г. Коноваловой, А. В. Подосинова. – М.: Русский Фонд Содействия Образованию и Науке, 2010. – Т. 2: Византийские источники. – 384 с.
249. **Майко В. В. Про технологію гончарних горщиків волинцевського типу** / В. В. Майко // Археологія. – 1994. – №4. – С. 134-145.
250. **Макаренко М. О. Городище «Монастирище»** / Микола Макаренко // Науковий збірник Історичної секції ВУАН. – К. : Трест «Київ-Друк», 8-ма друкарня,1925.– Вип. 19. – 23 с.
251. **Макаренко Н. Отчет об археологических исследованиях в Полтавской губ. в 1906 г.** / Н. Макаренко // Известия Императорской Археологической Комиссии. – СПб. : Типография Главного Управления Удѣловъ, 1907. – Вып. 22. – С. 38-90.
252. **Максимов Е. В. Славянские памятники у с. Монастырек на Среднем Днепре** / Е. В. Максимов, В. А. Петрашенко. – К. : Наукова думка, 1988. – 148 с.
253. **Макушников О. А. Гомельское Поднепровье в V – середине XIII вв. : социально-экономическое и этнокультурное развитие** / О. А. Макушников. – Гомель: Гомельский государственный университет им. Ф. Скорины, 2009. – 221 с.
254. **Макушников О. А. О некоторых культовых памятниках земли радимичей** / О. А. Макушников // Слов'яни і Русь у науковій спадщині Д. Я. Самоквасова : матеріали Історико-археологічного семінару, присвяченого 150-річчю від дня народження Д. Я. Самоквасова, Новгород-Сіверський, 14-16 вересня 1993 р. / [редкол. : П. П. Толочко (відп. ред.) та ін.]. – Чернігів: Сіверянська думка, 1993. – С. 63-66.

255. **Малинова Р. Прыжок в прошлое. Эксперимент раскрывает тайны древних эпох** / Рената Малинова, Ярослав Малина. – М. : Мысль, 1988. – 271 с.
256. **Материальная культура компактных этнических групп на Украине : жилище** / (О. Р. Будина, М. Г. Рабинович, Л. Н. Чижикова и др); отв. ред. М. Г. Рабинович. – М. : Наука, 1979. – 190 с.
257. **Мельниковская О. Н. Шабалиновское городище** / О. Н. Мельниковская // Краткие сообщения Института археологии. – 1975. – №142. – С. 98-103.
258. **Мельниковська О. М. Поселення поблизу с. Свердловка на Чернігівщині** / О. М. Мельниковська // Археологія. – 1978. – №28. – С.76-81.
259. **Мироненко К. М. Пізньороменське житло з посаду літописної Лтави (за матеріалами розкопок 1999 р.)** / К. М. Мироненко // Археологічний літопис Лівобережної України. – 1999. – №2 (6). – С. 47-49.
260. **Мишулин А. В. Древние славяне в отрывках греко-римских и византийских писателей по VII в. н. э.** / А. В. Мишулин // Вестник древней истории. – 1941. – №1. – С. 233-245.
261. **Михайлина Л. П. Слов'яни VIII–X ст. між Дніпром і Карпатами** / Любомир Михайлина. – К. : Видавництво Інституту археології НАНУ, 2007. – 300 с.
262. **Монгайт А. Л. Древнерусские жилища XI–XIII вв.** / А. Л. Монгайт // Советская этнография. – 1948. – №4. – С. 54-69.
263. **Моргунов Ю. Ю. Древнерусские городища течения р. Ромен** / Ю. Ю. Моргунов // Краткие сообщения Института археологии. – М. : Наука, 1983. – Вып. 175. – С. 67-73.
264. **Моргунов Ю. Ю. Древнерусские памятники поречья Сулы** / Ю. Ю. Моргунов. – Курск : Институт археологии РАН, 1996. – 159 с. – (Материалы и исследования по археологии Днепровского Левобережья ; вып. 2).
265. **Моргунов Ю. Ю. Древо-земляные укрепления Южной Руси X–XIII веков** / Ю. Ю. Моргунов. – М. : Наука, 2009. – 303 с.
266. **Моргунов Ю. Ю. К изучению южнорусских колодцев X–XIII вв.** / Ю. Ю. Моргунов // Российская археология. – 2005. – №3. – С. 141-148.
267. **Моргунов Ю. Ю. О некоторых особенностях домостроительства населения Сампсониев Остров на средней Суле** / Ю. Ю. Моргунов // Российская археология. – 2002. – №2. – С. 56-66.
268. **Моргунов Ю. Ю. О следах «косых острогов» X в. на городищах Курской области** / Ю. Ю. Моргунов // Российская археология. – 2008. – №3. – С. 35-44.
269. **Моргунов Ю. Ю. Посульская граница : этапы формирования и развития** / Ю. Ю. Моргунов. – Курск : издание Института археологии РАН, 1998. – 160 с. – (Материалы и исследования по археологии Днепровского Левобережья ; вып. 2).
270. **Моргунов Ю. Ю. Сампсониев Остров: Пограничная крепость на посульской окраине Южной Руси в XI–XIII вв.** / Ю. Ю. Моргунов ; отв. ред. А. М. Обломский. – М. : Наука, 2003. – 187 с.

271. **Москаленко А. Н. Городище Титчиха. Из истории древнерусских поселений на Дону** / А. Н. Москаленко. – Воронеж : Издательство Воронежского государственного университета, 1965. – 310 с.
272. **Москаленко А. Н. Славяне на Дону (Боршевская культура)** / А. Н. Москаленко. – Воронеж : Издательство Воронежского государственного университета, 1981. – 161 с.
273. **Москаленко А. Н. Славяно-венгерские отношения в IX ст. и древнерусское население Среднего и Верхнего Дона** / А. Н. Москаленко // Проблемы археологии и древней истории угров. – М. : Наука, 1972. – С. 191-196.
274. **Моця А. П. Археологический комплекс Журавное – опорный центр Руси на границе со Степью** / А. П. Моця // Археология и история юго-востока Древней Руси : материалы научной конференции / науч. ред. А. З. Винников. – Воронеж : Издательство Воронежского государственного университета, 1993. – С.77-80.
275. **Моця А. П. Булгар – Киев. Пути-связи-судьбы** / А. П. Моця, А. Х. Халиков. – К. : Институт археологии НАН Украины, 1997. – 192 с.
276. **Моця А. П. Погребальные памятники южнорусских земель IX–XIII вв.** / А. П. Моця; отв. ред. П. П. Толочко. – К. : Наукова думка, 1991. – 156 с.
277. **Моця А. П. Работы Днепровской Древнерусской экспедиции** / А. П. Моця, В. А. Петрашенко // Археологические открытия 1986. – М. : Наука, 1988. – С. 313-314.
278. **Моця О. П. Матеріали Журавненського комплексу в контексті дослідження проблеми давньоруського міста** / О. П. Моця // Історія Русі – України : (історико-археологічний збірник). – К. : Видавництво Інституту археології НАНУ, 1998. – С. 182-188.
279. **Моця О. П. «Місто» і «округа» в контексті вивчення Чернігівського регіону** / О. П. Моця // Старожитності Південної Русі : матеріали III Історико-археологічного семінару «Чернігів і його округа в IX–XIII ст.», 15-18 травня 1990 р. / [відп. ред. П. П. Толочко]. – Чернігів: Сіверянська думка, 1993. – С. 24-29.
280. **Моця О. П. Населення південно-руських земель IX–XIII ст. : (За матеріалами некрополів)** / О. П. Моця. – К. : Київська академія євробізнесу, 1993. – 160 с.
281. **Моця О. П. Про відмінності давньоруської Півночі від Півдня** / Олександр Моця // Україна в Центрально-Східній Європі. – 2004. – Вип. 4. – С. 96-104.
282. **Наулко В. И. Культура и быт украинского народа : [учебное пособие]** / В. И. Наулко, В. В. Миронов. – К. : Издательство Киевского государственного университета, 1977. – 94 с.
283. **Никольская Т. Н. Земля вятичей. К истории населения бессейна верхней и средней Оки в IX – XIII вв.** / Т.Н. Никольская. – М.: Наука, 1981. – 296 с.
284. **Никольська Т. Н. Шуклинское городище** / Никольська Т. Н. // КСИИМК. – М. : Наука, 1958. – Вып. 72. – С. 66-77.

285. **Нове городище давньоруської доби у Середньому Поворсклі** / О. В. Коваленко, І. М. Кулатова, К. М. Мироненко, О. Б. Супруненко // Археологічний літопис Лівобережної України. –1999. – №2. – С. 41-43.
286. **Новое в археологии Киева** / [П. П. Толочко, Я. Е. Боровский, Г. А. Вознесенская и др.] ; ред. кол. : П. П. Толочко (отв. ред.) и др. – К. : Наукова думка, 1981. – 456 с.
287. **Новосельцев А. П. Восточные источники о восточных славянах и Руси VI–IX вв.** / А. П. Новосельцев // Древнейшие государства Восточной Европы. 1998 г. Памяти члена-корреспондента РАН А.П. Новосельцева / отв. ред. Т. М. Калинина. – М. : «Восточная литература» РАН, 2000. – С.264-323.
288. **Персов Н. Е. Относительная хронология жилищ городища Новотроицкого** / Н. Е. Персов // Вестник Московского университета. – 1991. – №4.– С. 77-86. – (Серия 8. История).
289. **Петрашенко В. А. Древнерусское село (по материалам поселений у с. Григоровка)** / В. А. Петрашенко. – К. : издание Института археологии НАН Украины, 2005. – 264 с., 130 илл.
290. **Петрашенко В. О. Архітектура поселень у слов'янський та давньоруський час. VIII–XIII ст.** / В. О. Петрашенко // Давні поселення України. – К. : Інститут археології НАН України, 2005. – С. 115-160.
291. **Петрашенко В. О. Житла VIII–IX ст. на Правобережному Подніпров'ї** / В. О. Петрашенко // Археологія. – 1982. – Вип. 37. – С. 48-59.
292. **Петрашенко В. О. Про один керамічний комплекс VIII–IX ст. з Середнього Подніпров'я** / В. О. Петрашенко // Проблеми походження та історичного розвитку слов'ян : збірник наукових статей, присвячених 100-річчю з дня народження В. П. Петрова / ред кол. : В. Д. Баран (відп. ред.) та ін. – Київ–Львів : РАС, 1997. – С. 154-160.
293. **Петраускас О. В. Слов'янські глинобитні печі поселення Обухів-2 останньої чверті I тис. (техніко-технологічні особливості побудови та експлуатації)** / О. В. Петраускас, О. А. Коваль // Археологія. – 2012. – №4. – С. 110-121.
294. **Плетнева С. А. Кочевники Южнорусских степей в эпоху средневековья (IV–XIII века) : [учебное пособие]** / С. А. Плетнева. – Воронеж: Издательство Воронежского государственного университета, 2003. – 248 с.
295. **Плетнева С. А. На славяно-хазарском пограничье (Дмитриевский археологический комплекс)** / С. А. Плетнева. – М. : Наука, 1989. – 288 с.
296. **Повесть временных лет** / [под ред. В. П. Адриановой-Перетц]. – М.–Л. : Издательство АН СССР, 1950. – Ч. I. – 502 с. – («Литературные памятники»).
297. **Покас П. М. Городища та селища роменсько-давньоруської доби Середнього Посейм'я** / П. М. Покас // Археологія та історія Північно-Східного Лівобережжя : збірник наукових праць. – Суми : видання Сумського державного педагогічного університету ім. А. С. Макаренка, 2003. – С. 79-82.

298. **Полное собрание русских летописей (ПСРЛ)** / [под ред. А. А. Шахматова]. – СПб. : Типография М. А. Александрова, 1908. – Т. 2. Ипатьевская летопись. – XVI с., 938 стлб., 87 с.
299. **Полное собрание русских летописей (ПСРЛ)** / [под ред. И. Ф. Карского]. – Л. : Издательство АН СССР, 1926. – Т. 1. Лаврентьевская летопись. – VIII с., 579 стлб.
300. **Приймак В. В. Дев'ятнадцятий сезон Сумської археологічної експедиції** / В. В. Приймак, Є. М. Осадчий, Ю. М. Берест // Археологічні відкриття в Україні 2001–2002 рр. : збірник наукових праць / за ред. Н. О. Гаврилюк. – К. : видання Інституту археології НАНУ, 2003. – С. 231-232.
301. **Приймак В. В. До походження давньоруських двох'ярусних гончарних горнів** / В. В. Приймак // Друга Чернігівська обласна наукова конференція з історичного краєзнавства (грудень 1988 р.) : тези доповідей. – Чернігів–Ніжин, 1988. – Вип. ІІ. – С. 45-46.
302. **Приймак В. В. Дослідження зеленогайського та шпилівського археологічних комплексів** / В. В. Приймак // Археологічні відкриття в Україні 1997–1998 рр. – К. : видання Інституту археології НАН України, 1998. – С. 129-131.
303. **Приймак В. В. Ідеї Є. О. Горюнова у світлі вивчення систем розселення Дніпровського Лівобережжя I тис. н. е.** / В. В. Приймак // Археологічний літопис Лівобережної України. – 2001. – Ч. 1 (9). – С. 32-37.
304. **Приймак В. В. Орудия обработки почвы населения Днепровского Левобережья VIII–X вв.** / В. В. Приймак // Проблемы археологии Южной Руси : Материалы Историко-археологического семинара «Чернигов и его округа IX–XIII вв.». – К. : Наукова думка, 1990. – С. 69-72.
305. **Приймак В. В. Північний схід Дніпровського Лівобережжя у кінці XVI – XVII ст. (історико-археологічні нариси)** / В. В. Приймак, Є. М. Осадчий. – Полтава : Техсервіс, 2006. – 72 с.
306. **Приймак В. В. Проблемы изучения древностей Днепровского Левобережья VIII–XI вв.** / В. В. Приймак // Славяно-русские древности Днепровского Левобережья : матерериалы Конференции, посвященной 75-летию со дня рождения К. Ф. Сокола / [под ред. В. В. Енукова]. – Курск : Курский государственный университетт, 2008. – С. 118-129.
307. **Приймак В. В. Путивльське удільне князівство Чернігово-Сіверщини** / В. В. Приймак. – Полтава : Техсервіс, 2007. – 180 с.
308. **Приймак В. В. Регіональні особливості роменської культури** / В. В. Приймак // Археологічний літопис Лівобережної України. – 1999. – №1 (5). – С. 11-19.
309. **Приймак В. В. Роменська культура в межиріччі Десни і Ворскли: дискусійні питання, нові матеріали** / В. В. Приймак. – Полтава–Суми, 1997. – 38 с. : 13 іл.
310. **Приймак В. В. Ямні поховання городища Новтроїцького** / Приймак В. В. // Археологія. – К.: Наукова думка, 1998. – №2. – С. 93-100.

311. **Приходнюк О. М. Археологічні пам'ятки Середнього Подніпров'я VI–IX ст. н. е.** / О. М. Приходнюк – К. : Наукова думка, 1980. – 151 с.
312. **Приходнюк О. М. Пеньковская культура (Культурно-археологический аспект исследования)** / О. М. Приходнюк. – Воронеж: Воронежский университет, 1998. – 170 с., илл.
313. **Приходнюк О. М. Ранньосередньовічне слов'янське поселення на р. Рось** / О. М. Приходнюк // Дослідження з слов'яно-руської археології / [ред. кол. : В. І. Довженок (відп. ред.) та ін.]. – К. : Наукова думка, 1976. – С. 101-119.
314. **Приходнюк О. М. Слов'яни на Поділлі (VI–VII ст. н. е.)** / О. М. Приходнюк. – К. : Наукова думка, 1975. –154 с.
315. **Профантова Н. Ранние славянские городища в Чехии** / Н. Профантова // Стародавній Іскоростень і слов'янські гради : збірник наукових праць. – Коростень : Видання Інституту археології НАНУ, 2008. – Т. ІІ. – С. 85-99.
316. **Пряхин А. Д. Древнерусское Семилукское городище XII–XIII вв. на р. Дон (итоги раскопок (1984–1986 гг.)** / А. Д. Пряхин, М. В. Цыбин // Археология славянского Юго-Востока : материалы к Межвузовской научной конференции / [отв. ред. А. Г. Дьяченко]. – Воронеж : Издательство Воронежского государственного университета, 1991, – С. 93-106.
317. **Пуголовок Ю. А. Ранние комплексы северянской Лтавы (некоторые итоги изучения)** / Ю. А. Пуголовок // Славяне восточной Европы накануне образования Древнерусского государства : материалы Международной конференции, посвященной 110-летию со дня рождения Ивана Ивановича Ляпушкина (1902–1968), Санкт-Петербург, 3-5 декабря 2012 г. – Санкт-Петербург : СОЛО, 2012. – С. 113-116.
318. **Пуголовок Ю. О. Внесок Б. А. Шрамка в розвиток уявлень про будівельну справу літописних сіверян** / Ю. О. Пуголовок // Древности Восточной Европы : сборник научных трудов к 90-летию Б. А. Шрамко / [отв. ред. С. И. Посохов]. – Харьков : Харьковский национальный университет им. В. Н. Каразина, 2011. – С. 232-234.
319. **Пуголовок Ю. О. Двоярусні будівлі роменської культури** / Ю. О. Пуголовок // Археологія: від джерел до реконструкції. – К. : Видавництво Інституту археології НАН України, 2011. – С. 193-200. – (Серія «Археологія і давня історія України» ; вип. 5).
320. **Пуголовок Ю. О. Деревообробна справа літописних сіверян** / Юрій Пуголовок // Середньовічні старожитності Центрально-Східної Європи : матеріали X Міжнародної студентської наукової археологічної конференції, 16-17 квітня 2011 р. : тези доповідей. – Чернігів : Сіверянська думка, 2011. – С. 168-169.
321. **Пуголовок Ю. О. Динаміка формування території сіверянської Лтави** / Ю. О. Пуголовок // Исторические Этюды : сборник научных трудов. – Дніпропетровськ : Літограф, 2011. – Вып. 3. – С.196-199.

322. **Пуголовок Ю. О. До питання про ідентифікацію зернових ям з посаду літописної Лтави X–XI ст.** / Юрій Пуголовок // Наукові записки з української історії : збірник наукових статей. – Переяслав-Хмельницький, 2005. – Вип. 16. – С. 234-236.
323. **Пуголовок Ю. О. До питання про фортифікаційне будівництво сіверян** / Ю. О. Пуголовок // Мадяри в Середньому Подніпров'ї. – К. : Видавництво Інституту археології НАНУ, ЦП НАНУ і УТОПІК, ЦОДПА, 2011. – С. 178-193. – (Серія «Археологія і давня історія України» ; вип. 7).
324. **Пуголовок Ю. О. Дослідження на Миколаївській гірці у Полтаві** / Ю. О. Пуголовок, О. Б. Супруненко // Археологічні дослідження в Україні – 2010. – Київ–Полтава, 2011. – С. 278-279.
325. **Пуголовок Ю. О. Дослідження Полтавської фортеці: Старе місто** / Ю. О. Пуголовок, Є. С. Калашник ; наук. ред. О. Б. Супруненко. – Київ–Полтава : Гротеск, 2009. – 132 с., іл. – («Дослідження посаду літописної Лтави і полкової Полтави» ; вип. 4).
326. **Пуголовок Ю. О. Еволюція житла роменської культури** / Ю. О. Пуголовок // Археологія. – 2012. – №2. – С. 49-53.
327. **Пуголовок Ю. О. Елементи житлово-господарської забудови посаду літописної Лтави пізньороменської доби (варіант реконструкції)** / Ю. О. Пуголовок // Археологія та етнологія Східної Європи : матеріали і дослідження. – Одеса : Друк, 2002. – Т. 3. – С. 184-186.
328. **Пуголовок Ю. О. Житло роменської культури на посаді літописної Лтави** / Ю. О. Пуголовок // Археологічний літопис Лівобережної України. – 2008. – №1-2 (23-24). – С. 54-61.
329. **Пуголовок Ю. О. Зернові ями з посаду літописної Лтави** / Ю. О. Пуголовок // Археологія та етнологія Східної Європи : матеріали і дослідження. – Донецьк: видання Донецького національного університету, 2004. – Т. 4. – С. 52-53.
330. **Пуголовок Ю. О. Пізньороменське житло літописної Лтави (варіант реконструкції)** / Ю. О. Пуголовок // Археологічний літопис Лівобережної України. – 2002. – №1 (11). – С. 91-93.
331. **Пуголовок Ю. О. Регіональні особливості роменського житла X–XI ст. (за матеріалами Лтави)** / Ю. О. Пуголовок // Археологія та історія Північно-Східного Лівобережжя : збірник наукових праць. – Суми : Інститут археології НАНУ, Сумський державний педагогічний університет, 2003. – С. 48-50.
332. **Пуголовок Ю. О. Роменська садиба як структурна одиниця забудови сіверянського поселення (на матеріалах літописної Лтави)** / Юрій Пуголовок // Середньовічні старожитності Південної Русі-України : третя Міжнародна студентська наукова археологічна конференція, 16-18 квітня 2004 р. : тези доповідей. – Чернігів : Сіверянська думка, 2004. – С. 104-106.
333. **Пуголовок Ю. О. Садиба літописних сіверян (за матеріалами розкопок у Полтаві)** / Ю. О. Пуголовок. – Полтава : Археологія, 2005. – 48 с.

334. **Пуголовок Ю. О. Характеристика та основні будівельні рішення городищ літописних сіверян** / Ю. О. Пуголовок // Слов'яни і Русь: археологія та історія : збірка праць на пошану дійсного члена Національної академії наук України Петра Петровича Толочка з нагоди його 75-річчя. – К. : Стародавній світ, 2013. – С. 262-271.
335. **Пуголовок Юрій. Опалювальні пристрої роменського часу (за матеріалами розкопок у Полтаві 1997–1998 рр.)** / Юрій Пуголовок // Середньовічні старожитності Центрально-Східної Європи : матеріали VII Міжнародної студентської наукової археологічної конференції, 11-13 квітня 2008 р. : тези доповідей. – Чернігів: Сіверянська думка, 2008. – С. 163-165.
336. **Пуголовок Юрій. Про планування посаду літописної Лтави у X – на початку XI ст.** / Юрій Пуголовок // Середньовічні старожитності Центрально-Східної Європи : матеріали VI Міжнародної студентської наукової археологічної конференції, 13-15 квітня 2007 р. : тези доповідей. – Чернігів : Сіверянська думка, 2007. – С. 143-147.
337. **Пуголовок Юрій. Сировинна база житлового будівництва сіверян (за матеріалами південно-східної групи пам'яток)** / Юрій Пуголовок // Середньовічні старожитності Центрально-Східної Європи : матеріали IX Міжнародної студентської наукової археологічної конференції, 16-18 квітня 2010 р. : тези доповідей. – Чернігів : Сіверянська думка, 2010. – С. 220-222.
338. **Пустовалов С. На о. Байда знайдена оселя аристократа** / Сергій Пустовалов // Нові дослідження пам'яток козацької доби в Україні : збірник наукових статей. – К. : ХІК, Часи козацькі, 2008. – Вип. 17. – С. 3-9. – (Бібліотечка «Часи козацькі»).
339. **Путешествие Ибн-Фадлана на Волгу** / Ибн-Фадлан ; [пер. и комент. под ред. акад. И. Ю. Крачковского]. – М.–Л. : Издательство АН СССР, 1939. – 193 с.
340. **Рабинович Р. О происхождении и функциональном назначении средневековых круглых городищ в Пруто-Днестровском междуречье** / Роман Рабинович // Revista Arheologica. – Chişinău, 2006. – Nr. 1-2. – С. 181-197. – (Serienoua, volumu III).
341. **Радович Р. Розвиток Поліського житла: проблема генезису стелі** / Роман Радович // Вісник Львівського університету. – 2008. – Вип. 43. – С. 88-133. – («Серія історична»).
342. **Радович Р. Традиційне житлобудівництво Західного Полісся (особливості та динаміка розвитку)** / Роман Радович // Вісник Львівського університету. – 2012. – Вип. 47. – С. 63-105. – (Серія «історична»).
343. **Раппопорт П. А. Военное зодчество западнорусских земель** // Материалы и исследования по археологии СССР. – М.: Наука, 1967. – №140. – 241 с.
344. **Раппопорт П. А. Древнерусское жилище** / П. А. Раппопорт // Свод археологических источников. – Л. : Наука, 1975. – Вып. Е1-32. – 179 с.
345. **Рапоппорт П. А. Жилище** / П. А. Рапоппорт, Б. А. Колчин, Г. В. Борисевич // Археология СССР. Древняя Русь. Город. Замок. Село / [под. ред. акад.

Б. А. Рыбакова]. – М. : Наука, 1985 – С. 136-154. – (Серия «Археология с древнейших времен до средневековья, в 20 томах»).

346. **Раппопорт П. А. Конструкции древнерусских оборонительных сооружений X–XIII вв.** / П. А. Раппопорт // Краткие сообщения Института археологии Академии наук УССР. – К., 1955. – Вып. 4. – С. 21-23.
347. **Раппопорт П. А. Очерки по истории русского военного зодчества** / П. А. Раппопорт // Материалы и исследования по археологии СССР. – М.–Л. : Издательство АН СССР, 1956. – №52. – 184 с.
348. **Рафалович И. А. Могильник и раннеславянское городище у с. Селиште** / И. А. Рафалович, В. Л. Ляпушнян // Археологические исследования в Молдавии в 1973 г. – Кишенев : Штиинца, 1974. – С. 104-140.
349. **Рафалович И. А. Славяне VI–IX веков в Молдавии** / И. А. Рафалович. – Кишинев : Штиинца, 1972. – 244 с.
350. **Розкопки багатошарового поселення Пісочний Рів на Новгород-Сіверщині** / Л. Л. Залізняк, В. О. Шумова, Д. В. Каравайко, С. П. Маярчак // Археологічні відкриття в Україні 2001–2002 рр. : збірник наукових праць / за ред. Н. О. Гаврилюк.– К. : Інститут археології НАНУ, Шлях, 2003. – С.108-111.
351. **Русанова И. П. Славянские древности VI–VII вв.** / И. П. Русанова. – М. : Наука, 1976. – 216 с.
352. **Русанова И. П. Славянские древности VI–IX вв. между Днепром и Западным Бугом** / И. П. Русанова. – М. : Наука, 1973. – 99 с. // Свод археологических источников. – Вып. Е1-25. – С. 5-99.
353. **Русов М. Очерк поселений и построек Полтавской губернии** / М. Русов // Труды Харьковского предварительного комитета по устройству XII археологического съезда / [под. ред. проф. Е. К. Редина]. – Харьков : Типография «Печатное дело», 1902. – Т. II. – Ч. I. – С. 73-120. – (Сборник Харьковского Историко-Филологического Общества ; т. 13).
354. **Рыбаков Б. А. Вщиж – удельный город XII века** / Б. А. Рыбаков // Краткие сообщения Института истории материальной культуры АН СССР. – М.–Л. : Издательство АН СССР, 1952. – Вып. XLI. – С. 15-19.
355. **Рыбаков Б. А. Жернова Вщижского городища** / Б. А. Рыбаков // Краткие сообщения Института истории материальной культуры АН СССР. – М.–Л. : Издательство АН СССР, 1945. – Вып. XI. – С. 15-19.
356. **Рыбаков Б. А. Киевская Русь и русские княжества XII–XIII вв.** / Б. А. Рыбаков. – М. : Наука, 1982. – 592 с.
357. **Рыбаков Б. А. Раскопки во Вщиже1948–1949 гг.** / Б. А. Рыбаков // Краткие сообщения Института истории материальной культуры АН СССР. – М.–Л. : Издательство АН СССР, 1951. – Вып. XXXVIII. – С. 34-41.
358. **Рыбаков Б. А. Ремесло Древней Руси** / Б. А. Рыбаков. – М. : Академия наук СССР, 1948. – 803 с.
359. **Рыбаков Б. А. Русские системы мер длины XI–XV вв.** / Б. А. Рыбаков // Советская этнография. – 1949. – №1. – С. 67-91.

360. **Рыбаков Б. А. Язычество Древней Руси** / Б. А. Рыбаков. – М. : Наука, 1987. – 790 с.
361. **Сагайдак М. А. Давньокиївський Поділ** / М. А. Сагайдак. – К. : Наукова думка, 1991. – 168 с.
362. **Сагайдак М. Гражданская архитектура Киева домонгольского периода** / Михайло Сагайдак // АНТ. – К., 2008. – Вип. 19-21. – С. 8-23.
363. **Свистун Г. Е. Восточный участок обороны Мохначанского городища и его природное окружение в древности** / Г. Е. Свистун, Ю. Г. Чендев // Археологічний літопис Лівобережної України. – 2003. – №1-2 (12-13). – С. 130-135.
364. **Седов В. В. Венгры в Восточной Европе** / В. В. Седов // Финно-угры и балты в эпоху раннего средневековья / [под. ред. акад. Б. А. Рыбакова]. – М. : Наука, 1987. – С. 236-239. – (Серия «Археология с древнейших времен до средневековья, в 20 томах»).
365. **Седов В. В. Славяне: Историко-археологическое исследование** / В. В. Седов. – М. : Языки славянской культуры, 2002. – 624 с. – («Studiahistorica»).
366. **Сергєєва М.С. Міське житло Південної Русі кінця IX – XVI ст. (питання соціальної та культурно-історичної характеристики житлового інтер'єру Середньої Наддніпрянщини): автореферат дисертації на здобуття наукового ступеня кандидата історичних наук: спеціальність 07.00.04 – «Археологія»** / М. С. Сергєєва. – К., 1993. – 18 с.
367. **Синиця Є. Перунові діти. Військова справа слов'ян на початку середньовіччя** / Є. Синиця. – К. : Темпора, 2012. – 276 с.
368. **Ситий Ю. М. Проїзди та ворота давньоруських укріплень** / Ю. М. Ситий // Стародавній Іскоростень і слов'янські гради : збірник наукових праць. – Коростень : Інститут археології НАНУ, 2008. – Т. ІІ. – С. 114-121.
369. **Смиленко А. Т. К изучению локальных особенностей культуры союзов восточнославянских племен VIII–X вв.** / А. Т. Смиленко // Древние славяне и Киевская Русь. – К. : Наукова думка, 1989. – С. 105-114.
370. **Сокол К. Ф. Жерновецкий клад железных изделий роменского времени** / К. Ф. Сокол, А. В. Зорин, А. И. Пузикова // Славяно-русские древности Днепровского Левобережья : материалы конференции, посвященной 75-летию со дня рождения К. Ф. Сокола / [под ред. В. В. Енукова]. – Курск : Курский государственный университет, 2008. – С. 146-151.
371. **Супруненко О. Б. Кургани між сс. Дуканичі і Солонці на Нижньому Пслі** / О. Б. Супруненко. – Київ–Полтава : Гротеск, 2006. – 138 с. – (Серія «Старожитності околиць Комсомольська» ; частина IV).
372. **Супруненко О. Б. Літописна Лтава (до 1100-річчя міста Полтави за даними археологічних досліджень)** / О. Б. Супруненко // Полтавський археологічний збірник. – 1999 (до 1100-ліття м. Полтави за результатами археологічних досліджень) : збірник наукових праць. – Полтава : Археологія, 1999. – С. 9-27.

373. **Супруненко О. Б. На землі Полтавській : Пам'ятки археології Полтави та околиць** / О. Б. Супруненко ; відп. ред. П. П. Толочко. – Полтава : Археологія, 1998. – 160 с. : іл. – (Серія «Пам'ятки археології Полтавщини»; вип. 4).
374. **Супруненко О. Б. Пізньороменське житло на посаді літописної Лтави** / О. Б. Супруненко, Ю. О. Пуголовок // Стародавній Іскоростень і слов'янські гради : збірник наукових праць. – Коростень : Видавництво Інституту археології НАНУ, 2008. – Т. ІІ. – С. 122-131.
375. **Супруненко О. Б. Пізньороменські комплекси з посаду літописної Лтави (за розкопками 1997–1998 рр.)** / О. Б. Супруненко, І. М. Кулатова, В. В. Приймак // Археологічний літопис Лівобережної України. – 2001. – №1 (9). – С. 52-76.
376. **Супруненко О. Б. Селітроварницький стан на Більському городищі** / О. Б. Супруненко, В. В. Шерстюк, Ю. О. Пуголовок. – К. : видання ЦП НАНУ і УТОПІК, ЦОДПА, 2010. – 96 с.
377. **Сухобоков О. В. Дніпровське лісостепове Лівобережжя у VIII–XIII ст. (за матеріалами археологічних досліджень 1968–1989 рр.)** / О. В. Сухобоков. – К. : Наукова думка, 1992. – 216 с.
378. **Сухобоков О. В. До вивчення волинцевських пам'яток** / О. В. Сухобоков, С. П. Юренко // Археологія та історія Північно-Східного Лівобережжя (І – початку ІІ тис.) : збірник наукових праць. – Суми : Сумський державний педагогічний університет ім. А. С. Макаренка, 2003. – С. 22-48.
379. **Сухобоков О. В. До походження та інтерпретації пам'яток волинцевського етапу культури літописних сіверян** / О. В. Сухобоков // Археологія. – 1999. – №2. – С. 25-39.
380. **Сухобоков О. В. Древнерусский Путивль и его округа (по материалам археологических исследований)** / О. В. Сухобоков. – Путивль, 1990. – 152 с.
381. **Сухобоков О. В. «Земля незнаема»: население бассейна среднего Псла в X–XIII вв. по материалам роменско-древнерусского комплекса в с. Каменное** / О. В. Сухобоков. – К. : ТОВ «Аграр Медіа Груп», 2012. – 376 с.
382. **Сухобоков О. В. Исследование и опыт реконструкции оборонительных сооружений роменско-древнерусских городищ Днепровского Левобережья** / О. В. Сухобоков // Археологические исследования на Украине в 1978–1979 гг. : Тезисы докладов XVIII конференции Института археологии АН УССР. – Днепропетровск : Институт археологии АН УССР, 1980. – С. 160.
383. **Сухобоков О. В. К столетию роменской культуры : новые раскопки городища Монастырище** / О. В. Сухобоков // Проблеми історії та археології України : матеріали Міжнародної наукової конференції, 16-18 травня 2001 р. – Харків, 2001. – С. 125-126.
384. **Сухобоков О. В. Некоторые итоги археологических исследований в Путивле** / О. В. Сухобоков // Археология славянского Юго-Востока : материалы к Межвузовской научной конференции / [отв. ред. А. Г. Дьяченко].

– Воронеж : Издательство Воронежского государственного университета, 1991. – С. 66-80.

385. **Сухобоков О. В. Новые исследования славянского поселения близ Опошни** / О. В. Сухобоков, О. В. Иченская, С. П. Юренко // Археологические открытия 1975 года. – М. : Наука, 1976. – С. 395-396.

386. **Сухобоков О. В. Опошнянское городище: по материалам археологических исследований 1975 г.** / О. В. Сухобоков, С. П. Юренко. – Полтава, 1995. – 72 с. : илл. – (Препринт / НАН Украины, Институт археологии, ЦОДПА ; вып. 6).

387. **Сухобоков О. В. Охоронні розкопки Роменського городища поблизу с. Червоний Ранок Сумської області** / О. В. Сухобоков // Археологія. – К. : Наукова думка, 1975. – Вип. 15. – С. 112-114.

388. **Сухобоков О. В. Розкопки у літописному Ромні (до 100-річчя роменської археологічної культури)** / О. В. Сухобоков // Археологія. – 2004. – №4. – С. 71-85.

389. **Сухобоков О. В. Рятівні розкопки городища біля с. Волокитина** / О. В. Сухобоков // Археологія. – К. : Наукова думка, 1974. – Вип. 13. – С. 109-110.

390. **Сухобоков О. В. Славяне Днепровского Левобережья (роменская культура и ее предшественники)** / О. В. Сухобоков. – К. : Наукова думка, 1975. – 168 с.

391. **Сымонович Э. А. Городище Колочин-I на Гомельщине** / Э. А. Сымонович // Славяне накануне образования Киевской Руси. Материалы и исследования по археологии СССР. – М. : Наука, 1963. – Вып. 108. – С. 95-137.

392. **Сымонович Э. А. Новые открытия в селищах Авдеево и Воробьевка-2 возле г. Курска** / Э. А. Сымонович // Раннесредневековые восточнославянские древности. – Л. : Наука, 1974. – С.153-158.

393. **Сымонович Э. А. Форостовичи – раннесредневековое селище в Подесенье** / Э. А. Сымонович // Археологические открытия 1967 г. – М. : Наука, 1968. – С. 235-236.

394. **Тараненко С. Многоярусные постройки Киевского Подола XI–XIII ст.** / Сергій Тараненко // Старожитності Верхнього Придністров'я : ювілейний збірник на честь 60-річчя Юрія Миколайовича Малєєва. – К. : Стилос, 2008. – С. 163-167.

395. **Терещенко А. Жилище** // Быт русского народа / А. Терещенко. – СПб. : Типография Министерства внутренних дел,1848. – Ч. I. – С. 145-199.

396. **Терський С. В. Лучеськ X–XV ст.** / С. В. Терський. – Львів : Видавництво Національного університету «Львівська політехніка», 2006. – 252 с.

397. **Тихомиров М. Н. Древнерусские города** / М. Н. Тихомиров. – М. : Госполитиздат, 1956. – 475 с.

398. **Ткаченко О. М. Вивчення археологічних об'єктів козацького часу у Полтаві (за матеріалами досліджень 2007 р. по вул. Конституції, 13)** / О. М. Ткаченко, В. А. Яремченко // Археологічний літопис Лівобережної України. – 2008. – №1-2 (23-24). – С. 110-116.

399. **Толочко П. П. Історична топографія стародавнього Києва** / П. П. Толочко. – К. : Наукова думка, 1972. – 219 с.
400. **Толочко П. П. Кочевые народы степей и Киевская Русь** / П. П. Толочко. – К. : Абрис, 1999. – 200 с.
401. **Толочко П. П. Массовая застройка Киева X–XIII вв.** / П. П. Толочко // Древнерусские города / [отв. ред. В. В. Седов]. – М. : Наука, 1981. – С. 63-94.
402. **Топальський В. Л. В'їзди та ворота на давньоруських дерев'яно-земляних городищах** / В. Л. Топальський // Стародавній Іскоростень і слов'янські гради VIII–X ст. – К. : КОРВІН-ПРЕСС, 2004. – С. 279-281.
403. **Третьяков П. М. Стародавні слов'янські городища у Верхній течії р. Ворскла** / П. М. Третьяков // Археологія. – 1947. – Т. І. – С. 123-140.
404. **Третьяков П. Н. Восточнославянские племена** / П. Н. Третьяков. – М. : Издательство АН СССР, 1953. – 312 с.
405. **Третьяков П. Н. Древности второй и третей четверти I тыс. н. э. в Верхнем и Среднем Подесенье** / П. Н. Третьяков // Раннесредневековые восточнославянские древности : сборник научных трудов. – Л., 1974. – С.40-119.
406. **Третьяков П. Н. Из предыстории славянского жилища** / Петр Н. Третьяков // Archeologia Polski. – 1971. – T. XVI. – Str. 235-248.
407. **Третьяков П. Н. К истории племен Верхнего Поволжья в I тыс. н. э.** / П. Н. Третьяков // Материалы и исследования по археологии СССР. – М.–Л. : Издательство АН СССР, 1941. – №5. – 150 с.
408. **Третьяков П. Н. Славянская (Днепровская) экспедиция** / П. Н. Третьяков // Краткие сообщения Института истории материальной культуры АН СССР. – М.–Л. : Издательство АН СССР, 1941. – №X. – С. 120-124.
409. **Тюрин Р. Проблемы изучения Животинного городища** / Р. Тюрин, С. Неснов // Середньовічні старожитності Південної Русі-України : тези доповідей. – Чернігів : Сіверянська думка, 2004. – С. 123-124.
410. **Узянов А. А. Городище и селище X в. на р. Тускарь** / А. А. Узянов // Археологические открытия 1979. – М. : Наука, 1980. – С. 83-84.
411. **Узянов А. А. Памятники роменской культуры на р. Тускарь** / А. А. Узянов // Археологические открытия 1981. – М. : Наука, 1983. – С.93-94.
412. **Узянов А. А. Переверзевское II городище** / А. А. Узянов // Археологические открытия 1980. – М. : Наука, 1981. – С. 85-86.
413. **Узянов А. А. Раскопки курганов и городища в долине р. Тускарь** / А. А. Узянов // Археологические открытия 1984. – М. : Наука, 1986. – С.77-78.
414. **Узянов А. А. Раскопки Переверзевского II городища** / А. А. Узянов // Археологические открытия 1982. – М. : Наука, 1984. – С.92-93.
415. **Узянов А. А. Селище роменской культуры у д. Жерновец** / А. А. Узянов // Археологические открытия 1983. – М. : Наука, 1985. – С.89-90.
416. **Українці : Історико-етнографічна монографія у двох томах** / за науковою редакцією доктора історичних наук Анатолія Понамарьова. – Опішне : Українське Народознавство, 1999. – Кн. 2. – 544 с.

417. **Українці: Історико-етнографічна монографія** / відп. ред. К. Г. Гуслистий. – К.: Видавництво АН УРСР, 1959. – Т. 1. – 830 с.
418. **Файник Т. Житло та довкілля : будівельні традиції українців Карпат** / Тетяна Файник. – Львів : Інститут народознавства НАН України, 2007. – 208 с.
419. **Фатьков А. Жилые постройки поселения Курово-6** / Алексей Фатьков // Середньовічні старожитності Центрально-Східної Європи : матеріали VII Міжнародної студентської наукової археологічної конференції, 11-13 квітня 2008 р. : тези доповідей. – Чернігів: Сіверянська думка, 2008. – С. 213-214.
420. **Федоровський О. С. Археологічні розкопки в околицях Харкова** / О. С. Федоровський // Хроніка археології та мистецтва. – 1930. – №1. – С. 5-10.
421. **Филипчук М. А. Слов'янські поселення VIII–X ст. в українському Прикарпатті** / Михайло Филипчук. – Львів : Астролябія, 2012. – 312 с.
422. **Філіпчук М. А. Про появу наземних жител ранньосередньовічної доби в Українському Прикарпатті** / М. А. Філіпчук // Археологічні студії. – Київ–Чернівці : Прут, 2000. – №1. – С. 244-261.
423. **Фролов М. В. Раскопки в Рыльске** / М. В. Фролов // Археология и история юго-востока Руси. – Курск, 1991. – С. 83-84.
424. **Фроянов И. Я. Рабство и данничество у восточных славян** / И. Я.Фроянов. – СПб. : Издательство Санкт-Петербургского университета, 1996. – 512 с.
425. **Харламов В. А. Архитектура жилых деревянных комплексов Киева X–XIII вв.** / В. А. Харламов // Проблемы изучения древнего домостроительства в VIII–XIV вв. в Северо-Западной части СССР : Тезисы докладов Межреспубликанского симпозиума. – Рига : Зинатне, 1983. – С. 54-57.
426. **Харламов В. О. Конструктивні особливості дерев'яних будівель Подолу X–XIII ст.** / В. О. Харламов // Археологічні дослідження стародавнього Києва / [ред. кол. : П. П. Толочко (відп. ред.) та ін.]. – К. : Наукова думка, 1976. – С. 47- 55.
427. **Харузин А. Славянское жилище в Северо-Западном крае. Из материалов по истории развития славянских жилищ** / Ал. Харузин. – Вильна : Типо-литография Товарищества п.ф. «Н. Мац и К⁰», 1907. – 341 с.
428. **Хёйзинга Й. Homo Ludens. Человек играющий** / Йохан Хёйзинга ; [пер. с нидерл. Д. Сильвестрова]. – СПб. : Азбука-классика, 2007. – 384 с.
429. **Чижикова Л. М. Русско-украинское пограничье. История и судьбы традиционно-бытовой культуры (XIX–XX века)** / Л. М. Чижикова. – М. : Наука, 1988. – 253 с.
430. **Чубинский П. П. Малороссы Юго-Западного края: жилище, утварь, хозяйственные постройки и орудия** / П. Чубинский // Труды этнографическо-статистической экспедиции в Западно-Русский край, снаряженной Русским географическим обществом Юго-Западного отдела :

материалы иисследования, собранные действительным членом Чубинским П. П. – СПб. : Типография В. Безобразова, 1877. – Т. 7. – Вып. 2. – С. 375-412.

431. **Чубур А. А. Роменское селище Большая Долженкова 2 (к своду памятников Курской области)** / А. А. Чубур // Славяно-русские древности Днепровского Левобережья : материалы Конференции, посвященной 75-летию со дня рождения К. Ф. Сокола / [под ред. В. В. Енукова]. – Курск : Курский государственный университет, 2008. – С. 186-188.
432. **Шевченко Т. Г. Повне зібрання творів: у 10 т.** / Т. Г. Шевченко ; відп. ред. В. І. Касіан. – К. : Видавництво Академії наук УРСР, 1961. – Т. 7 : Живопис, графіка 1830–1847 років. – Кн. 1. – XVI с. +153 іл. + 64 с. ; Кн. 2. – 192 іл. + 110 с.
433. **Шрамко Б. А. Древности Северского Донца** / Б. А. Шрамко. – Харьков : Издательство Харьковского университета, 1962. – 404 с.
434. **Шрамко Б. А. К вопросу о так называемых полуземляночных жилищах** / Б. А. Шрамко // Старожитності І тисячоліття нашої ери на території України : збірник наукових праць. – К. : Видавництво Інституту археології НАНУ, 2003. – С. 190-195.
435. **Шрамко Б. А. Новые детали устройства раннеславянских жилищ** / Б. А. Шрамко // Советская археология. – 1960. – №3. – С. 319-321.
436. **Шрамко Б. А. Раннеславянское поселение VIII–X вв. на Донецком городище** / Б. А. Шрамко // Материалы и исследования по археологии СССР. – М. : Наука, 1970. – Т. 176 : Древние славяне и их соседи. – С. 105-108.
437. **Шрамко Б. А. Рождение Харькова** / Б. А. Шрамко, В. В. Скирда. – Харьков : Восточно-региональный центр гуманитарно-образовательных инициатив, 2004. – 118 с.
438. **Шрамко Б. А. Хорошевское городище** / Б. А. Шрамко // Археология славянского Юго-Востока : материалы к Межвузовской научной конференции / [отв. ред. А. Г. Дьяченко]. – Воронеж : Издательство Воронежского государственного университета, 1991. – С. 50-59.
439. **Щеглова О. Н. Проблемы формирования славянской культуры VIII–X вв. в Среднем Поднепровье (памятники конца VII – первой половины VIII вв.) : автореферат диссертации на соискание ученой степени кандидата исторических наук : специальность 07.00.06 «Археология»** / О. Н. Щеглова. – Ленинград, 1987. – 15 с.
440. **Эдинг Д. Экспедиционные работы московских археологов в 1937 г.** / Д. Эдинг // Вестник древней истории. – 1938. – №1 (2). – С. 139-145.
441. **Элиаде М. Священное и мирское** / Мирча Элиаде; [пер. с фр., предисл. и коммент. Н. К. Гарбовского]. – М. : Издательство Московского государственного университета, 1994. – 144 с.
442. **Эрдели И. Венгры на Дону** / И. Эрдели // Маяцкое городище : труды советско-болгаро-венгерской экспедиции. – М. : Наука, 1984. – С. 20-25.
443. **Этнография восточных славян : очерки традиционной культуры** / [под ред. К. В. Чистова]. – М. : Наука, 1987. – 556 с.

444. **Этнокультурная карта территории Украинской ССР в I тыс. н. э.** / [В. Д. Баран, Е. В. Максимов, А. Т. Смиленко и др.] ; ред. кол. : В. Д. Баран (отв. ред.) и др. – К. : Наукова думка, 1985. – 184 с.
445. **Юра Р. О. Найдавніші традиції у плануванні східнослов'янського народного житла** / Р. О. Юра // Археологія. – 1971. – Вип. 1. – С. 78-85.
446. **Юренко С. П. Домобудівництво населення Дніпровського Лівобережжя в VIII–X ст.** / С. П. Юренко // Археологія. – 1984. – Вип. 45. – С. 34-46.
447. **Ясновская Л. В. К истории изучения роменских древностей Новгород-Северского Подесенья** / Л. В. Ясновская // Средневековый город Юго-Востока Руси : предпосылки возникновения, эволюция, материальная культура : материалы Конференции, посвященной 100-летию начала археологических исследований Гочевского археологического комплекса. – Курск : Курский государственный областной музей археологии, 2009. – С. 29-34.
448. **Curta Florin Themaking of the Slavs. History and Archaeology of the Lower Danube Region,c. 500-700** / Florin Curta. – Cambridge University Press, 2001. – 463 p.
449. **Die Slaven in Deutschland. Geschichte und kultur der slawischen stamme westlich von Oder und Neisse vom 6 bis 12 jahrhundert** / herausgegeben von Joachim Herrmann. – Berlin : Akademie, Verlag, 1970. – 530 s.
450. **Levick Ben Houses and Furniture** / Ben Levick // Regia Anglorum. – Regia Anglorum Publications, 2002. – Режим доступу **: http:**//www.regia.org/houses.htm
451. **Pleinerova Ivana. Brezno: experiments with building Old Slavic houses and living in them** / Ivana Pleinerova // Pamatky archeologicke. – 1986. – Rocnik LXXVII, cislo 1. – P. 104-176.
452. **Teodorescu V. Despre cultura Ipotesti-Cвndesti on lumina cercetrrilor arheologice din nord-estul Munteniei (regiunea Ploiesti)** / Victor Teodorescu // Studii si cercetari de ictorie veche. – 1964. – T. XV. – №4. – S. 485-503.

АНОТАЦІЯ

Монографію присвячено вивченню будівництва населення роменської культури Дніпровського Лівобережжя України. Аналіз історіографії й систематизація археологічних джерел дозволили комплексно дослідити цей аспект матеріальної культури сіверян.

Будівельну діяльність носіїв роменської археологічної культури відтворено на основі аналізу сировинної бази, інструментарію, а також будівельних залишків різних архітектурних об'єктів.

Будівництво формується й розвивається під впливом навколишнього середовища, яке забезпечує населення необхідною сировиною. Для носіїв роменської археологічної культури головною сировиною було дерево, меншою мірою – глина й камінь.

Набір деревообробних інструментів роменської культури дозволяє скласти уявлення про рівень розвитку цього ремесла в середовищі літописних сіверян. Реконструйованими прийомами (від етапу підготовки сировини й до кінцевого зведення будівлі) були: рубання, розколювання, розпилювання, тесання, різьблення.

Будівельні комплекси роменської культури представлені залишками фортифікаційних споруд, житлових будинків, господарських і виробничих комплексів. До фортифікаційних споруд належать городища, серед яких превалюють невеликі за площею. Домінуючим був моноструктурний план укріплень. Оборонний комплекс городищ складався з ескарпів, дерево-земляних стін, ровів і в'їзних конструкцій. Провідним типом житлового будівництва було житло з котлованом, личкованим деревом. Переважали однокамерні житла з простою горизонтальною й вертикальною планувальними схемами. На пізньому етапі існування культури з'явилися споруди з кількома ярусами. Провідними опалювальними пристроями в оселях були глиняні печі (останцеві й глинобитні). Зафіксовано випадки використання вогнищ заодно з печами. Для господарського будівництва характерними об'єктами були ями. Також побутували заглиблені й наземні споруди. Ремісничі комплекси представлено

будівлями із заглибленою частиною і спеціальними теплотехнічними пристроями.

На основі джерельної бази вдалося реконструювати будівельний процес, що включав проектно-вишукувальні (пошукові), земляні й теслярські роботи. Пошукові заходи для фортифікаційного будівництва полягали у виборі оптимального місця для створення траси укріплень відповідно до форми рельєфу. Прив'язка до рельєфу іноді спостерігається й у випадках влаштування котлованів жител, унаслідок чого виникали стінки різної висоти. На етапі земляних робіт простежуються аналогії у використанні інструментів і застосуванні різних підсипок у процесі спорудження дерево-земляних укріплень, стін жител. Ще одним виявом загальних інженерних рішень у фортифікаційному й житловому будівництві є розміщення стін на відстані від рову або котловану. Значна подібність спостерігається на етапі теслярських робіт. Це прослідковується у використанні каркасно-стовпових і зрубних конструкцій. Такі технологічні прийоми застосовували сіверяни й під час будівництва господарсько-побутових і виробничих споруд. При цьому господарські об'єкти будували менш капітально. Особливістю комплексів, пов'язаних із ремеслом, є наявність у них спеціальних робочих місць. Між житловим і господарсько-побутовим будівництвом простежується взаємозв'язок технологій, які застосовували під час будівництва різних об'єктів, особливо з заглибленою частиною. Водночас зв'язок технологічних схем у житловому й фортифікаційному будівництві виглядає не таким відчутним. Видається, що ці напрямки будівельної справи, маючи певні загальні риси, розвивалися самостійно відповідно до їх призначення.

Виділено локальні особливості в будівництві роменських жител. Вони виявляються, насамперед, в облаштуванні опалювальних споруд, а також у використанні котлованів.

У процесі аналізу планіграфічних особливостей поселень роменської культури простежуються закономірності їх забудови. На ранньому етапі планування поселення регламентувалося, ймовірно, родинними зв'язками й здійснювалося на основі лінійних закономірностей. Надалі відбувався процес виділення садибних комплексів, який, можливо, слід пов'язувати з соціальними змінами в суспільстві.

Будівництво літописних сіверян – сформоване й розвинене явище. Впливу носіїв колочинської й пеньківської культур на формування фортифікаційного, житлового та господарсько-виробничого будівництва сіверян не зафіксовано. Найбільшу подібність із роменським будівництвом виявлено в середовищі волинцевських пам'яток. Роменські будівельні навички населення Сіверської землі за часів Київської Руси проявилися під час спорудження жител, а саме – у використанні традиційних котлованів. Фортифікаційне будівництво сіверян втратило свої характерні риси у зв'язку із застосуванням загальнодержавних прийомів.

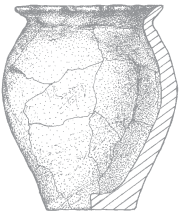

SUMMARY

The monograph deals with the studying of the building craft of the Romny culture population in the Dnieper's Left Bank Ukraine. The historiographical analysis and the systematization of archaeological sources allowed considering this aspect of the Siverians' material culture in complex.

The building activities of the population of the Romny archaeological culture has been reproduced, basing on the analysis of raw materials, tools and the building remnants of various architectural objects as well.

Building craft is formed and developed depending on the environment, which provides the population with necessary raw materials. The main raw material for the population of the Romny archaeological culture was wood, to a lesser extent – clay and stone.

A set of woodworking tools of the Romny archaeological culture gives an insight into the level of the development of the craft among the annalistic Siverians. Reconstructed methods (beginning with preparation stage of raw materials and ending with the final construction of the building) were: cutting, splitting, sawing, cutting, and carving.

The building complexes of the Romny archaeological culture are represented with the remains of fortifications, residential buildings, household and industrial complexes. Fortifications include hillforts, among which small areas prevail. The dominant fortification layout was the mono-structural one. The defensive complex of hillforts consisted of scarps, wooden and earthen walls, trenches, and an entry. In the housing building the leading type of dwelling was a pit-house, sheathed in wood. Most dwellings had a single chamber with simple horizontal and vertical layouts. At the late stage of the culture there appeared buildings with multiple tiers. The main heating devices in the homes were ovens made of clay (outlier and mud). There are known cases of fireplaces being used along with stoves. Pits were typical for household objects. Recessed and aboveground structures also occurred there. Craft complexes have been presented by recessed buildings and special thermo-technical devices.

Basing on the source analysis, it was possible to reconstruct the building process, which had included designing, siting, ground work, and carpentry. Siting for fortification construction manifested in choosing

the best place to create the route of walls according to the forms of relief available. Connection to the relief is sometimes observed in the arrangement of foundation pits, and walls of different heights appeared as a result of this. One can trace out analogies between use and application of various tools and equalizing fills during the construction of fortification walls and walls of dwellings at the stage of earthworks. Another manifestation of engineering solutions in residential construction and fortification is the distance of walls from the ditch or pit. A considerable similarity could be discovered at the stage of carpentry works. This can be seen in the use of pole-frame and carcass constructions. Such technological methods have been used by the Siverians in construction of household and industrial buildings as well. However, household facilities were built less thorough. The peculiar feature of complexes related to the craft is the presence of special workplaces in these ones. The relationship of technologies used during the construction of various objects is observed between housing and household constructions, especially the ones with the sunken part. At the same time the relationship between technological patterns in residential construction and the fortification is not so noticeable. It seems that these areas of the building craft, possessing some common traits, evolved independently in accordance with their purposes.

Some local features in the construction of the Romny culture dwellings have been defined. Differences occur primarily in setting of heating facilities, but they can be observed also in using pits.

In the process of the analysis of planigraphic peculiarities of the settlements of the Romny culture patterns of its development have been traced out. At the early stage of culture this planning might have been regulated by family ties and carried out on the basis of linear patterns. Further the process of allocating farmstead complexes took place, which should be linked to some social changes in the society.

The building craft of the annalistic Siverians appears as a formed and developed phenomenon. The impact of the carriers of the Kolochyn and Penkivka cultures on the formation of fortification, residential, household and industrial building craft of the Siverians has not been registered. The biggest similarity to the Romny culture building craft was found among the Volyntsevo culture sites. The Romny culture building habits of the inhabitants of Siveria in the Kievan Rus epoch were manifested in the construction of dwellings, in particular in the usage of traditional pit-houses. The fortification construction of the Siverians lost its characteristic features due to the application of methods common to the entire state.

ІМЕННИЙ ПОКАЖЧИК

Абашина Н. С. 299
Авенаріусъ В. П. 309
Адрианова-Перетц В. П. 317
Александров М. А. 318
Аліхова Г. Є. 51, 299
Алексеев В. П. 303
Андрушенко Оксана 360
Аристов Н. 299
Артамонов Михайло 262, 299
Арутюнов С. А. 300
Асеев Ю. С. 299
Аулих В. В. 299
Афанасьєв Геннадій 141, 263
Афанасьєв Олександр 67, 302
Багалей Д. И. 299
Багрій Р. С. 299
Байбурін Альберт 67, 194, 227, 300
Балабанов Т. П. 300
Бар Єжи 344
Баран В. Д. 300, 302, 306, 317, 329
Баран Ярослав 200, 227-300
Барсов Е. В. 299
Барський Петро 310
Баумгартен К. 300
Башилов В. А. 300
Башкатов Юрій 103, 104, 201, 300
Безобразов В. 328
Бекрі, ал 71, 169, 187, 312
Березовець Дмитро 48, 224, 294, 300, 301
Берест Юрій 84, 297, 301, 318
Бернштам Т. А. 308
Бессуднов А. Н. 310
Бєлінська Л. І. 295
Білоскурський Осип 344
Біляєва С. О. 303, 306
Бломквіст Євгенія 62, 301
Бобринський Олександр 358
Боднарчук Василь 356
Большаков О. Г. 301
Бондарчик В. К. 305
Борисевич Гурій 27, 28, 29, 30, 38, 85, 98, 144, 198, 204, 226, 301, 302, 305, 321
Боровский Я. Е. 317
Браим И. Н. 305
Брайчевський Михайло 71, 302
Будина О. Р. 315
Бураковская Н. И. 305
Василенко Віктор 344
Васильківський Сергій 344
Ваулін Петро 344
Веремейчук О. М. 303
Вінніков Анатолій 141, 302, 307, 316
Вовк Хведір 62, 302, 344
Воєводський Микола 48, 49, 302
Вознесенська Г. О. 302, 303, 317
Володимир, *князь* 274
Воронін Михайло 21, 302, 303
Вражливий-Штанько Василь 344
Въжарова Ж. Н. 303
Гаврилюк Н. О. 318, 322
Гагенмейстер Володимир 359
Ганцька Ольга 62, 301
Гарбовский Н. К. 328
Гардізі 71, 263, 303
Гарнати, ал Абу Хамид 72, 301
Гейко Анатолій 303, 305, 354, 357, 358
Гладиревський Іван 344
Голубева І. 303
Горбаненко С. А. 303
Горький А. Н. 294
Горюнов Євгеній 51, 53, 129, 265, 268, 269, 296, 297, 303, 318
Готун Ігор 17, 132, 303, 304, 308
Гошко Р. Ю. 305
Грацианский Н. 308
Гребень П. Н. 308
Гречки 66, 218, 313
Гречко Д. С. 42, 304
Григор'єв Олександр 13, 31-34, 36-41, 43, 44, 54, 56, 81, 90, 94, 103, 104, 117, 120, 121, 128, 133-135, 138, 150, 166, 173, 174, 176, 181-183, 185, 189, 195, 198, 206, 207, 225, 243, 246, 253, 259, 261-263, 272, 278, 281, 282, 284, 304, 305
Гупало К. М. 305
Гурков В. С. 63, 64, 65, 305
Гурьянов В. Н. 303, 305
Гусар Людмила 360
Гуслистий К. Г. 327
Данилюк А. Г. 305
Даркевич В. П. 305
Джаксон Т. Н. 303, 309, 314
Довженок Василь 48, 294, 305, 309, 313, 319
Дьяченко А. Г. 319, 324, 328
Дяченко Олександр 28, 30, 31, 38, 56, 167, 210, 231, 237, 306
Еліаде Мірча 67, 328
Єдомаха Іван 51
Єнуков Володимир 13, 36-38, 83, 127, 138, 171, 181, 223, 225, 306, 307, 311, 318, 323, 328
Єнукова Ольга 13, 35, 37, 38, 56, 98, 103, 104, 118-121, 127, 164, 195, 196, 198-200, 205, 206, 210, 242, 252, 268, 274, 275, 281, 306, 307
Єфименко Петро 21, 22, 70, 307
Жигола В. С. 307
Забєлін Іван 62, 307
Заверняев Ф. М. 303
Заливчий Андрій 344
Залізняк Леонід 58, 299, 307, 322
Зарецький Іван 344
Засурцев П. И. 308
Заходер Б. Н. 308
Звагельский В. Б. 308
Зеленін Дмитро 66, 67, 212
Звіздецький Б. А. 308
Золотницька Т. М. 305
Зорін Олександр 41, 308, 323
Зубар В. М. 229
Ибн-Русте 71
Ибн-Фадлан Ахмед 72, 321
Иченская И. В. 295, 325
Іваниця А. 61, 308
Ієвлев М. М. 310
Іллінська Варвара 48, 79, 294, 308
Ітлар 72
Йордан 69, 308
Казаков Андрій 54, 308, 309
Калашник Є. С. 320
Калинина Т. М. 317
Каравайко Д. В. 307, 322
Каразін Василь 15, 16, 230, 319
Каргер М. К. 302, 303, 309
Карский И. Ф. 318
Карунна Ольга 360
Касіан В. І. 328
Кашкін Олексій 82, 169, 171, 309
Квитковский В. И. 309
Кесарійський Прокопій 70, 309
Кириков С. В. 309
Киричев Р. Ф. 305
Кирпичников А. Н. 309

Китриш Михайло 344
Ковалевський Віктор 13, 34-38, 94, 97, 121, 127, 213, 309, 310
Коваленко В. П. 304, 310
Коваленко Г. 61, 310
Коваленко Оксана 216, 297, 298, 309, 317
Коваль О. А. 317
Козак Д. Н. 299
Козловський А. О. 310
Козюба Валерій 98, 205, 310
Колода Володимир 5, 13, 17, 45, 58, 138, 167, 190, 203, 310, 311
Колчин Борис 158, 311, 321
Комар Олексій 17, 45, 146, 147, 169, 182, 221, 222, 270, 295, 312
Коновалова И. Г. 303, 309, 314
Корінний Микола 155, 312
Короленко Володимир 10
Королюк О. А. 312
Косенко Олександр 344
Красильнікова Л. І. 238, 312
Крачковский И. Ю. 321
Кричевський Василь 15, 16, 344, 345, 347, 351
Кричевські 351
Крупнов Е. И. 308
Куза Андрій 39, 80, 110, 112, 116, 143, 167, 176, 206, 223, 236, 237, 249, 300, 307, 310, 312
Кулатова Ірина 56, 297, 304, 305, 312, 317, 324
Куник А. 312
Куриленко В. Е. 313
Кутовой А. И. 313
Кухаренко Ю. В. 313
Кучера Михайло 78, 83, 85, 167, 175, 294, 306, 313
Кучма В. В. 314
Кушнер П. И. 301

Лащук Юрій 344
Лебіщак Юрко 344, 351
Левенок В. П. 313
Левченко Д. І. 297, 313
Леонтович Володимир 66, 218, 313
Линка Н. В. 305
Липкинг Ю. А. 310
Лисицина Н. К. 308
Литвиненко Т. М. 303
Литвинови 231
Лукьянов П. М. 313
Львов А. С. 313
Ляпушкін Іван 13, 22, 23, 27, 31, 43, 44, 49, 50, 84, 91, 97, 105-109, 116, 121, 122, 124, 130, 133, 134, 137, 142, 143, 146, 157, 158, 162, 197, 198, 200, 202, 204, 206, 209, 211, 212, 219, 220, 224, 226, 255, 296, 313, 314, 319
Ляпушнян В. Л. 322

Маврикій 70, 314
Майко Вадим 262, 314
Майстренко Іван 344
Майстренко Яків 344
Макаренко А. С. 301, 317, 324
Макаренко Микола 20, 21, 22, 39, 45-47, 222, 224, 308, 314
Максимов Е. В. 329, 314
Макушников О. А. 314
Маліна Ярослав 218, 314
Малінова Рената 218, 315
Малеев Ю. М. 325
Мамонтов А. И. 307
Марвазі 71
Мартинович Порфирій 68, 69
Марченко В. М. 308, 309
Мац Н. 327
Маярчак С. П. 307, 322
Мельниківська О. М. 51, 315
Метка Людмила 355, 358
Миклухо-Маклай Н. Н. 301
Мироненко К. М. 297, 298, 305-307, 313, 315, 317
Миронов В. В. 316
Михайлина Любомир 5, 17, 103, 194, 209, 243, 315
Мишулин А. В. 315
Міщанин Віктор 357
Міщенко В. 360
Монгайт А. Л. 301, 315
Моргунов Юрій 13, 39, 42, 55, 73, 74, 82, 84, 88, 90, 167, 168, 177, 179, 181-184, 189, 191, 192, 198-200, 202, 236, 237, 243, 274, 276, 279, 280, 296, 315
Москаленко Галина 40, 263, 316
Моця Олександр 5, 17, 52, 295, 299, 303, 304, 306, 308, 310, 316
Мощенко Костянтин 344

Нагорний М. М. 306, 308
Наулко В. И. 316
Недопако Д. П. 302
Неснов С. 326
Нечуй-Левицький Іван 344
Нікольська Т. Н. 49, 301, 316
Новосельцев А. П. 317
Ночовник Остап 344

Обломський Андрій 87, 315
Овчаренко Людмила 355, 359
Ольга, *княгиня* 72
Омеляненко Василь 344
Орлов Р. С. 295, 310
Осадчий Євген 87, 301, 318

Павлюк Степан 356
Панасюк Галина 360
Паньков С. В. 302
Персов Микола 85, 104, 204, 227, 317
Перун 355, 357
Петраускас О. В. 317
Петрашенко Валентина 94, 96, 199, 314, 316, 317
Петров В. П. 317
Пічка Павло 343
Пленкович Чурило 73
Плетнева С. А. 190, 238, 302, 317
Подосинов А. В. 303, 309, 314
Позен Леонід 344
Покас П. М. 295, 317
Поросний Василь 344
Пояков Г. П. 303
Пономарьов Анатолій 326
Попович Альоша 73
Посохов С. И. 319
Пошивайли 346, 349
Пошивайло Марія 359
Пошивайло Микола 344
Пошивайло Олесь 5, 17, 358, 360
Пошивайло Юрко 360
Приймак Віктор 13, 17, 55, 56, 79, 84, 87, 121, 143, 144, 216, 254, 295, 297, 306-307, 318, 324
Приходнюк Олег 202, 319
Профантова Н. 319
Пряхин А. Д. 319
Пуголовок Юрій 2, 4, 6-10, 14, 16, 20, 22, 24, 26, 28, 30, 32, 34, 36, 38, 40, 42, 44, 46, 48, 50, 52, 54, 56, 58, 60, 62, 64, 66, 68, 70, 72, 74, 78, 80, 82, 84, 86, 88, 90, 92, 94, 96, 98, 100, 102, 104, 106, 108, 110, 112, 114, 116, 118, 120, 122, 124, 126, 128, 130, 132, 134-136, 138, 140, 142, 144, 146, 148, 150, 154, 156, 158, 160, 162, 164, 166, 168, 170, 172, 174, 176, 178, 180, 182, 184, 186,

188, 190, 192, 194, 196, 198, 200, 202, 204, 206, 208, 210, 212, 214-216, 218-220, 222, 224, 226, 228, 230, 232-234, 236, 238, 242, 244, 246, 248, 250-252, 254, 256, 258, 260, 262, 264, 266, 268, 270, 272, 274, 276, 278, 280, 282, 284, 288, 290, 294, 296, 298-300, 302, 304-306, 308, 310, 312, 314, 316, 318-322, 324, 326, 328, 334, 344, 346, 348, 350, 352, 354, 356, 358, 360
Пузикова А. И. 323
Пустовалов Сергій 321
Путилов Б. Н. 302
Рабинович М. Г. 315
Рабинович Р. О. 321
Радович Роман 65, 321
Радченко Микола 360
Раппопорт Павло 13, 25-29, 31, 37, 40, 63, 119, 121, 167, 198, 202, 213, 301, 321, 322
Раузат ас-сафа 71
Рафалович И. А. 322
Рахно Костянтин 355, 357, 360
Редин Е. К. 322
Рибаков Борис 164, 201, 308, 311, 312, 322, 323
Риженко Яків 344
Розвадовський В'ячеслав 359
Розен В. 312
Роот Микола 359
Русанова Ірина 121, 322
Русов М. 61, 322, 344
Рюриковичи 307
Сагайдак Михайло323
Самоквасов Д. Я. 314
Самокиш Микола 344
Свистун Геннадій 42, 304, 323
Седов В. В. 312, 323, 326
Селюченко Олександра 346, 348
Сергєєва Марина 94, 323
Сильвестров Д. 327
Симонович Ераст 51, 325
Синиця Є. 323
Сытый Ю. 310, 323
Сказкин С. 308
Скирда В. В. 230, 328
Сковорода Григорій 5, 359
Скорина Ф. 314
Скржинская Е. Ч. 308
Сластьон Опанас 344
Смиленко А. Т. 121, 313, 323, 329
Сморж Леонід 346, 350
Сокол К. Ф. 311, 318, 323, 328
Станюкович Т. В. 308
Стасюлевич М. 309
Супруненко Олександр 17, 57, 110, 112, 118, 124, 133, 138, 175, 214, 219, 232, 248, 257, 297-299, 305-307, 311, 313, 317, 320, 323-325
Сухобоков Олег 13, 37, 39, 45, 52, 55, 79, 80, 82, 86, 111, 112, 131, 137, 140, 141, 146, 148, 150, 155, 158, 163, 169, 170, 175, 176, 179, 182, 185-187, 189, 191, 206, 208, 209, 219, 222, 224, 229, 260, 261, 269, 294, 295, 306, 312, 324
Тараненко Сергій 99, 325
Терентьев В. С. 312
Терещенко Олександр 61, 62, 325
Терпиловский Р. В. 296
Терський С. В. 325
Тимощук Б. А. 300
Тиханова М. А. 302, 303
Тихомиров Михайло 154, 325
Тихомиров Н. А. 306
Ткаченко О. М. 298, 325
Толочко П. П. 304, 305, 314, 316, 317, 321, 324, 326, 327
Томашевський Андрій 17
Топальський В. Л. 326
Третьяков Петро 47, 48, 70, 123, 265, 268, 307, 326
Трипільська Єлизавета 344
Тюрин Р. 326
Узянов Олександр 36, 54, 85, 144, 147, 204, 226, 252, 301, 309, 326
Устименко Олена 360
Файник Тетяна 327
Фатьков Алексей 305, 327
Федоровський О. С. 327
Фенікс 345
Філіпчук Михайло 209, 278, 327
Фіялковський Назар 344
Фролов М. В. 327
Фроянов И. Я. 327
Харламов В. О. 327
Харузін Олексій 62, 217, 327
Хейзінга Йохан 67, 327
Холиков А. Х. 316
Хрипун Тетяна 360
Цивина К. Д. 308
Цыбин М. В. 319
Чекалова А. А. 309
Чендев Ю.Г. 323
Чигрин Олександр 186, 188, 215, 233, 251
Чижикова Л. М. 63, 315, 327
Чирвенко Федір 344
Чистов К. В. 308, 328
Чубинський Павло 62, 157, 327, 328
Чубур А. А. 328
Шахматов А. А. 318
Шевченко Тарас 55, 68, 69, 328, 344
Шерстюк В'ячеслав 175, 298, 305, 306, 324
Ширинський С. С. 51
Шрамко Борис 23, 24, 31, 44, 50, 54, 98, 110, 138, 148, 149, 180, 201, 210, 220, 230, 231, 294, 295, 319, 328
Штиинц 322
Шумова В. О. 322
Щеглова Ольга 272, 328
Щербань Анатолій 355
Эдинг Д. 328
Эрдели И. 328
Юра Р. О. 329
Юренко Світлана 29, 30, 38, 52, 94, 98, 224, 261, 265, 267, 268, 270, 294-296, 324, 325, 329
Яремченко В. А. 298, 325
Ясновская Л. В. 329

▪▪▪

Florin Curta 329
Joachim Herrmann 329
Levick Ben 329
Pleinerova Ivana 329
Puholovok Yuriy 3
Teodorescu Viktor 329

ГЕОГРАФІЧНИЙ ПОКАЖЧИК

Авдеево 325
Автуничі, *поселення* 303, 304
Бабка 273
Байда, *острів* 321
Балканы 302
Банищі, *городище* 81, 82
Басівка, *городище* 17, 46, 48, 59, 92, 95, 99, 101, 113, 125
Басівське, *городище* 257
Батурин 17, 55, 58, 310
Башта, *городище* 46, 48
Башта, *урочище* 79
Белгород 306, 311
Бесєдінське (Ратське), *городище* 17, 55, 89, 170-172
Бєлгородська область 15, 53
Битиця 259, 266
Битиця-I, *городище* 261, 269
Битиця-II, *городище* 17, 45, 60, 145, 146, 151
Битицьке, *городище* 86, 122, 260-262, 268, 269
Білопілля 306, 308
Більськ 283
Більське, *городище* 11, 201, 324, 344
Болгарія 200, 273
Болгарське царство 192
Большая Долженкова, *селище* 99, 101, 113
Большая Долженкова-2, *селище* 17, 58, 59, 328
Басівка 79
Брежно (Brezno) 201
Брянск 303
Брянська область 15, 58, 309
Брянське Подесення 252, 258, 290, 305
Будища 259
Буковина 300
Булгар 72, 316
Вал, *урочище* 83
Ведмеже, *городище* 81, 89
Велике Боршевське, *городище* 21, 22, 70
Велике Горнальське, *городище* 17, 31, 35, 40, 41, 60, 80, 81, 86, 89, 91, 92, 95, 96, 99, 101, 110, 112, 113, 116, 121, 125, 132, 142, 143, 148, 151, 157, 159, 160, 161, 170, 172, 174, 176, 181, 183, 187, 194, 195, 200, 205, 206, 212, 222, 223, 225, 235, 245, 247, 249, 300, 312
Велике Журавненське, *городище* 174
Великий Замок, *урочище* 83
Великі Будки 259
Вереміївка 68, 302
Верхнее Поволжье 326
Верхнее Подесенье 326
Верхнє Посейм'я 174
Верхнє Придністров'я 325
Верхний Дон 316
Верхній Київ 310
Верхній Псел 53
Вильна 327
Вира 306, 308
Вискла 69
Вишнева Гора, *урочище* 85
Візантія 71, 192
Водяне 17, 42, 50, 51, 60, 92, 95, 99, 101, 113, 117, 125, 131, 136, 138, 139, 148, 159, 160, 166-168, 179, 254, 258, 304, 306, 311
Водяне, *городище* 127
Воїнь 274
Волга, *річка* 321
Волзька Болгарія 72
Волинцеве 17, 48, 59, 92, 95, 99, 101, 113, 125, 187, 266, 270, 272, 294, 305
Волинцевське, *поселення* 156, 224, 266, 267, 268, 270
Волинь 97, 299, 304
Волокитине 17, 52, 59, 99, 101, 113, 325
Воргол 17, 59, 83-85, 92, 95, 96, 99, 113, 125, 259
Воргольське, *городище* 48
Воробйовка-2, *поселення* 17, 51, 59, 92, 95, 99, 101, 114, 125, 127, 129, 205, 325
Воронеж 302, 306, 307, 309, 310, 316, 317, 319, 325, 328
Ворскла, *річка* 56, 60, 115, 174, 199, 252, 279, 296, 301, 318, 326
Восточная Европа 300, 301, 308, 310, 314, 317, 319, 323
Вщиж 49, 322
Вщижское, *городище* 322
Гаївщина 191, 192
Гарман 303
Гірки 87
Глибочок 67
Глинськ 17, 59, 83, 84, 89
Глинське 11, 17, 57, 60, 92, 95, 114, 125, 170, 204, 298
Глинське, *городище* 83, 161
Глинське-1 85, 86, 88, 90
Глинське-2 90
Глинське-4 57, 60, 99, 101, 131, 258
Глинське, *урочище* 86
Глинський археологічний комплекс 11
Гомель 259, 308, 314
Гомельське Подніпров'я 259, 314
Гомельщина 308, 325
Гончариха 273
Гора Івана Рильського, *урочище* 17, 56, 59, 81, 93, 96, 100, 102, 114, 126, 148
Горбівське, *городище* 86-88, 174
Горбівське, *поселення* 116, 121, 207, 246
Горбівський комплекс 49
Горбове, *поселення* 17, 33, 41, 43, 49, 53, 58, 88, 92, 95, 99, 101, 114, 115, 117, 125, 133, 134, 136, 138, 139, 148, 150, 156, 157, 174, 179, 181, 182, 187, 188, 194, 206, 225, 246, 304, 305
Горки 49
Горкинське-II, *городище* 49
Горналь 42, 52, 92, 187, 263, 312
Горнальське, *городище* 37, 39, 87, 205
Городище 17, 55, 59, 99, 101, 143
Городище, *урочище* 86
Городне 89, 311
Городок 259, 273
Городок, *поселення* 273
Городок, *урочище* 17, 59, 93, 95, 100, 126, 170, 172, 176, 187
Гочево 17, 60, 85, 172
Гочево, *городище* 45
Гочево-I 168, 169
Гочевське, *городище* 89, 147
Гочевський археологічний комплекс 47, 81, 329
Грем'ячка 17, 53, 60, 92, 95, 100, 101, 114, 125, 127, 129
Грибочок 67

Григорівка 282, 317
Гульськ 308
Давній Київ 305
Давньокиївський Поділ 323
Данастр 69
Демидів Бугор, *урочище* 65
Десна, *річка* 47, 53, 58, 115, 174, 252, 302, 307, 318
Джеджова Лозя 273
Дівиця (Сахнівка), *поселення* 273
Древнерусское государство 319
Дмитрієвський археологічний комплекс 238, 317
Днепровское Левобережье 303, 314, 315, 323-325, 328
Днепропетровск 324
Дніпро, *річка* 26, 63, 103, 243, 263, 272, 315, 322
Дніпровське Лівобережжя України 4, 11, 13-15, 22, 30, 46, 48, 52, 94, 103, 155, 198, 259, 260, 270, 272, 282, 285, 288, 307, 318, 329, 330
Дніпровське Лісостепове Лівобережжя 50, 264, 294, 310, 313, 314, 324, 354
Дніпровсько-Деснинська низовина 15
Дніпро-Донське Лісостепове межиріччя 36, 37
Дніпро-Донське межиріччя 34, 197, 213, 306, 307, 309-311
Дніпропетровськ 319
Дністер, *річка* 200, 272, 300, 302
Дон, *річка* 47, 272, 282, 283, 299, 304, 307, 316, 319, 328
Донецьк 320
Донецьке 17, 60, 93, 95, 100, 101, 114, 125, 136
Донецьке, *городище* 24, 28, 30, 39, 44, 47, 50, 51, 88, 101, 110, 132, 139, 148, 149, 179, 180, 186, 194, 205, 209, 210, 220, 225, 230, 231, 237, 243, 306, 328
Древнерусский Путивль 324
Древний Киев 309
Древняя Русь 21, 299, 302, 303, 306, 309, 311, 312, 314, 316, 321-323
Дуканичі 67, 323
Дунай, *речка* 302
Дунайська Болгарія 141
Європа 13, 201, 319, 345
Жерновець 17, 54, 59, 251, 252, 326
Жерновець-3 160
Животинне, *городище* 35, 170, 326
Жовнин 274
Журавне 48, 56, 83, 84, 174, 295, 316
Журавне-1, *городище* 56, 86, 88
Журавне-2 174
Журавненський археологічний комплекс 56, 316
Замок, *урочище* 17, 55, 79
Западно-Русский край 327
Западный Буг 300, 322
Зарічне (Петрівське) 17, 60

Зарічне 48, 89, 90, 297, 301
Зарічне, *городище* 47
Зарічне-I, *городище* 48, 56, 86, 93, 95, 100, 101, 114, 123-125, 254
Зарічне-II, *городище* 83, 84, 86
Зарічненський археологічний комплекс 56, 301
Західна Волинь 272, 273
Західне Полісся 321
Зелений Гай, *урочище* 17, 60, 79, 90, 93, 95, 101, 114, 125, 295
Зеленогайський археологічний комплекс 52
Зіньківський район 11, 298, 344, 357
Золотомине 259
Іванова гора 11, 57, 234, 312
Інститутська гора 57, 232, 234, 235, 298, 299, 305, 334, 360
Іскоростень 72, 312, 319, 323, 324, 326
Кам'яне 17, 52, 60, 80, 81, 88, 90, 93, 95, 100, 101, 114, 116, 125, 148, 150, 185, 189, 207-209, 324
Кам'яне, *городище* 191
Кам'янець-Подільський 359
Кам'янка 17, 53, 60, 93, 95, 100, 101, 114, 125, 127, 129, 259
Канівське, *поселення* 97
Капистичі 17, 41, 42, 59, 86, 182
Капистичі, *городище* 42, 179, 181, 184, 189, 308
Кардашів вал, *городище* 344
Карпати 64, 103, 315, 327
Київ 154, 274, 294, 295, 299, 300, 302-307, 310-329
Київська держава 294
Київська Русь 4, 7, 11, 20, 25, 66, 72, 155, 156, 158, 168, 237, 238, 274, 299, 302, 303, 306, 322, 323, 325, 326, 332
Київський Поділ 198, 325
Київщина 67
Кишинев 322
Козельщинський район 298
Колгоспна ферма (МТФ), *урочище* 85
Колочин-I 259, 260, 325
Комсомольськ 11, 67, 323
Константинополь 154
Коптева Гора, *урочище* 17, 59, 93, 95, 126, 131
Коробівське, *городище* 189
Коробкіно 81, 82
Коробові Хутори 17, 45, 51, 60, 127, 131, 159, 160, 309, 311
Коростень 319, 323, 324
Красний Колядин 85
Красний Курган 81
Кременчук 11
Крутий Курган, *урочище* 85, 89, 168, 169, 172
Куземин 17, 48, 60, 79, 83
Куликово поле 308
Курган (Азак), *городище* 86
Курган, *городище* 189
Курган, *урочище* 17, 48, 59, 92, 125, 187
Курово-6, *поселення* 17, 58, 93, 100, 101, 114, 121, 125, 205, 305, 327
Курочкіно 82
Курочкіно-1 81
Курский край 310
Курськ 56, 181, 306, 307, 310, 311, 315, 318, 323, 325, 327-329
Курська область 15, 51, 58, 309, 315, 328
Курське Посейм'я 55, 85, 251, 252, 258, 290
Латишівка 17, 59, 93, 95, 100, 101, 114, 125, 170, 172
Ленинград 300, 302, 303, 305, 307, 309, 313, 314, 317, 318, 321, 322, 325, 326, 328
Липецк 309, 310
Липіно 17, 59, 156, 172, 275
Липіно, *урочище* 90

Липінське 100, 101, 114, 125
Липінське, *городище* 35, 49, 55, 91-93, 95, 96, 119, 120, 125, 164, 170, 171, 195, 204, 213, 307, 308
Лиса Гора, *урочище* 170-172
Литвиновичі 17, 59
Литовсько-Руська держава 11
Лівобережжя 7, 26, 29, 39, 46, 48, 63, 69, 155, 156, 259, 263, 265, 274
Лівобережжя Дніпра 63, 168, 224, 258, 259, 273, 274, 282, 285, 303
Лівобережна Україна 29, 301, 303, 307, 310-313, 315, 317, 318, 320, 323-325, 344 , 355
Лісостеп 15
Лісостепове Лівобережжя 197
Лохвицький район 191, 296, 297
Лтава 11, 57, 159, 220, 231, 232, 234, 235, 275, 279, 297-299, 304-307, 313, 315, 319-321, 323, 324
Лубни 17, 52, 59, 79
Луг-I, *поселення* 97
Лухтовка 17, 59, 93, 95, 100, 101, 114, 125
Луцьк 283
Лучеськ 283, 325
Любецький посад 308, 309
Любеч 17, 54, 58, 93, 95, 100, 101, 127, 142, 148, 308
Львів 317, 325, 327
Львовская область 299
Макарів Острів 97
Макарів Яр 355
Мале Боршевське, *городище* 202
Мале [Глинське], *городище* 204
Малі Будища 343
Малий Балкан, *городище* 52, 86, 187
Малий Балкан, *урочище* 81, 89, 121, 127, 131, 145, 146, 147, 189
Малий Замок, *урочище* 83
Масловське, *городище* 89
Мацківці 17, 55, 59
Маяцкое, *городище* 302, 328
Маяцьке, *поселення* 140-142, 207, 302
Медвеже 17, 59
Мєшкове 17, 54, 59
Мєшкове-2 147, 148
Микільська Гірка, *урочище* 17, 59, 93, 95, 100, 102, 114, 117, 126, 207
Миколаївська гірка 306, 320, 334, 360
Миронова гора 238
Михайлівка 174, 175
Мізин 17, 51, 58
Міські Млини 350
Многа 17, 59, 144
Мойсеєво 17, 59, 85, 275
Мойсеєвське, *городище* 51, 299
Молдавия 322
Молдова 259
Монастирище 79, 88, 146, 147, 151, 162, 163, 172, 182, 221, 222
Монастирище, *городище* 20, 21, 39, 45-47, 55, 145, 146, 157, 161, 167-169, 179, 189, 224, 270, 312, 314, 324
Монастирище, *урочище* 17, 46, 60, 93, 96, 100, 102, 114, 126
Монастирок 273, 314
Монастирська, *гора* 234
Москва 299, 300, 301-305, 307-317, 321-323, 325-328
Московія 199
Московское государство 299
Мохнач 17, 60, 93, 95, 100, 101, 114, 125, 311
Мохнач, *городище* 190
Мохначанське, *городище* 127, 131, 189, 167, 203, 258, 311, 323
Мурсианское, *озеро* 69
Наддінців'я 238, 312
Нижній Дунай 273
Нижній Псел 323
Ніжин 318
Німеччина 228
Ніцаха 17, 52, 60, 80, 86, 121, 125, 127, 145-147, 151, 168, 169, 185, 187, 189
Ніцаха-1 81
Ніцаха-2 81
Ніцаха [урочище Великий Балкан] 172
Ніцаха [урочище Малий Балкан] 89, 90, 93, 95, 100, 101, 114, 125, 131, 172, 189

Ніцаське, *городище* 189
Новгород 198
Новгород-Сіверське-II, *городище* 49
Новгород-Сіверське Подесення 51, 329
Новгород-Сіверський 17, 51, 53, 58, 93, 95, 100, 101, 114, 116, 125, 126, 206, 207, 304, 310, 314
Новгород-Сіверський дитинець 312
Новгород-Сіверщина 322
Новиетуна 69
Новотроїцьке 17, 60, 94, 95, 100, 101, 114, 116, 121, 125, 126, 130, 136, 212, 224, 255
Новотроїцьке, *городище* 22, 23, 43-45, 50, 81, 85, 88, 91-94, 103-109, 113, 115, 116, 122, 124, 130, 132-134, 136, 137, 139, 142-144, 146, 147, 155, 159, 160, 162, 177, 194, 204, 206, 207, 218-220, 225-228, 237, 244, 252, 254, 257, 263, 264, 272, 301, 313, 317, 318
Обухів-II, *поселення* 273, 299, 317
Одеса 305, 320
Озерани 259
Ока, *річка* 282, 283, 304, 316
Опішне 2, 4, 5, 10, 15, 17, 50, 52, 60, 81, 82, 88, 91-95, 100, 101, 114, 116, 121, 126, 130, 136, 139-141, 175, 186, 206, 207, 212, 219, 224, 225, 255, 263, 325, 326, 334, 343-354, 356-360
Опішнянське, *городище* 39, 86, 91-94, 101, 111-113, 130, 132, 136, 137, 139, 167, 173, 177, 178, 194, 205, 207, 212, 219, 229, 244, 245, 252, 254, 256, 325
Охтирка 48, 301
Охтирський район 48, 87, 297
Панський Ярок, *урочище* 92, 95, 114, 125, 170
Переверзєво-1, *поселення* 117, 207
Переверзєво-2, *городище* 17, 36, 54, 59, 126, 172, 251
Переверзєвське, *городище* 148
Переверзєвське-2, *городище* 170, 326
Перекоп 296
Переяслав 72
Переяславська земля 155, 312
Переяслав-Хмельницький 320

Петрівське (Зарічне) 17, 60
Петроград 62
Пирогово 69
Південна Європа 345
Південна Русь 285, 316, 323, 320, 326
Південно-Східний Лісостеп 157
Південь 155, 316
Північ 316
Північний Кавказ 141
Північно-Східне Лівобережжя 301, 307, 317, 320, 324
Підріжжя 273
Підріжжя, *поселення* 273
Пісочний Рів, *городище* 17, 49, 58, 93, 95, 100, 102, 114, 126, 161, 205, 307, 322
Піщане 17, 53, 60, 93, 95, 100, 102, 114, 126, 127, 129
Пліски 200, 300
Поворскля 48
Погорілівка 172
Погорілівське, *городище* 170, 171
Подесення 194, 259, 265, 325
Поділ 305, 323, 327
Поділля 319
Подніпров'я 272
Подоння 26, 34, 156, 197, 309
Подунав'я 192, 193, 272, 302
Полісся 63-65, 164, 213, 272, 273, 305, 313
Полтава 11, 10, 17, 49, 50, 56, 57, 60, 92, 93, 95, 100, 102, 110, 112, 114, 118, 126, 132-134, 136, 138, 139, 142, 145, 151, 160, 213-215, 216-219, 221, 247, 231-234, 254, 266, 268, 275-277, 295-299, 304-306, 311, 312, 314, 318, 320, 321, 323-325, 334, 354, 355, 357, 358, 360
Полтавская губерния 61, 308, 314, 322
Полтавська область 11, 15, 55, 191, 295-298, 344 ,357
Полтавське городище 11
Полтавське, *поселення* 11, 124, 127, 128, 131, 136, 220, 231, 235, 237, 248, 250, 251, 257, 276, 277, 279, 280
Полтавський форштадт 297
Полтавщина 11, 61, 123, 156, 304, 324, 334, 343, 348-353, 358, 360
Польща 228, 344
Посейм'я 36, 37, 41, 49, 56, 81, 83, 103, 115, 120, 179, 181, 194, 195, 205, 242, 259, 268, 274-276, 281, 306-308
Посулля 55, 88, 174, 259, 274, 276, 283
Потоки 68
Правобережжя Дніпра 96, 99
Правобережне Подніпров'я 94, 317
Прикарпаття 299, 304, 327
Приліпка 174, 175, 298
Прип'ять, *річка* 300
Пруто-Дністровське межиріччя 81, 321
Псел, *річка* 37, 52, 53, 56, 60, 81, 127, 174, 196, 205, 259, 307, 324
Путивль [урочище Коптева Гора] 17, 59, 93, 95, 100, 102, 114, 126
Путивль [урочище Микільська Гірка] 17, 59, 93, 95, 100, 102, 114, 117, 126
Путивль [урочище Городок] 17, 59, 93, 95, 100, 126, 172, 176
Путивль 17, 52, 59, 121, 170, 187, 201, 207, 324
Путивльський район 87, 294, 300
Радичів 54, 313
Ратманове-2, *городище* 170, 172
Ратське (Бесєдінське), *городище* 17, 41, 55, 59, 86, 89, 93, 95, 100, 102, 114, 126, 138, 139, 170-172, 184, 189, 205, 206, 306
Рать 42
Рать, *городище* 181
Рать, *річка* 307
Рашків-I, *поселення* 200
Рашків-III, *поселення* 194
Рашков 300
Решетники 17, 50, 60, 84, 93, 95, 100, 102, 114, 123, 126, 159, 160, 254, 255
Решетники-I, *городище* 83, 85
Решетниківське городище 50
Рига 327
Рильськ 17, 56, 59, 81, 82, 93, 96, 100, 102, 114, 126, 327
Рильськ-1, *городище* 148
Рипнев 299, 300
Ріпнів-I, *поселення* 272, 273, 299, 300
Ріпнів-II, *поселення* 273, 300
Ріпнів-III, *поселення* 273
Ромен, *річка* 315
Роменське, *городище* 325
Роменський район 83
Роменщина 309
Ромни [урочище Монастирище] 17, 60, 93, 96, 100, 102, 114, 126
Ромни [урочище Соборна Площа] 17, 60, 96, 102
Ромни 46, 55, 79, 116, 179, 295, 309, 312, 325
Російська імперія 20, 61, 344
Російська Федерація 15, 51, 58, 283
Росія 66, 299, 309, 313
Рось, *річка* 305, 319
Румунія 273
Русь 28, 29, 41, 159, 243, 280, 300, 307, 308, 314, 316, 317, 321, 327
Рюрикове, *городище* 243
Рязанская земля 305
Сампсоніїв Острів, *урочище* 17, 157
Сампсоніїв Острів, *городище* 55, 236, 237, 276, 296
Сампсоніїв Острів, *поселення* 200, 279, 280, 283, 315
Сан, *річка* 313
Санкт-Петербург 299, 308, 309, 312, 314, 318, 319, 325, 327, 328
Санівка 273
Свердловка-1 17, 51, 59, 93, 96, 100, 102, 126, 315
Северо-Западная часть СССР 327
Северо-Западный край 327
Сейм, *річка* 37, 56, 59, 115, 170, 205, 301, 306, 307, 309
Селіште 259, 322
Семилукское, *городище* 319
Сенча [урочище Замок] 17, 60
Сенча [урочище Сампсоніїв Острів] 17, 60
Сенча 17, 55, 93, 96, 100, 102, 114, 126, 157, 279, 296, 297
Середнє Поворскля 317
Середнє Подесення 48
Середнє Подніпров'я 273, 275, 282, 317, 319, 320
Середнє Посейм'я 174, 317
Середній Дунай 273

Середня Європа 272
Середня Наддніпрянщина 323
Силистрински окръг 303
Сіверська земля 4, 14, 282, 291, 304, 332
Сіверський Донець, *річка* 42, 55, 47, 50, 57, 60, 131, 136, 174, 254, 311, 313, 328
Скорбичі 273
Слобідська Україна 355
Слободка, *городище* 28, 301
Слобожанщина 283, 303
Случевськ 259
Сніпорід 55, 296
Снов, *річка* 51
Соборна Площа, *урочище* 17, 55, 60, 96, 102
Солонці 323
Сосницьке, *поселення* 268
София 303
Союз Радянських Соціалістичних Республік 305
Среднее Подесенье 304, 326
Среднее Поднепровье 305, 306, 328
Средний Днепр 314
Средний Дон 316
СРСР 48, 51, 53, 54, 296, 297, 299-303, 305, 307, 309, 311-314, 317, 318, 321, 322, 325-328
Ст. Крейдище, *урочище* 295
Стара Іванівка 86, 87, 88
Старе місто 11, 320
Старий Город 85
Старі Санжари 17, 50, 123, 159, 160, 254
Стародавній Іскоростень 312
Стародавній Київ 305
Старополтавська гора 235
Степове Подінців'я 312
Степь 316
Столбун, *городище* 259
Студеновський Хутір 17, 59, 93, 96, 100, 102, 114, 126
Суздаль 305
Сула, *річка* 59, 83, 115, 157, 199, 274, 279, 315
Суми 301, 303, 306-309, 312, 317, 318, 320, 324
Сумська область 15, 48, 52, 83, 87, 219, 294, 297, 300, 305, 325
Сумський район 295
Сумщина 308, 312
Східна Європа 21, 25, 72, 231, 235, 263, 320
Східне, *городище* 273
Східне Полісся 15
Тазово 17, 59, 251, 252
Тазово-V, *поселення* 33, 54, 93, 96, 100, 102, 114, 126, 253
Титчиха, *городище* 40, 237, 316
Титчиха, *поселення 263*
Тула 300, 304, 308
Тульська область 283
Тускар, *річка* 54, 251, 258, 290, 326
Україна 2, 4, 5, 10, 11, 15-17, 55, 69, 156, 272, 273, 283, 294, 295, 299, 303-305, 307, 308, 310-312, 315-322, 324-327, 328, 330, 334, 343-360
Українська держава 344, 345, 347
Українська РСР 313, 329
Українське Прикарпаття 203, 278, 327
Упа, *річка* 282-284
УРСР 48, 52, 294-296, 300-302, 305, 308, 314, 322, 324, 327, 328
Форостовичі 17, 51, 59, 325
Хозарський каганат 237, 238, 258, 260, 302
Харків 300, 311, 319, 322, 324, 327, 328
Харківська область 15, 295, 296
Харківщина 304, 311
Хитці 17, 41, 55, 60, 81, 82, 157, 167, 174, 176, 182, 187, 242, 304
Хорольский уезд 308
Хоромка, *урочище* 17, 51, 59
Хорошеве 17, 51, 60, 85, 93, 96, 100, 102, 114, 126, 138
Хорошевське, *городище* 54, 157, 328
Хотомель, *городище* 273, 313
Хотомизьк 17, 60, 90, 93, 96, 100, 114, 126, 189, 264
Хотомизьк, *урочище* 90
Хотомизьке, *городище* 167, 306
Хотомисль 56, 306
Чареборисівська фортеця 283
Центральна Європа 72, 272, 301, 345
Центральное Черноземье 306, 309
Центрально-Східна Європа 316, 319, 321, 327
Червоний Ранок 17, 52, 59, 168, 172, 325
Чернівці 300, 327
Чернігів 304, 305, 308, 309, 313, 314, 316, 318-321, 326, 327
Чернігівська область 15
Чернігівський регіон 316
Чернігівщина 305, 315
Чернігово-Сіверщина 318
Чехія 228, 243, 319
Чехословакія 201
Чорнухинський район 55
Чулатове 17, 51, 59, 93, 96, 100, 102, 114, 126, 303
Шабалиновское, *городище* 315
Шар-Гора, *урочище* 174, 175, 298
Шестовиця 304
Шпилівка 56, 81, 174, 175
Шпилівський археологічний комплекс 301
Шуклинка 17, 59, 93, 96, 100, 102, 114, 126, 172
Шуклинка, *городище* 49, 170, 171, 189
Шуклинське, *городище* 41, 55, 89, 170, 195, 316
Шумськ 17, 46, 60, 100, 102, 126
Юго-Восток 306, 319, 324, 328
Юго-Восток Руси 329
Юго-Западный край 327
Южная Русь 315, 318
Южнорусские степи 306, 317

■■■

Berlin 329
Brezno 201, 329
Chișinău 321
Dnieper's Left Bank Ukraine 4, 9, 333
Kievan Rus 4, 9, 334
Kolochyn 334
Neisse 329
Oder 329
Opishne 3
Ukraine 3, 4, 333

Інформація

Національний
музей-заповідник
українського гончарства
в Опішному

Мандруймо
Гончарською столицею України!
Опішне, Полтавщина, 38164, Україна
Тел.: (+ 3 05353) 42415, 42416, 42417
Факс: (+ 3 05353) 42416
E-mail: opishne-museum@ukr.net
Музей відчинено щодня, окрім понеділка,
з 9-00 до 16-00 год.
www.opishne-museum.gov.ua
www.ceramology.gov.ua
Павло Пічка. Мавітра. Глина, гончарний круг, поливня, вигибів, писання, полива, терракота. 34.6x46 см. Малі Будища, Полтавщина. Кінець XIX–початок XX століття
© Видавництво «Українське Народознавство», 2010. © Юрко Поцюпайло, фото, дизайн, 2010. © Національний музей-заповідник українського гончарства в Опішному, 2010

Опішне

ІСТОРИЧНА ДОВІДКА

Нині селище Зіньківського району Полтавської області; близько 6 тисяч жителів. Постановою Кабінету Міністрів України від 26.07.2001 №878 селище включено до «Списку історичних населених місць України». **Один із наймогутніших і найславетніших центрів культурної самобутності українців, загальновизнана столиця українського гончарства.**

На території містечка досліджено городище скіфського часу «Кардашів вал» (IV–III ст. до н.е.), городище роменської археологічної культури (VIII ст.). Неподалік знаходиться одне з найбільших городищ скіфського часу – Більське. **1737 року в Опішному утворилася перша в Україні й тривалий час найбільша в Російській імперії Опішненська компанія селітроварних підприємств.** У добу середньовіччя в містечку збудовано **розгалужену систему підземних ходів, які планується музеєфікувати**.

У XIX столітті Опішне стало одним із найбільших і найвизначнішим гончарним осередком України. У місцевому гончарстві на початку XX століття було зайнято більше тисячі осіб. Вироби гончарів продавалися не лише в українських губерніях, а й у багатьох країнах європейського та американського континентів. 1894 року в Опішному було відкрито **першу в Лівобережній Україні земську губернську навчально-показову гончарну майстерню**. (Донині зберігся один із будинків майстерні, зведений 1916 року за проектом всесвітньо відомого українського мистця Василя Кричевського в стилі українського модерну). **Опішне – єдиний в Україні осередок традиційного гончарства, де вже більше століття розвивається гончарне шкільництво.**

В Опішному **функціонували найбільші в Україні гончарний завод «Художній керамік»**, що знаходився в системі «Укрхудожпрому», **та гончарний завод «Керамік»**, підпорядкований «Укоопспілці». **Завод «Художній керамік», заснований 1929 року, був найстарішим і найзнаменитішим гончарним підприємством в Україні.** Нині тут **діють приватні гончарні художні майстерні відомих українських мистців**, заслужених майстрів народної творчості України – Михайла Китриша, Василя Омеляненка, Миколи Пошивайла та багатьох молодих майстрів кераміки. Дванадцять гончарів стали членами Спілки художників України. Творчість 8 гончарів відзначено почесним званням «Заслужений майстер народної творчості України», трьох (єдиних з гончарів України!) – Державною премією України імені Тараса Шевченка, одного – Всеукраїнською літературно-мистецькою премією імені Івана Нечуя-Левицького.

Опішненська кераміка стала своєрідним етнічним символом української культури XX століття. (Найбільш влучно про це сказав, побувавши в Опішному, колишній посол Польщі в Україні Єжи Бар: «Я думав, що глину побачу, а побачив народ»). Саме тому усвідомлення україноствердуючого покликання Опішного і дбайливе плекання головного дійства в цьому священному куточку України – гончарства – мають стати наріжним каменем культурної політики Української Держави.

З гончарством Опішного пов'язана творча доля знаменитих українських мистців: гончарів – **Федора Чирвенка, Остапа Ночовника, Івана Гладиревського, Василя Поросного**; художників-керамістів – **Юрка Лебіщака, Осипа Білоскурського, Петра Вауліна; художників – Василя Кричевського, Сергія Васильківського, Миколи Самокиша, Опанаса Сластьона, Єлизавети Трипільської, Леоніда Позена**; письменників – **Андрія Заливчого, Якова Майстренка, Василя Вражливого-Штанька, Олександра Косенка**, історика літератури **Назара Фіялковського**; археолога **Івана Зарецького**; етнографів – **Віктора Василенка, Михайла Русова, Федора Вовка, Якова Риженка, Костянтина Мощенка**; керамолога й мистецтвознавця **Юрія Лащука**; публіциста й політичного діяча української діаспори **Івана Майстренка**.

Містечко стало місцем проведення Установчого з'їзду Українського керамічного товариства (2000). Тут знаходиться постійнодіючий виконавчий орган УКТ – Правління.

В Опішному нині функціонують три заклади державного значення: Національний музей-заповідник українського гончарства в Опішному **(на пострадянському просторі, у країнах Центральної і Південної Європи аналогів немає)**, Державна спеціалізована художня школа-інтернат I-III ступенів «Колегіум мистецтв у Опішному» імені Василя Кричевського **(на пострадянському просторі, в інших країнах Європи аналогів немає)**, Інститут керамології – відділення Інституту народознавства НАН України **(на пострадянському просторі аналогів немає)**. Сформувався численний науковий колектив, інтелектуальний потенціал якого в сфері дослідження гончарства не має рівних в Україні.

На буревійних шляхах історії містечко не раз дощенту спалювали чужинці,
але воно, немовби Фенікс із попелу, знову й знову воскресало,
щоразу постаючи ще потужнішим Осердям Народної Духовності.
Занепали скіфські, праслов'янські городища, завмерло середньовічне козацьке
містечко, проте не зник на приворсклянських пагорбах Божий Дар Плекання Краси.
У найтрагічніші і найзастійніші часи вогнецвітне мистецтво Опішненських
Гончарів утверджувало Непоборність Народного Духу.
Нерукотворний Духовний Храм протистояв імперським намаганням
зруйнувати Генотип Національної Свідомості.
Інтенсивність нівелювання Основ Етнобуття – прямо пропорційна стану гончарства:
чим більше воно занепадає, тим помітніше деградує суспільство,
тим глобальніші катастрофи загрожують планеті.
Та обставина, що Опішне й сьогодні лишається одним із найбільших осередків
ГОНЧАРСТВА в Україні, виявляє його месіянську роль для Українського Суспільства.
Саме тому усвідомлення сакрального покликання Опішного і дбайливе плекання
головного дійства в цьому священному куточку України — ГОНЧАРСТВА —
поступово стають наріжним каменем культурної Політики Української Держави.
Спрагло припадіть до цього Предковічного джерела Духовності Нації,
звідки незлічимими струмочками розтікається в широкий світ,
у батьківські і чужинецькі краї потужна енергетика Космічної Гармонії!
Пізнайте Благодать Спілкування з Предивним Світом Нетлінної Краси!
Гончарство – індикатор Духовного Здоров'я Нації.
Кожний Гончар – Творець, і чим більше таких Особистостей, тим щільнішу
світлоносну Ауру Суспільства вони вибудовують, тим потужніше остання
протистоїть деструктивним космічним силам, Антидуху.
Гончарство – наймогутніша, хоча і найутаємниченіша Твердиня
Самозбереження Нації, джерело її Поступу.
Як не пригадати тут особливе обожнення гончарства японцями!
Чи не в цьому одна з передумов становлення й розвитку
авангардної нації сьогодення?!
У поруйнованому й сплюндрованому Українському
Світі утаємничений Духовний Потенціал Опішного
постає Великоднім Камертоном,
за яким найтонші почування й діяння
Українців налаштовуються
на гармонійний лад

З дня на день, через літа у віки творить Опішне
гончарний літопис українського буття.
Таїна його Величі – за сімома замками Історії.
Джерела її Сили – лише для Посвячених у Апостоли Народного Духу.
Опішне твориме Україну і хвилюватиме нас доти, доки залишатиметься
нерозгаданою таїна його наснаги, допоки на сторожі його джерел поставатимуть
світлоносні гончарі – чарівники-царі неосяжних вершин
Людського Животворящого Вогню, провідники Космічного Ладу.
Їхніми заповітними руками Опішне промовляє до Нас
Великомудрістю Предків.
Вслухаймося разом!

Національний музей-заповідник українського гончарства в Опішному

11 березня 1986 року в Опішному, за дорученням Ради Міністрів України, засновано Музей гончарства. Через три роки (03.11.1989) прийнято постанову про формування на його базі Державного музею-заповідника українського гончарства – етномистецького науково-дослідного і культурно-освітнього закладу, національної гончарної скарбниці України. Враховуючи виняткове значення музею-заповідника в справі збереження, вивчення й популяризації гончарної спадщини, а також його роль у розвитку національно-культурних традицій українського народу, Указом Президента України від 29.03.2001 року №220/2001, закладу надано статус національного.

Діяльність музею-заповідника спрямовано на збирання польових матеріалів, формування колекцій, наукове дослідження й популяризацію українського гончарства. У його структурі функціонують: Гончарська книгозбірня України, яка має найбільшу в Україні збірку літератури з проблем українського та світового гончарства; Національний архів українського гончарства; видавництво «Українське Народознавство», яке готує до видання літературу з проблем гончарства та українського народознавства, зокрема національний культурологічний щорічник «Українське гончарство», національні наукові щорічники «Українська керамологія», «Бібліографія українського гончарства», національний науковий часопис «Український керамологічний журнал»; Меморіальні музеї-садиби гончарської родини Пошивайлів, гончарки Олександри Селюченко, філософа й колекціонера опішненської кераміки Леоніда Сморжа, в яких у недоторканому вигляді збереглися інтер'єри жител, предмети побуту, гончарні твори та декоративні мальовки, вишивки, народні картини, безліч фотографій та багата епістолярна спадщина (листи, щоденники тощо). Найголовніше багатство музею – фондова колекція гончарних виробів, на сьогодні найбільша в Україні, яка щороку поповнюється.

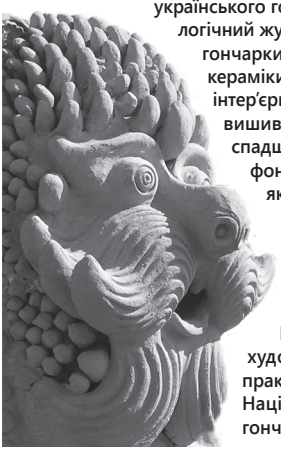

Музей ініціював проведення в Опішному Всеукраїнських симпозіумів монументальної кераміки «Поезія гончарства на майданах і парках України», Національних симпозіумів гончарства, у результаті яких з'явилася унікальна Національна галерея монументальної кераміки, розміщена просто неба; Всеукраїнських гончарських фестивалів, Національних конкурсів художньої кераміки, Міжнародних і Всеукраїнських науково-практичних конференцій і семінарів з проблем гончарства, Тижнів Національного Гончарного Здвиження, свята Національного Дня гончаря

ІНСТИТУТ КЕРАМОЛОГІЇ – ВІДДІЛЕННЯ ІНСТИТУТУ НАРОДОЗНАВСТВА НАН УКРАЇНИ

На базі Науково-дослідного центру українського гончарства Національного музею-заповідника українського гончарства в Опішному 2000 року було засновано нову академічну наукову установу – Інститут керамології як відділення Інституту народознавства НАН України. За короткий проміжок часу, що минув відтоді, Інститут керамології став провідним в Україні у галузі керамології, ствердивши пріоритетні позиції України в розвитку цієї новітньої наукової дисципліни. Головною метою діяльності Інституту керамології є комплексне вивчення гончарства як феномена людської діяльності; проведення фундаментальних наукових досліджень, спрямованих на одержання нових знань про закономірності виникнення й розвитку гончарства, його роль і місце в традиційно-побутовій і сучасній культурі українців та інших народів світу; проведення прикладних наукових досліджень, спрямованих на одержання нових знань про глини та вироби з них, їх використання для примноження національного багатства Української Держави. Вчені Інституту вивчають гончарство на території України від найдавніших часів до наших днів; проводять польові керамологічні, археологічні та лінгвістичні експедиції в різних регіонах країни; формують Національний інформаційний банк даних про гончарство, вивчають і узагальнюють світові досягнення в галузі керамології.

Нині ведеться підготовка фундаментальної багатотомної енциклопедії «Українське гончарство», «Національного словника українських гончарів» та інших наукових праць

ДЕРЖАВНА СПЕЦІАЛІЗОВАНА ХУДОЖНЯ ШКОЛА-ІНТЕРНАТ І-ІІІ СТУПЕНІВ «КОЛЕГІУМ МИСТЕЦТВ У ОПІШНОМУ» ІМЕНІ ВАСИЛЯ КРИЧЕВСЬКОГО

1997 року в структурі Державного музею-заповідника українського гончарства в Опішному було створено перший і єдиний в Україні подібного типу спеціалізований навчальний мистецький заклад – Колегіум мистецтв у Опішному. 04.12.2001 року його було реорганізовано в Спеціалізовану художню школу-інтернат І-ІІІ ступенів «Колегіум мистецтв у Опішному». З 2004 року – це Державна спеціалізована художня школа-інтернат І-ІІІ ступенів «Колегіум мистецтв у Опішному», підпорядкована Міністерству культури і туризму України.

Мета закладу: здобуття загальної середньої освіти, національне художньо-естетичне виховання дітей і підлітків, усебічний розвиток їх таланту, природних здібностей; виховання високоосвічених, фізично здорових, духовно розкутих і вільних людей, з прагненням до правди, добра і краси, здатних на незалежні судження й оцінки, з широким світоглядом, які турбуються про розвиток і збереження своєї культури, поважають інші народи; творення гармонійно розвиненої особистості з високим культурним потенціалом, розвиненим почуттям прекрасного, усталеними художніми смаками, готовністю до практичної творчої діяльності. Колегіум спеціалізується на опануванні гончарства.

Мистецький заклад став творчою базою Всеукраїнських гончарських фестивалів та Міжнародних молодіжних гончарських фестивалів

Міністерство культури України
Національний музей-заповідник українського гончарства в Опішному
Меморіальний
МУЗЕЙ-САДИБА
всесвітньо відомої гончарки
Олександри Селюченко
Селюченко
www.opishne-museum.gov.ua
www.poshyvailo-potters.gov.ua
www.ceramology.gov.ua
Опішне, Полтавщина, 38164, Україна
Тел.: (+ 38 05353) 42415, 42416, 42417
Факс: (+ 38 05353) 42416
E-mail: opishne-museum@ukr.net
Мандруймо
гончарською столицею
України!

Міністерство культури України
Національний музей-заповідник українського гончарства в Опішному
Меморіальний
МУЗЕЙ-САДИБА
гончарської родини
Пошивайлів
Мандруймо
гончарською столицею
України!
Опішне, Полтавщина, 38164, Україна
Тел.: (+ 38 05353) 42415, 42416, 42417
Факс: (+ 38 05353) 42416
E-mail: opishne-museum@ukr.net
www.opishne-museum.gov.ua
www.poshyvalo-potters.gov.ua
www.ceramology.gov.ua
КЕРАМОЛОГІЧНИЙ

Міністерство культури України
Національний музей-заповідник українського гончарства в Опішному

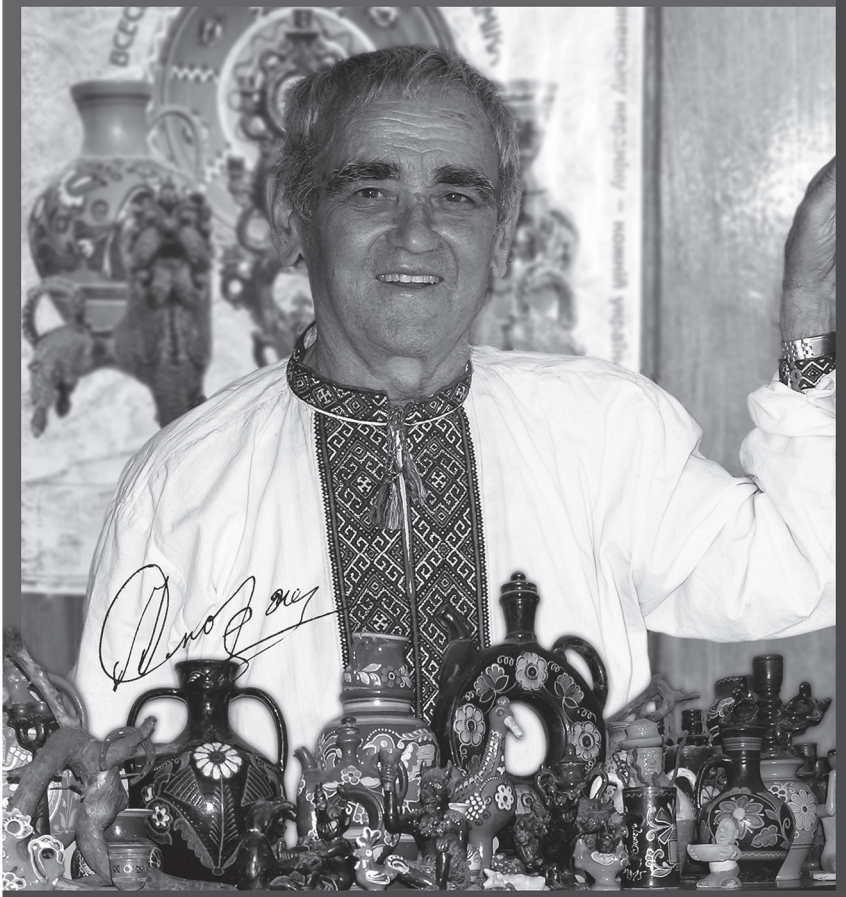

Мандруймо гончарською столицею України!

Міські Млини, Полтавщина, 38165, Україна
Тел.: +38 (0532) 652773, +38 (094) 9631773, +38 (05353) 42416
E-mail: opishne-museum@ukr.net

www.opishne-museum.gov.ua
www.ceramology.gov.ua
www.poshyvailo-potters.gov.ua

МЕМОРІАЛЬНИЙ МУЗЕЙ-САДИБА
філософа й колекціонера
опішнянської кераміки
Леоніда Сторжа

© Національний музей-заповідник українського гончарства в Опішному, 2010 • © Олесь Пошивайло, фото, 2010 • © Юрко Пошивайло, дизайн, 2010

МУЗЕЙ МИСТЕЦЬКОЇ РОДИНИ КРИЧЕВСЬКИХ
1913
В.К.
МУЗЕЙ МИСТЕЦЬКОЇ РОДИНИ КРИЧЕВСЬКИХ
Національний музей-заповідник українського гончарства в Опішному,
Будинок Кричевського-Лебіщака
(вул.Партизанська, 2, Опішне, Полтавщина, Україна, 38164; тел./факс +38 (05353) 42416;
e-mail: opishne-museum@ukr.net; www.opishne-museum.gov.ua)

ВЕЛЬМИШАНОВНІ ДОБРОДІЇ!

**КЕРАМОЛОГИ, ТЕХНОЛОГИ, АРХЕОЛОГИ, ЕТНОГРАФИ,
ІСТОРИКИ, МИСТЕЦТВОЗНАВЦІ, КУЛЬТУРОЛОГИ,
ХУДОЖНИКИ, ЖУРНАЛІСТИ, КРАЄЗНАВЦІ,
УСІ, КОМУ НЕ БАЙДУЖИЙ
ДУХОВНИЙ ПОСТУП УКРАЇНИ!
ГОНЧАРСЬКА КНИГОЗБІРНЯ УКРАЇНИ
ЩИРОСЕРДНО ПРОСИТЬ ВАС НАДСИЛАТИ ЇЙ
УСІ ВАШІ ПУБЛІКАЦІЇ З ПИТАНЬ ГОНЧАРСТВА
УКРАЇНИ ТА ІНШИХ КРАЇН СВІТУ,
В ОРИГІНАЛАХ ЧИ КСЕРОКОПІЯХ**

Усі Ваші публікації, публікації про Вас будуть включені до анотованих статей «Бібліографії українського гончарства»

Умовою публікації в щорічнику Ваших матеріалів є наявність їх у Гончарській Книгозбірні України чи в Національному архіві українського гончарства. При цьому необхідно чітко зазначити джерело публікації за такою схемою:

для книг: Автор. – Назва книги. – Місце видання: Видавництво, Рік видання. – Кількість сторінок;

для статей: Автор. Назва статті // Назва періодичного видання (книги), де надрукована стаття. – Місце видання: Видавництво, Рік видання. – №. – Випуск. – Том. – День. – №№ сторінок.

За необхідності, Книгозбірня оплатить поштові витрати та вартість надісланих видань

Гончарська книгозбірня України,
Вул.Партизанська, 102,
Опішне, *Полтавщина*, *38164*, *Україна*;
тел./факс (05353) 42416, 42475;
e-mail: opishne-museum@ukr.net

«Бібліографію українського гончарства»
за 1999, 2000, 2001, 2002, 2003, 2004, 2005, 2006, 2007, 2008, 2009 роки
можна замовити за адресою:
Національний музей-заповідник українського гончарства в Опішному,
вул.Партизанська, 102, Опішне, Полтавщина, 38164,
тел./факс (05353) 42416, 42175;
e-mail: opishne-museum@ukr.net

ПОЛОЖЕННЯ
про атрибутування глиняних виробів експертною комісією Інституту керамології – відділення Інституту народознавства НАН України

Заявки на атрибутування глиняних виробів приймаються від юридичних і фізичних осіб. Для атрибутування глиняних виробів замовник подає заявку та твір, який потрібно атрибутувати.

Кераміка приймається винятково від безпосереднього власника (за дорученням юридичної особи). Дирекція Інституту керамології відповідає за зберігання отриманих на атрибуцію творів.

Під час передачі кераміки для атрибутування складаються:

– акт на тимчасове зберігання творів із обов'язковим зазначенням назви, короткого опису (матеріал, техніка, розміри), історії походження предмета; наявних облікових позначень, стану збереження твору;

– договір на атрибутування.

Власники можуть застрахувати свої твори на випадок пошкодження їх під час перебування на тимчасовому зберіганні в Інституті керамології.

Твори, передані на тимчасове зберігання для атрибутування, власники забирають не пізніше зазначеного в акті терміну тимчасового зберігання предмета, після закінчення якого Інститут керамології не несе відповідальності за збереження твору.

Оплата атрибутування глиняних виробів проводиться згідно з кошторисом, затвердженим дирекцією Інституту керамології. Власник сплачує аванс у розмірі 50% від кошторисної вартості атрибутування. За умови припинення дії договору на вимогу власника після початку виконання робіт сплачена сума авансу не повертається.

Для атрибутування окремих робіт можуть залучатися фахівці інших науково-дослідних, музейних установ та закладів. Вартість робіт, що виконуватимуться ними, враховується в загальному кошторисі атрибутування.

Після проведення атрибутування видається письмовий «Сертифікат про результати атрибутування глиняного виробу експертною комісією Інституту керамології – відділення Інституту народознавства НАН України» і акт на виконані роботи, затверджені директором Інституту керамології.

Один примірник «Сертифіката про результати атрибутування глиняного виробу експертною комісією Інституту керамології – відділення Інституту народознавства НАН України» зберігається в архіві Інституту керамології.

Інститут керамології, за згодою власника, набуває право використання фотографій атрибутованої кераміки та результатів її дослідження в наукових студіях і публікаціях своїх співробітників.

Вул.Партизанська, 102, Полтавщина, Опішне, 38164, УКРАЇНА

Тел./факс +38 (05353) 42175
e-mail: ceramology@ukr.net
www.ceramology-inst.gov.ua

КЕРАМОЛОГІЧНІ ВИДАННЯ 2011–2015

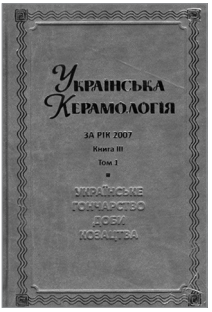

Українська Керамологія: 140 грн.
Національний науковий щорічник. За рік 2007.
Українське гончарство доби козацтва.
– Опішне: Українське Народознавство, 2011. – Кн.III. – Т.1. – 264 с., іл.

Перший том третьої книги Національного наукового щорічника «Українська керамологія» присвячено українському гончарству доби козацтва. До нього ввійшли доповіді Всеукраїнського науково-практичного керамологічного семінару «Актуальні питання дослідження українського гончарства доби козацтва» та статті вітчизняних керамологів, присвячені гончарству XVI – XVIII століть.
Для керамологів, істориків, археологів, етнологів, мистецтвознавців, музеологів, краєзнавців, усіх, хто цікавиться культурною спадщиною України

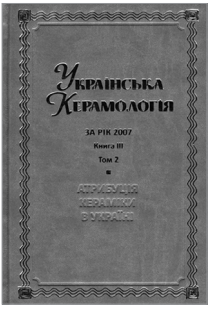

Українська Керамологія: 160 грн.
Національний науковий щорічник. За рік 2007.
Атрибуція кераміки в Україні.
– Опішне: Українське Народознавство, 2011. – Кн.III. – Т.2. – 376 с., іл.

У другому томі третьої книги Національного наукового щорічника «Українська керамологія» подано матеріали Всеукраїнського науково-практичного керамологічного семінару «Сучасні проблеми атрибутування керамологічних колекцій в Україні» та статті, присвячені тотожній тематиці.
Для керамологів, істориків, археологів, етнологів, мистецтвознавців, музеологів, краєзнавців, усіх, хто цікавиться культурною спадщиною України

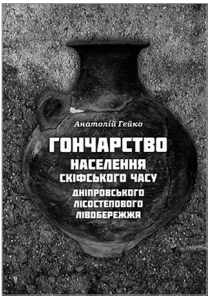

Гейко Анатолій. 80 грн.
Гончарство населення скіфського часу
Дніпровського Лісостепового Лівобережжя.
– Полтава: ТОВ «АСМІ», 2011. – 248 с., іл.

Монографію присвячено реконструкції гончарства населення скіфського часу Дніпровського Лісостепового Лівобережжя. Здійснено огляд історії дослідження поселенських і поховальних пам'яток. Аналіз і узагальнення матеріалів, у поєднанні з комплексним застосуванням методів техніко-природничих наук, експериментального моделювання, етноархеології, дозволили реконструювати технологію виготовлення глиняного посуду, з'ясувати його асортименті призначення.
Для керамологів, археологів, істориків, музейних працівників, викладачів та вчителів історії, краєзнавців, а також усіх, хто цікавиться стародавньою історією України.

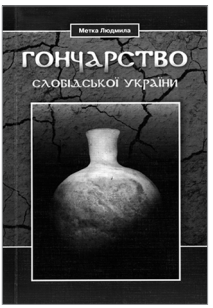

Метка Людмила.
Гончарство Слобідської України в другій половині XIX – першій половині XX століття.
– Полтава: ТОВ «АСМІ», 2011. – 240 с., іл.

120 грн.

Монографія є першим комплексним дослідженням гончарства Слобідської України другої половини XIX – першої половини XX століття. В її основу покладено матеріали, зібрані автором у польових керамологічних експедиціях упродовж 2001–2004 років.
Для керамологів, істориків, етнографів, мистецтвознавців, краєзнавців, музеєзнавців, усіх, хто цікавиться минувшиною рідного краю.

Овчаренко Людмила.
Гончарство Макарового Яру (друга половина XIX – перша половина XX століття).
– Полтава: ТОВ «АСМІ», 2011. – 252 с., іл.

100 грн.

Здійснено комплексне керамологічне дослідження гончарства крайнього східного гончарного осередку України. Охарактеризовано джерела й літературу з питань гончарства в с.Макарів Яр. Відтворено історичний розвиток місцевого промислу, з'ясовано причини його занепаду. Реконструйовано технологічний процес кустарного виробництва глиняних виробів; вивчено їх асортимент, функції, художні ознаки та способи збуту. Проаналізовано роль повітового земства у розвитку гончарного осередку. Вивчено обставини заснування, аспекти діяльності, вплив на промисел місцевої гончарної школи.
Для керамологів, істориків, етнографів, мистецтвознавців, краєзнавців, музеєзнавців, усіх, хто цікавиться минувшиною рідного краю.

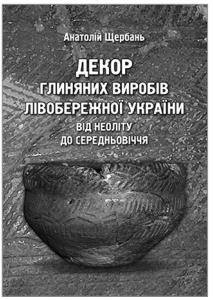

Щербань Анатолій.
Декор глиняних виробів Лівобережної України від неоліту до середньовіччя. *– Полтава: ТОВ «АСМІ», 2011. – 248 с., іл.*

130 грн.

Монографію присвячено дослідженню декору глиняних виробів самобутнього історико-культурного регіону – Лівобережної України – впродовж останньої третини VII тисячоліття до н.е. – XIII століття. Уперше проаналізовано майже восьмитисячолітню історію декору кераміки. Вивчено технологію нанесення декору, особливості елементів і композицій орнаментів, висловлено гіпотези щодо їх функцій.
Для керамологів, археологів, істориків, етнологів, мистецтвознавців, музейних працівників, краєзнавців, усіх, хто цікавиться мистецькою спадщиною давнього населення України.

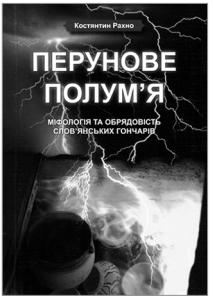

Рахно Костянтин.
Перунове полум'я. Міфологія та обрядовість слов'янських гончарів.
– Полтава: ТОВ «АСМІ», 2012. – 448 с., іл.

150 грн.

Монографія є першим комплексним дослідженням ролі й місця міфо-ритуальних аспектів гончарства у традиційній культурі слов'янських народів. Уперше в керамології й етнології на підставі аналізу традиційних гончарських звичаїв та обрядів виготовлення посуду реконструйовано міфопоетичні уявлення слов'ян про процес гончарювання. Виявлено й охарактеризовано зв'язок гончарного ремесла з основними образами слов'янської міфології, зокрема, з богом грому Перуном, у контексті базових структур міфологічної моделі світу.
Для керамологів, етнологів, фольклористів, істориків, релігієзнавців, етнолінгвістів, мистецтвознавців і всіх, хто цікавиться міфологією, фольклором і традиційною культурою слов'ян.

280 грн.

ТРЕТЯ Національна виставка-конкурс художньої кераміки «КерамПІК у Опішному!» (1 липня – 30 жовтня 2011): Альбом-каталог.

– Опішне: Українське Народознавство, 2012. – 408 с.: іл. + DVD

Про наймасштабнішу мистецьку подію в галузі української художньої кераміки 2011 року – ТРЕТЮ Національну виставку-конкурс художньої кераміки «КерамПІК у Опішному!». На ній було представлено найвидатніші досягнення вітчизняних мистців 2010 – першої половини 2011 року. Національні Виставки-Конкурси перетворилися в неформальні національні форуми творців української гончарної культури, щорічні з'їзди майстрів-гончарів, художників-керамістів, керамологів і мистецтвознавців.

У фундаментальному науковому альбомі-каталозі подано відомості про учасників і членів Журі, каталог, анотації й концепції експонованих творів, фотолітопис подій, прес-бібліографію й багато інших матеріалів, важливих для осмислення унікального мистецького явища. Також опубліковано аналітичні статті відомих учених, роздуми мистців про актуальні питання розвитку сучасної художньої кераміки в Україні та світі, художні пошуки й здобутки, дискусійні питання організації й проведення Виставки-Конкурсу.

Видання продовжує академічну керамологічну серію «УКРАЇНА ГОНЧАРНА», яка знайомить читачів із творчим доробком учасників національних керамологічних виставок, конкурсів і симпозіумів.

Додатком до альбому є DVD-диск із відеофільмом про перебіг подій Виставки-Конкурсу.

Для художників-керамістів, майстрів-гончарів, керамологів, мистецтвознавців, культурологів, етнологів, музеєзнавців, краєзнавців, викладачів і студентів мистецьких навчальних закладів, керівників художніх галерей і музеїв, кураторів виставок.

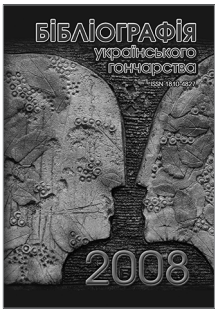

150 грн.

Бібліографія українського гончарства. 2008: Національний науковий щорічник.

– Опішне: Українське Народознавство, 2012. – Вип.10. – 408 с.: іл.

Національний науковий щорічник охоплює публікації про українське гончарство, кераміку, керамологію, які побачили світ в Україні 2008-го року. Тематичне спрямування матеріалів – археологія, історія, етнографія і мистецтво гончарювання. До реєстру включено книги, брошури, журнали, буклети, статті, повідомлення, що надійшли до Гончарської книгозбірні України та Національного архіву українського гончарства Національного музею-заповідника українського гончарства в Опішному, а також Керамологічної бібліотеки України й Українського керамологічного архівного фонду Інституту керамології – відділення Інституту народознавства НАН України. Усі бібліографічні позиції мають анотації й суцільну нумерацію, починаючи з першого випуску. Подано додаток публікацій 2007 року, огляди й рецензії керамологічної літератури, інформацію про нові надходження до Гончарської книгозбірні України та Керамологічної бібліотеки України; короткі біографії й статті про відомого сучасного художника-кераміста Василя Боднарчука та відомого українського вченого, академіка НАН України, професора Степана Павлюка; список добродійників.

Для керамологів, етнологів, істориків, археологів, мистецтвознавців, краєзнавців, бібліотечних працівників, викладачів і студентів вищих навчальних закладів.

Міщанин Віктор. 180 грн.
Репресивні заходи радянського тоталітарного режиму в галузі традиційного гончарства України (1930-ті – 1950-ті роки).
– Полтава: ТОВ «АСМІ», 2013. – 736 с.: іл.

Монографія є першим ґрунтовним дослідженням репресивних заходів радянського тоталітарного режиму в галузі традиційного гончарства України впродовж 30-х – 50-х років XX століття. В основу книги покладено архівні документи, літературні й польові джерела, що стосуються мешканців гончарної столиці України – містечка Опішного – й навколишніх гончарних осередків сучасного Зіньківського району Полтавської області. Подано життєписи й матеріали фальсифікованих кримінальних справ гончарів, працівників гончарних підприємств, працівників і випускників гончарних шкіл, керамолога.

Для керамологів, істориків, музеологів, краєзнавців, усіх, хто цікавиться трагічними сторінками в історії України й намагається унеможливити їх повторення в майбутньому.

Гейко Анатолій. 100 грн.
Ремонт глиняного посуду: історія, традиції, звичаї.
– Полтава: ТОВ «АСМІ», 2013. – 176 с.

Монографія є першим спеціалізованим дослідженням ремонту глиняного посуду на теренах України й суміжних країн. Керамологічні, археологічні й етнографічні джерела дозволили вивчити це унікальне явище традиційно-побутової культури від найдавніших часів до сьогодення. Комплексно охарактеризовано види ремонтування, особливості їх еволюції й причини зникнення, відображення теми у фольклорі й художніх творах. У додатках подано практичні поради щодо ремонту глиняних виробів.

Для керамологів, археологів, етнологів, істориків, музейних працівників, викладачів і вчителів історії, краєзнавців, а також усіх, хто цікавиться традиційно-побутовою культурою України.

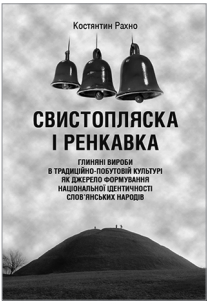

Рахно Костянтин. 140 грн.
Свистопляска і Ренкавка. Глиняні вироби в традиційно-побутовій культурі як джерело формування національної ідентичності слов'янських народів. *– Полтава: ТОВ «АСМІ», 2013. – 488 с.*

Монографію присвячено календарній обрядовості з використанням глиняних виробів у традиційно-побутовій культурі росіян і поляків – Свистоплясці та Ренкавці. На підставі широкого кола джерел простежено ґенезу й еволюцію цієї обрядовості, первісно пов'язаної з язичницьким культом бога грому Перуна й відродженої нині як громадські урочистості. Проаналізовано шлях глиняних виробів від культової пластики до дитячої іграшки та мистецьких творів, які стали уособленням етнічності, фактором збереження локальної й національної ідентичності за доби глобалізації.

Для керамологів, етнологів, фольклористів, істориків, релігієзнавців, етнолінгвістів, культурологів, мистецтвознавців і всіх, хто цікавиться міфологією, фольклором і традиційною культурою слов'ян.

Українська керамологія: 180 грн.
Національний науковий щорічник. За рік 2008:
Експеримент у сучасній керамології
/ За редакцією доктора історичних наук Олеся Пошивайла.
– Опішне: Українське Народознавство, 2013. – Кн.IV. – Т.1. – 592 с.: іл.

В основу чергового тому Національного наукового щорічника «Українська керамологія» покладено матеріали Міжнародного науково-практичного керамологічного семінару «Експеримент у сучасній керамології: шлях до наукової істини чи профанація наукових знань?» (Опішне, Полтавщина, 28–30.05.2008). Метою його проведення було з'ясування місця й ролі експериментів у сучасних керамологічних дослідженнях, виявлення позитивних і негативних моментів у використанні їх під час вивчення давнього гончарства, впровадження в практику сучасних керамологічних студій спеціальних методів дослідження історичної кераміки. У додатках подано статті керамологічної проблематики провідних українських і російських учених.

Щорічник присвячено пам'яті видатного керамолога, доктора історичних наук, професора Олександра Бобринського (04.08.1930 – 01.10.2010)

Для керамологів, істориків, археологів, етнологів, мистецтвознавців, музеологів, краєзнавців, усіх, хто цікавиться культурною спадщиною України та інших країн світу.

Метка Людмила. 140 грн.
Глина й глиняний посуд в українській народній медицині
(XIX – початок XXI століття).
– Полтава: ТОВ «АСМІ», 2014. – 248 с.

Уперше в українській керамології на основі опублікованих джерел і польових керамологічних студій з'ясовано специфіку використання глини й глиняного посуду в народній медицині українців упродовж XIX – початку XXI століття. Проаналізовано народні способи приготування лікарських засобів у глиняному посуді; визначено асортимент посуду для проведення лікувальних процедур у домашніх умовах; узагальнено відомості про використання глиняного посуду в знахарстві під час магічного зцілення від хвороб та в господарських захисних звичаях і обрядах, пов'язаних із тваринництвом; досліджено побутування глиняних оберегів в українській традиційно-побутовій культурі.

Для керамологів, істориків, етнографів, мистецтвознавців, краєзнавців, усіх, хто цікавиться традиційно-побутовою культурою України.

Гейко Анатолій. 120 грн.
Гра «Крем'яхи» як джерело наукових студій.
– Опішне: Українське Народознавство, 2015. – 320 с.

Монографія є першим комплексним дослідженням української народної гри «Крем'яхи», а також подібних ігор народів світу. Керамологічні, археологічні, етнографічні та інші джерела дозволили охарактеризувати різновиди гри, її еволюцію й причини зникнення, відображення теми в мистецтві й художній літературі, вивчити застосування крем'яхів у культово-релігійній обрядовості.

Для керамологів, археологів, істориків, музейних працівників, педагогів, краєзнавців, а також усіх, хто цікавиться традиційно-побутовою культурою України та інших країн.

Овчаренко Людмила.
Кам'янець-Подільський осередок гончарної освіти в Україні (1905–1933)

260 грн.

– Опішне: Українське Народознавство, 2015. – 1280 с.

Перше в українській керамології комплексне дослідження розвитку гончарного шкільництва в місті Кам'янець-Подільський упродовж першої третини XX століття. За архівними й літературними джерелами, польовими матеріалами проаналізовано передумови заснування, основні напрямки діяльності, учнівський склад, навчальні програми, технологічні аспекти опанування гончарства, етнопедагогічні засади функціонування й персоналії викладачів різночасових навчальних закладів: Кам'янець-Подільських рисувальних класів (1905–1908); Кам'янець-Подільської художньо-ремісничої навчальної майстерні (1908–1919); Кам'янець-Подільської художньо-промислової професійної школи імені Григорія Сковороди (1919–1933).

Відтворено унікальну в межах України систему комплексного формування творчого майстра, 'що передбачала практику у виробничих майстернях, участь в етнографічних експедиціях і фахових гуртках, видавничу, музейну й виставкову діяльність. З'ясовано визначальну роль керівників гончарних навчальних закладів в успадкуванні й передачі професійних знань (В'ячеслав Розвадовський, Микола Роот, Володимир Гагенмейстер). Вивчено трагічні сторінки історії, пов'язані зі знищенням російською окупаційною владою цього самобутнього осередку збереження, розвитку й популяризації народного мистецтва. Опубліковано унікальні архівні й керамологічні матеріали гончарних шкіл Кам'янця-Подільського.

Для керамологів, етнологів, істориків, етнопедагогів, мистецтвознавців, культурологів, педагогів і краєзнавців, усіх, хто розвиває гончарство як етноідентифікуюче явище національної культури й цікавиться художньою спадщиною українців.

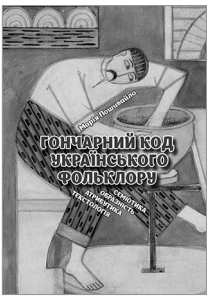

Пошивайло Марія.
Гончарний код українського фольклору (семіотика, образність, атрибутика, текстологія).

160 грн.

– Опішне: Українське Народознавство, 2015. – 464 с.

Дослідження присвячене виявленню гончарного коду в українському фольклорі; вивченню різножанрових народнопоетичних творів з елементами й сюжетами гончарської тематики як культурного тексту; реконструкції міфо-ритуальних і семіотичних функцій гончарства і глиняних виробів; показу комплексного, багатоаспектного представлення гончарства в традиційній культурі українців. У монографії визначено елементи концептосфери, висвітлено ґенезу та формування мотивної структури в площині «образного поля» гончарського фольклору; охарактеризовано специфіку фольклору гончарів, загальні змістово-формальні й функціональні закономірності жанрового явища; досліджено гончарні виміри дитячого фольклору, його жанрової специфіки, вербальних та естетичних кодів, функціональних принципів; розкрито символічний аспект кераміки в малих формах фольклору; реконструйовано функції й семантику глиняних виробів у календарно-обрядовій творчості.

Для фольклористів, керамологів, етнологів, істориків, мистецтвознавців, культурологів, краєзнавців, усіх, хто цікавиться традиційно-побутовою культурою України.

Наукове видання

ПУГОЛОВОК Юрій Олександрович

БУДІВЕЛЬНА СПРАВА ЛІТОПИСНИХ СІВЕРЯН

Монографія

Літературні редактори
Людмила Гусар
Олесь Пошивайло

Коректори
Людмила Гусар
Олесь Пошивайло

Укладачі покажчиків
Оксана Андрушенко
Ольга Карунна
Галина Панасюк
Тетяна Хрипун

Перекладач текстів англійською мовою,
кандидат історичних наук
Юрій Пуголовок

Редактор текстів англійською мовою,
кандидат історичних наук
Костянтин Рахно

Комп'ютерний набір
Юрій Пуголовок
Олена Устименко

Комп'ютерна верстка
Олена Устименко

Художній редактор,
заслужений працівник культури України
Юрко Пошивайло

Дизайн обкладинки, художнє оформлення
Юрко Пошивайло

На обкладинці:
фотомонтаж з трьох фото:
1. Піч І з житла 6 (розкоп 3) на Інститутській горі.
Полтава. Роменська культура.
Кінець VIII – початок XI століття.
Фото Миколи Радченка.
2. Горщикоподібна посудина.
Глина, ліплення, вдавлювання, відтиск штампа, ритування. Полтава. Роменська культура.
Кінець VIII – початок XI століття.
Фото Юрія Пуголовка.
3. Горщик *(фрагмент)*.
Глина, ліплення, ритування.
Полтава. Роменська культура.
Кінець VIII – початок XI століття.
Фото Юрія Пуголовка.

На клапані першої сторінки обкладинки:
1. Печі з житла 2 *(розкоп 2)* на Інститутській горі.
Полтава. Роменська культура.
Кінець VIII – початок XI століття.
Фото Юрія Пуголовка.
2. Піч з житла *(розкоп 2)* на Миколаївській гірці.
Полтава. Роменська культура.
Кінець VIII – початок XI століття.
Фото Юрія Пуголовка.
3. Житла 4 і 5 *(розкоп 2)* на Інститутській горі.
Полтава. Роменська культура.
Кінець VIII – початок XI століття.
Фото Миколи Радченка.

На клапані другої сторінки обкладинки:
1. Житло 1 на Інститутській горі.
Полтава. Роменська культура.
Кінець VIII – початок XI століття.
Фото Миколи Радченка.
2. Піч з уламками кераміки з житла 1 на Інститутській горі.
Полтава. Роменська культура.
Кінець VIII – початок XI століття.
Фото Миколи Радченка.
3. Піч з житла 1 на Інститутській горі.
Полтава. Роменська культура.
Кінець VIII – початок XI століття.
Фото Миколи Радченка.

До всіх фото:
Приватний архів Юрія Пуголовка

Інститут керамології
– відділення Інституту народознавства НАН України

Вул. Партизанська, 102, Опішне, Полтавщина, 38164, Україна;
тел./факс +38 (05353) 42175;
e-mail: ceramology@ukr.net;
www. ceramology-inst.gov.ua
Свідоцтво: серія ДК, №1411 від 02.07.2003

Національний музей-заповідник українського гончарства в Опішному

Вул. Партизанська, 102, Опішне, Полтавщина, 38164, Україна;
тел./факс +38 (05353) 42416, 42415;
e-mail: opishne-museum@ukr.net;
www. opishne-museum.gov.ua
Свідоцтво: серія ДК, №4337 від 13.06.2012

Підписано до друку 02.01.2016.
Формат паперу 60x90/16. Папір крейдований. Друк офсетний.
Ум. друк. арк. 22,5.

Друк ТОВ "АСМІ".
36011, м. Полтава, вул. В. Міщенка, 2. Тел./факс: (0532) 56-55-29.
Свідоцтво суб'єкта видавничої справи: серія ДК, №4420 від 16.10.2012 р.